Република Србија
МИНИСТАРСТВО ФИНАНСИЈА
Управа за трезор
Сектор за људске и материјалне ресурсе
Број: 404-00-545-8/17-001-008
30.06.2017. године
Поп Лукина 7-9
Б е о г р а д

КОНКУРСНА ДОКУМЕНТАЦИЈА

у отвореном поступку за јавну набавку - Радови на инвестиционом одржавању објеката Министарства финансија – Управа за трезор, по партијама
ОП број 25/2017

Београд,
јун 2017. године

На основу чл. 32. и чл. 61. Закона о јавним набавкама („Сл. гласник РС” бр. 124/2012, 14/15 и 68/15, у даљем тексту: Закон), чл. 2. Правилника о обавезним елементима конкурсне документације у поступцима јавних набавки и начину доказивања испуњености услова („Сл. гласник РС” број 86/15), Одлуке о покретању поступка јавне набавке број: 404-00-545-5/17-001-008 од 16.06.2017. године и Решења о образовању комисије за јавну набавку број: 404-00-545-6/17-001-008 од 16.06.017. године, припремљена је:

КОНКУРСНА ДОКУМЕНТАЦИЈА
у отвореном поступку за јавну набавку - Радови на инвестиционом одржавању објеката Министарства финансија - Управа за трезор, по партијама, ОП број 25/2017

Конкурсна документација садржи:

Поглавље	Назив поглавља	Страна
I	Општи подаци о јавној набавци	3 од 224
II	Подаци о предмету јавне набавке	3 од 224
III	Врста радова, спецификација предмета јавне набавке, место извођења и рок за завршетак радова, мере заштите, гаранција, начин спровођења контроле	5 од 224
IV	Услови за учешће у поступку јавне набавке из члана 75. и 76. Закона и упутство како се доказује испуњеност услова, критеријум за оцену понуда, обрасци који чине саставни део понуде	109 од 224
V	Упутство понуђачима како да сачине понуду	114 од 224
VI	Образац понуде – за партије број 1-5 (VI-1 – VI-5)	123 од 224
VII	Модел уговора за партије број 1-5 (VII-1 – VII-5)	146 од 224
VIII	Образац структуре цене за партије број 1-5 (VIII-1 – VIII-5)	171 од 224
IX	Образац Изјаве о средству финансијског обезбеђења	178 од 224
IX – 1 и IX – 2	Образац Меничног овлашћења – писма	179 и 180 од 224
X	Образац изјаве о независној понуди	181 од 224
XI	Образац трошкова припреме понуде	182 од 224
XII	Образац изјаве о поштовању обавеза из чл. 75. ст.2 Закона	183 од 224
XIII	Образац референтне листе понуђача	184 од 224
XIV	Образац потврде о референци	185 од 224
XV	Списак запослених или ангажованих лица	186 од 224
XVI	Образац потврде о обиласку објеката	187 од 224
XVII	Предмер и предрачун за партије број 1-4 (XVIII-1 - XVIII-4)	188 од 224
XVIII	Графички део конкурсне документације	217 од 224

Конкурсна документација садржи 224 стране.

I ОПШТИ ПОДАЦИ О ЈАВНОЈ НАБАВЦИ

1. Подаци о наручиоцу

Наручилац: Министарство финансија - Управа за трезор
Адреса: ул. Поп Лукина бр. 7-9, 11000 Београд
ПИБ: 103964453,
Матични број: 17862146,
Интернет страница наручиоца: www.trezor.gov.rs

2. Предмет јавне набавке

Предмет јавне набавке су радови на инвестиционом одржавању објеката Министарства финансија - Управа за трезор, по партијама.

3. Врста поступка јавне набавке

Предметна јавна набавка се спроводи у отвореном поступку у складу са Законом о јавним набавкама и подзаконским актима којима се уређују јавне набавке.

Позив за подношење понуда за предметну јавну набавку је објављен на Порталу јавних набавки и на интернет страници наручиоца www.trezor.gov.rs, као и на Порталу службених гласила Републике Србије и база прописа.

На предметну јавну набавку примењују се и следећи прописи: Закон о планирању и изградњи („Службени гласник РС“ број 72/09, 81/09, 64/10, 24/11, 121/12, 42/13 – Одлука УС и 50/2013 Одлука УС, Одлука УС 132/2014 и 145/2015), Закон о безбедности и здрављу на раду („Службени гласник РС“, број 101/2005 и 91/2015), Закон о заштити животне средине („Службени гласник РС“ бр. 135/2004, 36/2009; 72/2009 – др.закон, 43/2011 – одлука УС и 14/2016); Правилник о садржини и начину вођења књиге инспекције, грађевинског дневника и грађевинске књиге („Службени гласник РС“, број 22/2015), и други прописи, стандарди и технички нормативи.

4. Циљ поступка

Поступак јавне набавке се спроводи ради закључења уговора о јавној набавци.

5. Контакт

Служба за контакт: javnenabavke@trezor.gov.rs .

6. Рок у којем ће наручилац донети одлуку о додели уговора

Одлуку о додели уговора, наручилац ће донети у року до 20 (двадесет) дана од дана јавног отварања понуда.

II ПОДАЦИ О ПРЕДМЕТУ ЈАВНЕ НАБАВКЕ

1. Опис предмета набавке, назив и ознака из општег речника набавки

Опис предмета набавке: Радови на инвестиционом одржавању објеката Министарства финансија - Управа за трезор, по партијама.

Назив и ознака из општег речника набавке: Фасадни радови – 45443000, Крововезачки, кровопокривачки и са њима повезани радови - 45261000, Радови на хидроизолацији – 45261420, Постављање преградних зидова – 45421152, Уградња врата и прозора и сродних елемената – 45421100.

2. Партије

Предмет јавне набавке је обликован по партијама.

Партија број 1 – Радови на фасадама

Назив и ознака из општег речника набавке: Фасадни радови – 45443000;

Партија број 2 – Радови на крову

Назив и ознака из општег речника набавке: Крововезачки, кровопокривачки и са њима повезани радови – 45261000;

Партија број 3– Радови на хидроизолацији

Назив и ознака из општег речника набавке: Радови на хидроизолацији – 45261420;

Партија број 4 – Радови на преграђивању

Назив и ознака из општег речника набавке: Постављање преградних зидова – 45421152;

Партија број 5 – Замена столарије

Назив и ознака из општег речника набавке: Уградња врата и прозора и сродних елемената - 45421100.

3. <u>Обилазак објеката</u>

Пожељно је да понуђач пре подношења понуде, у присуству представника наручиоца, обиђе локације и изврши увид на лицу места у објекте на којима ће се изводити радови. Представници понуђача који изврше увид су у обавези да приликом обиласка објеката доставе писано овлашћење за обилазак. Термин обиласка је радним данима у периоду од 10,00 до 15,00 часова. Долазак је потребно најавити минимум један дан раније. Особе за контакт наручиоца за информације о обиласку објеката су:

Зоран Цуплић, тел. 063/81-05-918 за експозитуру Деспотовац; Саша Ивковић, телефон: 064/86-98-260 за експозитуру Лебане; Драгана Сушић, тел: 022/712-327 за експозитуру Шид; Ценита Вељовић, тел: 033/711-638 за филијалу Пријепоље; Биљана Павловић, тел: 037/825-169 за експозитуру Брус; Бранко Тадић, телефон 011/3202-356 и Вујадин Копривица, телефон 011/3202-405 за Централу Београд; Винка Тодоровић, 015/562-280 и 064/49-11-649 за експозитуру Љубовија; Снежана Симић, телефон: 011/8251-332 за експозитуру Сопот; Ружица Милорадовић, тел: 034/6811-840 за експозитуру Топола; Душан Бањац, телефон 011/202-6574 за филијалу Стари град; Јасна Вељковић Јечменица, тел: 014/411-310 за експозитуру Уб; Јасмина Стојева, тел: 017/877-770 за експозитуру Босилеград; Ирена Тасић, тел: 017/660-117 за експозитуру Прешево; Дејан Рајковић, тел: 018/821-127 и 069/304-33-00 за експозитуру Сврљиг; Љиљана Миљковић, тел: 037/3556-400 за експозитуру Александровац; Марија Живковић, тел: 037/841-273 за експозитуру Ражањ; Весна Зорнић, тел: 034/511-043 за експозитуру Кнић;

Након извршеног обиласка објекта, овлашћено лице наручиоца ће понуђачу издати Потврду о обиласку објекта, на Обрасцу XVI из Конкурсне документације.

4. Узорци

Понуђач који подноси понуду за **партију број 5** у обавези је да достави узорке понуђених профила алуминијумске и PVC столарије. Узорци се предају Комисији за јавну набавку непосредно пре почетка јавног отварања понуда. Узорци морају бити упаковани у кутију или кесу, на којој је назначен назив понуђача.

III ВРСТА РАДОВА, СПЕЦИФИКАЦИЈА ПРЕДМЕТА ЈАВНЕ НАБАВКЕ, МЕСТО ИЗВОЂЕЊА И РОК ЗА ЗАВРШЕТАК РАДОВА, МЕРЕ ЗАШТИТЕ, ГАРАНЦИЈА, НАЧИН СПРОВОЂЕЊА КОНТРОЛЕ

1. ВРСТА РАДОВА

Радови на инвестиционом одржавању зграда и објеката.

2. СПЕЦИФИКАЦИЈА ПРЕДМЕТА ЈАВНЕ НАБАВКЕ

Техничка спецификација за потребе предметне јавне набавке – за партије број 1-4, сачињена је на основу Идејних пројеката, број техничке документације 17U01-IDP (1-6).

Предвиђене радове за партије 1-4 потребно је извести у скалду са Техничком спецификацијом и Предмером и предрачуном, датим у делу XVII конкурсне документације, а чији су саставни део Општи и технички услови за извођење радова.

Графички приказ (скице објектата) дати су делу XVIII конкурсне документације (на странама од 217 до 224).

Предвиђене радове за партију број 5 потребно је извести у поспуности у складу са Техничком спецификацијом за партију број 5, према скицама датим на странама од 14 до 106 конкурсне документације.

Партија број 1 – Радови на фасадама

Предмет партије број 1 је извођење радова на фасадама објеката експозитуре: Деспотовац, Краља Милана бр. 5;експозитуре Лебане, Косте Стаменковића бб и експозитуре Шид, Светог Саве бр.8.

1) Експозитура Деспотовац, Краља Милана бр. 5

пос.	ОПИС РАДОВА	ј.м	количина
01-00	**ДЕМОНТАЖЕ И РУШЕЊА**	**ј.м**	**количина**
01-01	Пажљива демонтажа олука, кровних и фасадних опшивки, са утоваром и одвозом на депонију коју одреди инвеститор. Обрачун паушално.		
	олучне вертикале l=4.5м, 3 ком.	пауш	1,00
	лежећи олук (L=31.80м)	пауш	1,00
	опшивке РШ до 25цм (L=96м)	пауш	1,00
	ситне демонтаже и монтаже (држачи, климе, ел. ормани и сл)	пауш	1,00
01-02	Скидање фасадне облоге од челичног ТР лима. Лим скинути на безбедан начин. Шут прикупити, изнети, утоварити на камион и одвести на градску депонију. Обрачун по м^2.	м^2	39,60
01-03	Делимично обијање малтера са фасадних зидова. Површине са којих се обија малтер писмено ће одредити надзорни орган и извођач. Површине опека очистити челичним четкама и опрати их водом. Шут прикупити и одвести на градску депонију. Обрачун по м^2 обијене површине.	м^2	30,00
01-04	Стругање старе боје, завршног малтера и наслага са бетонских фасадних површина и надстрешнице. Шут прикупити, изнети, утоварити на камион и одвести на градску депонију.Обрачун по м^2.	м^2	97,50
01-05	Рушење бетонског степенишног подеста на тлу. Шут прикупити, изнети, утоварити на камион и одвести на градску депонију. Обрачун по м^3.	м^3	1,20
02-00	**ЛИМАРСКИ РАДОВИ**	**ј.м**	**количина**
02-01	Набавка, израда и монтажа опшивки од пластифицираног челичног лима дебљине д=0.7мм у зони облагања крова и фасаде ТР лимом. Обрачун по м^1. а) окапнице и опшивке РШ до 25цм	м^1	80,00
02-02	Облагање фасаде челичним лимом типа ТР-40/240 дебљине 0.7мм, пластифицираним у мат ПЕ25 микрона у боји РАЛ3009 или по избору, у свему према општем опису, пројекту и упутству произвођача. Обрачун по м^2 обложене површине фасаде.	м^2	39,60

02-03	Израда и монтажа "лежећих" олука опшивањем канала / увале у челичној потконструкцији од поцинкованог челичног лима РШ до 66цм. Обрачун по $м^1$ хоризонталног олука.	$м^1$	31,80
02-04	Израда и монтажа олучних цеви (вертикала), развијене ширине (РШ) до 50 цм, Ø15 цм, дебљине лима 0,80 мм. Делови олучних цеви морају да улазе један у други минимум 50 мм и да се залепе барсилом. Пластифициране обујмице са држачима поставити на размаку од 200 цм. Преко обујмица поставити пластифицирану украсну траку. Цеви морају бити удаљене од зида минимум 20 мм. Обрачун по $м^1$ олучне цеви.	$м^1$	13,50
03-00	**БРАВАРСКИ РАДОВИ**	**ј.м**	**количина**
03-01	Замена оштећених варених профила и делова челичне потконструкције за ношење хоризонталног олука и фасадног ТР лима одговарајућим новим профилима минимално истог пресека, са чишћењем и заштитним бојењем. Обрачун паушално.	пауш.	1,00
04-00	**ФАСАДЕРСКИ РАДОВИ**	**ј.м**	**количина**
04-01	Бојење фасадних бетонских површина и надстрешнице, одговарајућом акрилном бојом за бетон са претходним чишћењем и припремом подлоге (премаз прајмером). Обрачун по $м^2$.	$м^2$	80,00
04-02	Набавка и израда завршне фасадне обраде фабрички припремљеним танкослојним силикатним малтером гранулације до 2мм, у одабраној боји и техници, преко одговарајуће подлоге (премаза), у свему према упутству и препорукама произвођача. Обрачун по $м^2$.	$м^2$	84,00
04-03	Набавка и израда завршне фасадне обраде декоративним акрилним малтером гранулације 2мм, са везивима која обезбеђују паропропусност, у одабраној боји и техници, преко одговарајуће подлоге (премаза), у свему према упутству и препорукама произвођача. Обрачун по $м^2$.	$м^2$	17,50
05-00	**РАЗНИ РАДОВИ**	**ј.м**	**количина**
05-01	Репарација и обрада оштећења у бетонским фасадним површинама препуста, надстрешнице и сокле, одговарајућим цементним малтерима и масама за изравњавање. Обрачун паушално.	пауш	1,00
05-02	Малтерисање зидова од опеке продужним малтером у два слоја. Пре малтерисања зидне површине очистити и испрскати млеком. Први слој, грунт, радити продужним малтером од просејаног шљунка,"јединице". Подлогу поквасити, нанети први слој малтера и нарезати га. Други слој справити са ситним чистим песком, без примеса муља и органских материја и нанети преко првог слоја. Пердашити уз квашење и глачање малим пердашкама. Омалтерисане површине морају бити равне, без прелома и таласа, а ивице оштре и праве. Малтер квасити да не дође до брзог сушења и "прегоревања". У цену улази и помоћна скела. Обрачун по $м^2$ малтерисане површине.	$м^2$	30,00
05-03	Постављање фасадне цевасте скеле око објекта (сегментно). Скелу урадити од прописаних (статички прорачунатих) елемената, добро их учврстити и уземљити. Пројекат скеле даје извођач радова. Обрачун по $м^2$.	$м^2$	50,00
05-04	Ручни ископ земље III категорије у широком откопу око објекта, са насипањем. Ископану земљу утоварити на колица, превести и насути предвиђени део терена. Земљу набити и грубо нивелисати. Обрачун по $м^3$ земље, мерено урасло.	$м^3$	15,50
05-05	Набавка и разастирање шљунка у слоју дебљине 10 цм, испод тротоара. Тампонски слој шљунка насути у слојевима, набити и фино испланирати са толеранцијом по висини 1 цм. Обрачун по $м^2$ набијеног шљунка.	$м^2$	40,00
05-06	Израда тротоара око објекта и на делу уклоњеног подеста, од бетона марке МБ 20 дебљине 10цм. У зони изливања олучних вертикала у тротоар уградити стандардне сегментне риголе у складу са препорукама и општим описом. Горњу површину тротоара пердашити, а бетон неговати. Обрачун по $м^2$.	$м^2$	33,00

2) Експозитура Лебане, Косте Стаменковића бб

пос.	ОПИС РАДОВА	ј.м	количина
01-00	**ДЕМОНТАЖЕ И РУШЕЊА**	**ј.м**	**количина**
01-01	Пажљива демонтажа олучних вертикала, лимених опшивки надстрешнице, солбанака, фасадног препуста, са утоваром и одвозом на депонију коју одреди инвеститор. Обрачун паушално.		
	олуци (4 вертикале L=9.0м са водоскупљачима)	пауш	1,00
	солбанци, окапнице, опшивке (L=35м)	пауш	1,00
	рекламни панои (комплет)	пауш	1,00
	ситне демонтаже и монтаже (држачи климе, заставе и сл)	пауш	1,00
01-02	Пажљива демонтажа фасадне застакљене металне преграде (улазни портал) површине преко 2.0м^2, са утоваром и одвозом на депонију коју одреди инвеститор. Обрачун по м^2.	м^2	11,00
01-03	Обијање малтера са фасадних зидова (северозападна и југозападна фасада) од коте +0.00 до коте +3.55, и малтера са бетонског фасадног препуста. Површине опека очистити челичним четкама и опрати их водом. Шут прикупити и одвести на градску депонију. Обрачун по м^2 обијене површине.	м^2	86,00
02-00	**ЛИМАРСКИ РАДОВИ**	**ј.м**	**количина**
02-01	Опшивање фасадног бетонског препуста, израда и монтажа опшивки, окапница и солбанака, пластифицираним челичним лимом дебљине 0.7мм. Обрачун по м^1. а) РШ до 25цм	м^1	32,00
02-02	Опшивања бетонске надстрешнице над дворишним улазом равним поцинкованим челичним лимом дебљине 0.7мм фабрички пластифицираним у тону по избору фалцовањем, са слојем тер папира, и свим потребним везним и заштитним материјалом. Обрачун по м^2 опшивене површине.	м^2	2,20
02-03	Израда и монтажа олучних поцинкованих цеви, развијене ширине (РШ) до 40 цм, пресека 10х10 цм, дебљине лима 0,60 мм. Делови олучних цеви морају да улазе један у други минимум 50 мм и да сезалетују калајем од најмање 40%. Поцинковане обујмице са држачима поставити на размаку од 200 цм. Преко обујмица поставити украсну траку. Цеви морају бити удаљене од зида минимум 20 мм. Обрачун по м^1 олучне цеви.	м^1	36,00
02-04	Израда и монтажа водоскупљача од поцинкованог челичног лима дебљине 0,60 мм. Обрачун по комаду водоскупљача.	ком	4,00
03-00	**БРАВАРСКИ РАДОВИ**	**ј.м**	**количина**
03-01	Израда и монтажа стандардних поклопаца подрумских дахтова од ребрастог челичног лима дебљине д=5мм са потребним ојачањима, шаркама, ручкма за подизање итд. Обрачун по комаду.		
	а) поклопац (поз 2) дим. 110/50цм	ком	3,00
	б) поклопац (поз 2) дим. 80/50цм	ком	2,00
04-00	**ФАСАДЕРСКИ РАДОВИ**	**ј.м**	**количина**
04-01	Бојење фасадних бетонских и пикованих цементних површина, одговарајућом акрилном бојом за бетон са претходним чишћењем и припремом подлоге (премаз прајмером). Обрачун по м^2.	м^2	32,00
04-02	Набавка и израда завршне фасадне обраде фабрички припремљеним танкослојним силикатним малтером гранулације 1.5 до 2мм, са везивима која обезбеђују паропропусност, у одабраној боји и техници, преко одговарајуће подлоге (премаза), у свему према упутству и препорукама произвођача. Обрачун по м^2.	м^2	100,00
05-00	**РАЗНИ РАДОВИ**	**ј.м**	**количина**
05-01	Репарација и обрада оштећења у бетонским и цементним фасадним	пауш	1,00

	површинама препуста, надстрешнице и сокле, одговарајућим цементним малтерима и масама за изравњавање. Обрачун паушално.		
05-02	Набавка и израда "демит" фасаде од Мултипор минералних термоизолационих плоча дебљине 5цм, у свему према упутству произвођача. Плоче се лепе Мултипор лаким малтером на претходно припремљене површине од опеке или површине обрађене слојем за изравнавање, и учвршћују одговарајућим сидреним вијцима. У оквиру позиције је и израда слоја од лаког Мултипор малтера са текстилно стакленом арматурном мрежицом као подлоге за завршни фасадни малтер.Обрачун по м^2.	м^2	95,00
05-03	Постављање фасадне цевасте скеле око објекта (сегментно). Скелу урадити од прописаних (статички прорачунатих) елемената, добро их учврстити и уземљити. Пројекат скеле даје извођач радова. Обрачун по м^2.	м^2	100,00

3) Експозитура Шид, Светог Саве бр. 8

пос.	ОПИС РАДОВА	ј.м	количина
01-00	**ДЕМОНТАЖЕ И РУШЕЊА**	**ј.м**	**количина**
01-01	Стругање старе боје и наслага са бетонских фасадних површина и плафона трема. Шут прикупити, изнети, утоварити на камион и одвести на градску депонију.Обрачун по м^2.	м^2	132,50
01-02	Скидање свих заштитних и хидроизолационих слојева припадајућег дела равног крова (шљунак и слојеви битуменске изолације) до слоја за пад. Шут прикупити, изнети, утоварити на камион и одвести на градску депонију. Обрачун по м^2.	м^2	39,00
01-03	Демонтажа лимених дела кровних опшивки у зони демонтаже кровног покривача, опшивки солбанака и окапница фасадне греде, са утоваром и одвозом на депонију коју одреди инвеститор.Обрачун паушално.	пауш	1,00
01-04	Демонтажа спуштеног плафона трема, у зони улаза, од лимених / ПВЦ плоча у растеру 60х60цм, са потконструкцијом, комплет. Шут прикупити, изнети, утоварити на камион и одвести на градску депонију. Обрачун по м^2.	м^2	19,00
01-05	Пажљива демонтажа фасадних застакљених алуминијумских преграда површине преко 2.0м^2, са утоваром и одвозом на депонију коју одреди инвеститор. Обрачун по м^2.	м^2	16,60
01-06	Обијање малтера са фасадног зида санитарног чвора. Површине опека очистити челичним четкама и опрати их водом. Шут прикупити и одвести на градску депонију.Обрачун по м^2 обијене површине.	м^2	5,50
01-07	Пажљива демонтажа пластичних профилисаних кровних плоча. Шут прикупити, изнети, утоварити на камион и одвести на градску депонију. Обрачун по м^2.	м^2	10,00
01-08	Разне демонтаже и поновне монтаже у зони замене фасадних преграда (подне лајсне, цеви радијатора, климе и сл). Обрачун паушално.	пауш	1,00
02-00	**ИЗОЛАТЕРСКИ РАДОВИ**	**ј.м**	**количина**
02-01	Израда хидроизолације припадајућег дела равног крова улазног трема. Изолацију радити преко потпуно суве и чисте подлоге. Хладни премаз битулит"А" нанети четком или прскањем, на температури вишој од 10 степени. Варење битуменских трака извести загревањем траке пламеником са отвореним пламеном, размекшавањем битуменске масе површинекоја се лепи и слепљивањем сопственом масом за подлогу. Траку залепити целом површином, са преклопима 10 цм, посебну пажњу посветити варењу спојева. Хидроизолацију извести са повијањем уз ободне холкере равног крова и адекватно повезати са постојећом изолацијом. Хидроизолацију урадити од следећих слојева: -хладан премаз битулитом "А" -Кондорфлех В4, варен за подлогу -Полиазбитол армиран стакленом мрежицом	м^2	44,00

	-Полиазбитол, хладна паста 2-2.5кг/м^2 -Соларфлех заштитни слој. Обрачун по м^2 постављене површине.		
02-02	Набавка и постављање вертикалне топлотне изолације на фасади од Мултипор минералних термоизолационих плоча дебљине 5цм, у свему према упутству произвођача. Плоче се лепе Мултипор лаким малтером на претходно припремљене површине од опеке или површине обрађене слојем за изравнавање, и учвршћују одговарајућим сидреним вијцима. У оквиру позиције је и израда слоја од лаког Мултипор малтера са текстилно стакленом арматурном мрежицом као подлоге за завршни фасадни малтер, укључујући и обраде уложина. Обрачун по м^2.	м^2	5,50
03-00	**ЛИМАРСКИ РАДОВИ**	**ј.м**	**количина**
03-01	Опшивања увала уз зид у зони новог кровног лима, израда и монтажа опшивки, окапница и солбанака, пластифицираним челичним лимом дебљине 0.6мм. Обрачун по м1. а) РШ до 50цм	м1	24,00
03-02	Набавка и постављање одговарајућег профилисаног пластифицираног челичног ТР лима дебљине 0.6мм као кровног покривача уместо пластичних кровних плоча на припадајућем делу крова. Цена обухвата и сав потребни везни и заптивни материјал. Обрачун по м^2 постављеног лима.	м^2	10,00
04-00	**ФАСАДЕРСКИ РАДОВИ**	**ј.м**	**количина**
04-01	Бојење фасадних бетонских површина трема (стубова, греда, парапета и плафона) и припадајућег дела фасаде према унутрашњем паркингу, одговарајућом акрилном бојом за бетон са припремом подлоге (премаз прајмером). Обрачун по м^2.	м^2	132,50
04-02	Набавка и израда завршне фасадне обраде фабрички припремљеним танкослојним силикатним малтером гранулације 1.5 до 2мм, са везивима која обезбеђују паропропусност, у одабраној боји и техници, преко одговарајуће подлоге (премаза), у свему према упутству и препорукама произвођача. Обрачун по м^2.	м^2	5,50
05-00	**РАЗНИ РАДОВИ**	**ј.м**	**количина**
05-01	Набавка и уградња игличасте заштите од птица типа "Stop birds" или одговарајуће. Обрачун по м1.	м1	10,00
05-02	Набавка и уградња надградне светиљке за спољну монтажу на плафон улазног трема у ИП 44 са инкадесцентним извором светлости. Обрачун по комаду монтираног и електрично повезаног елемента.	ком	2,00
05-03	Репарација и обрада оштећења у бетонским фасадним површинама трема и слоју за пад припадајућег дела равног крова, одговарајућим цементним малтерима и масама за изравњавање. Обрачун паушално.	пауш	1,00
05-04	Завршно чишћење и прање трема. Обрачун по м^2.	м^2	50,00

Партија број 2 – Радови на крову

Предмет партије број 2 је извођење радова на замени кровне конструкције на објекту филијале Пријепоље, Санџачких бригада бр. 47.

пос.	**ОПИС РАДОВА**	**ј.м**	**количина**
01-00	**ДЕМОНТАЖЕ И РУШЕЊА**	**ј.м**	**количина**
01-01	Скидање грбина и слемена од слемењака. Грбине и слемена скинути са крова на безбедан начин. Шут прикупити, изнети, утоварити на камион и одвести на градску депонију. Обрачун по м^1 грбина и слемена.	м^1	33,00
01-02	Демонтажа кровног покривача од фалцованог црепа. Црепе пажљиво демонтирати, спустити, очистити и сложити на градилишну депонију за поновну употребу или утоварити у камион и одвести на депонију удаљену до 15 км. Шут прикупити, изнети, утоварити на камион и одвести на градску депонију. Обрачун по м^2 косе површине.	м^2	255,00

01-03	Скидање кровних летви. Скинуте летве утоварити у камион и одвести на депонију коју одреди инвеститор удаљену до 15 км. Шут прикупити, изнети, утоварити на камион и одвести на градску депонију. Обрачун по м^2 летвисане површине.	м^2	255,00
02-00	**ТЕСАРСКИ РАДОВИ**	**ј.м**	**количина**
02-01	Замена дотрајалих и оштећених елемената кровне конструкције; по узору на демонтиране, обрадити и уградити нове елементе од чамове грађе I класе са свим потребним везама. Рогови су пресека 12/14цм и мах. дужина 5.50м. У цену улазе премаз против инсеката и гљивица подупирања и обезбеђења. Обрачун по м^3.	м^3	1,00
02-02	Летвисање крова сувим, правим и квалитетним јеловим летвама 30/50мм оптималне дужине за покривање фалцованим црепом на размаку до 40цм.Обрачун по м^2 косе површине крова.	м^2	255,00
03-00	**ПОКРИВАЧКИ РАДОВИ**	**ј.м**	**количина**
03-01	Набавка и постављање одговарајућег фалцованог лакованог црепа великог формата (10ком/м^2) у боји по избору. У цену улазе и сви додатни елементи за заштиту од екстремних временских услова. Обрачун по м^2 постављене површине.	м^2	255,00
03-02	Набавка и постављање одговарајућих слемењака компатибилних црепу, без малтера, у свему по упутству произвођача. Обрачун по м^1 постављених слемењака.	м^1	33,00
04-00	**ИЗОЛАТЕРСКИ РАДОВИ**	**ј.м**	**количина**
04-01	Набавка и постављање паропропусне и водонепропусне фолије преко постојеће дашчане оплате, као додатна заштита крова од утицаја атмосферских вода. Обрачун по м^2 постављене површине.	м^2	255,00
05-00	**ЛИМАРСКИ РАДОВИ**	**ј.м**	**количина**
05-01	Опшивања увала уз фасадни зид суседа и димњака поцинкованим челичним лимом дебљине 0.6мм са слојем изолим траке.Обрачун по м^1. а) РШ до 50цм	м^1	16,00
06-00	**ГРОМОБРАНСКА ИНСТАЛАЦИЈА**	**ј.м**	**количина**
06-01	Демонтажа дела постојеће громобранске инсталације и опреме, и враћање исте. Обрачун паушално.	пауш.	1,00
06-02	Набавка и монтажа стандардног громобранског вода / FeZn траке по средини слемењака. Обрачун по м^1.	м^1	34,00

Партија број 3 – Радови на хидроизолацији

Предмет партије број 3 је извођење радова на хидроизолацији равног крова у објекту експозитуре Брус, Краља Петра I бр. 70.

Пос..	**ОПИС РАДОВА**	**ј.м**	**количина**
01-00	**ДЕМОНТАЖЕ И РУШЕЊА**	**ј.м**	**количина**
01-01	Демонтажа опшивке надзитка равног крова у граници пројекта као и опшивке обзиде продора вертикала, са утоваром и одвозом на депонију коју одреди инвеститор.Обрачун по м1.	м1	33,00
01-02	Скидање свих заштитних и хидроизолационих слојева припадајућег дела равног крова и приватне терасе 2, до слоја за пад, тј. цементних холкера. Шут прикупити, изнети, утоварити на камион и одвести на градску депонију.Обрачун по м^2.	м^2	97,00
01-03	Разне демонтаже и поновне монтаже у зони замене кровне изолације (громобранске траке и носачи, постоља антена и сл). Обрачун паушално.	пауш	1,00
02-00	**ИЗОЛАТЕРСКИ РАДОВИ**	**ј .м**	**количина**

02-01	Израда хидроизолације припадајућег дела равног крова експозитуре. Изолацију радити преко потпуно суве и чисте подлоге. Хладни премаз битулит"А" нанети четком или прскањем, на температури вишој од 10 степени. Варење битуменских трака извести загревањем траке пламеником са отвореним пламеном, размекшавањем битуменске масе површине која се лепи и слепљивањем сопственом масом за подлогу. Траку залепити целом површином, са преклопима 10 цм, посебну пажњу посветити варењу спојева. Хидроизолацију извести са повијањем уз ободне холкере равног крова у висини до 40цм и адекватно повезати са постојећом изолацијом. Хидроизолацију урадити од следећих слојева: -хладан премаз битулитом "А" -Кондорфлех В4, варен, преклопи 10цм -Кондорфлех В4, варен, померен 50цм и преклопи 10цм -Полиазбитол армиран стакленом мрежицом око продора кроз кров -Полиазбитол, хладна паста 2-2.5кг/м^2 -стаклена мрежица по целој површини -Полиазбитол, хладна паста 2-2.5кг/м^2 -Соларфлех заштитни слој. Обрачун по м^2 постављене површине.	м^2	97,00
03-00	**ЛИМАРСКИ РАДОВИ**	**ј.м**	**количина**
03-01	Израда и монтажа опшивки кровног надзитка и обзиде продора вертикала, са фалцовањем спојева, од поцинкованог челичног лима дебљине 0.6мм пластифицираног у боји по избору. Обрачун по м1. а) РШ до 33цм	м1	33,00
04-00	**РАЗНИ РАДОВИ**		
04-01	Репарација и обрада оштећења цементних холкера и слоја за пад припадајућег дела равног крова, одговарајућим цементним малтерима и масама за изравњавање. Обрачун паушално.	пауш	1,00
04-02	Завршно чишћење и тестирање крова. Обрачун по м^2.	м^2	115,00

Партија број 4 – Радови на преграђивању

Предмет партије број 4 је извођење радова на преграђивању дела простора на VI спрату објекта Централа Београд, Поп Лукина бр. 7-9, и његовом претварању у четири посебна простора.

пос.	Опис радова	ј.м	количина
01-00	**ДЕМОНТАЖЕ И РУШЕЊА**	**ј.м**	**количина**
01-01	Пажљива демонтажа клизних дрвених "хармоника" преграда, са изношењем, утоваром и одвозом на депонију коју одреди инвеститор. Обрачун по м^2.	м^2	130,00
02-00	**СУВОМОНТАЖНИ РАДОВИ**	**ј.м**	**количина**
02-01	Израда преградних зидова д=100мм, са металном потконструкцијом обложеном обострано једноструким гипскартонским плочама дебљине 12.5мм. Преградни неносив зид израдити од поцинкованих профила ЦW75 и одговарајућих носећих профила за уградњу врата, дебљине 2мм. Као испуну, поставити камену вуну дебљине 50мм и обложити ГК плочама, по пројекту и упутству произвођача. Саставе обрадити глет масом и бандаж тракама. У цену улази и радна скела. Обрачун по м^2.	м^2	108,00
03-00	**ГРАЂЕВИНСКА СТОЛАРИЈА**	**ј.м**	**количина**
03-01	Набавка и уградња двокрилних дрвених врата у преградни зид дебљине 100мм, у конструкцији од MDF-а (шток дебљине 35мм у ширини зида, рамови крила, опшивне лајсне дебљине 16мм). Крила су од MDF-а са испуном од картонског саћа и обостраног медијапана дебљине 4мм, по могућству равно резана за пролазне шарке. Отварање према шеми (радно и помоћно крило). Позицију снабдети одговарајућим оковом, шаркама и бравом типа AGB у никл обради. Врата су завршно машински обложена	ком	4,00

	меламинском /ЦПЛ фолијом у декору wенге / тамни храст или у боји по избору. Позицију радити према усвојеном радионичком цртежу и узорку уз сагласност инвеститора. Обрачун по комаду. а) двокрилна врата дим. 140/220цм (ознака у пројекту 1а и 1б)		
04-00	**МОЛЕРСКО-ФАРБАРСКИ РАДОВИ**	**ј.м**	**количина**
04-01	Бојење зидова дисперзивним бојама по избору, са глетовањем. Све површине брусити, импрегнирати и китовати мања оштећења. Предбојити и исправити тонираним дисперзионим китом, а затим бојити дисперзивном бојом први и други пут. Обрачун по м^2.	м^2	216,00
05-00	**РАЗНИ РАДОВИ**	**ј.м**	**количина**
05-01	Набавка, обрада и монтажа подне лајсне од МДФ-а д=16мм, завршно обојену полиуретаном у боји зида. Обрачун по м1.	м^1	70,00
05-02	Адаптација електроинсталације прекидача постојеће расвете. Обрачун паушално.	пауш	1,00
05-03	Завршно чишћење и прање просторија. Обрачун по м^2.	м^2	150,00

Партија број 5 – Замена столарије

Предмет партије број 5 је извођење радова на замени столарије у објектима Наручиоца: експозитура Љубовија, Војводе Мишића бр. 55; експозитура Сопот, Кнеза Милоша 52Е; експозитура Топола, Булевар краља Александра бр. 37; филијала Стари град, Обилићев венац бр. 9-11; Централа Београд, Поп Лукина бр. 7-9; експозитура Брус, Краља Петра I бр. 70; експозитура Уб, 3. октобра бр. 12; експозитура Босилеград, Георги Димитрова бр. 75б; експозитура Сврљиг, Хаџићева бр. 12; експозитура Александровац, Трг ослобођења бб; експозитура Прешево, Маршала Тита бр. 42; експозитура Лебане, Косте Стаменковића бб; експ озитура Ражањ, Новоражањска бб; експозитура Кнић, Кнић бб.

Профилни PVC системи који се уграђују морају бити са 7 комора, беле боје и дубине уградње од 83 мм, са коефицијентом пролаза топлоте профила од Uf <=0,9W/m2K (**доставити и сертификат за Uf**) и са челиком дебљине од 1,5mm. Испуна се састоји од термопана дебљине 40 mm 4/14/4/14/4 и Ug вредности од 0,6 W/m2K. Заптивање EPDM гумом. Елементе снабдети свим потребним оковом за правилно функционисање. Оков европског квалитета GU или слично (**доставити сертификат за оков**).

Профилни ALU системи који се уграђују морају бити типа ALUMIL M11500, у боји која је стриктно наглашена у шеми столарије (алуминијум silver elox) и дубине уградње **од 70 до 78 mm.** Елементи се израђују од супер термо алуминијумских профила пуњених полиуретаном Uw вредности =1,4 W/m2K и термоизолационим стаклопакетом вредности Ug = **0,6W/m2.** Заптивање EPDM гумом, добре отпорности на старење. Елементе снабдети свим потребним оковом за правилно функционисање - оков типа Stubline или одговарајући. У цену укључити и потпрозорске даске од PVC , као и спољашње окапнице од алуминијума.

Обавеза је понуђача да пажљиво демонтира постојећу столарију са минималним оштећењем малтера око прозора, нарочито фасадног дела малтера, обради шпалетне, изведе неопходне зидарске радове, који су дефинисани за сваку позицију посебно. Обавеза је понуђача да сва оштећења делова зидова, плафона, подова, инсталација, инвентара,.... и осталог доведе у првобитно функционално стање о свом трошку. Радови се морају извести квалитетно у свему према важећим прописима, стандардима и техничкој документацији. За време извођења радова, понуђач је дужан да предузме све потребне мере, како не би дошло до оштећења објекта или опреме у истом.

**********Обавеза је понуђача да уз понуду достави на увид узорке профила алуминијумске и PVC столарије, као и техничку документацију којом се потврђују параметри за столарију захтевани конкурсном документацијом и то:**

- **важеће атесте референтне лабораторије за испитивање материјала, који гласе на произвођача профила и произвођача окова, а којима се потврђују параметри за столарију захтевани конкурсном документацијом (Произвођачки атест за профил издат од стране акредитоване лабораторије попут certificate of conformity IFT Rosenheim „или одговарајући“ и Произвођачки атест за оков (hardvare) издат од стране акредитоване лабораторије попут certificate of conformity IFT Rosenheim „или одговарајући)“.**

Важећи атести могу бити издати од стране домаће или стране акредитоване лабораторије. Атести који се достављају на страном језику морају бити преведени на српски језик и оверени од стране овлашћеног тумача.

- **извештаје о испитивању референтне лабораторије**
- **и каталог произвођача понуђених профила.**

SPECIFIKACIJA	fasanda stolarija - prozor	**pos 01.01.**	R_1:50

IZGLED

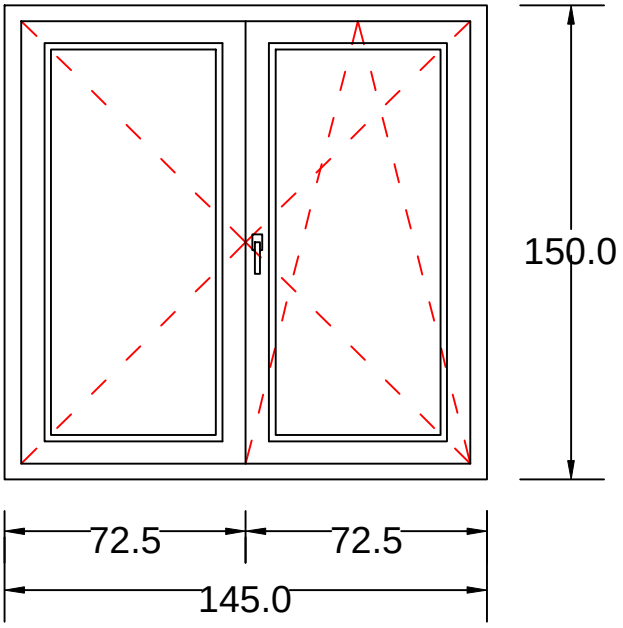

ZIDARSKA MERA	**147 / 152 cm**	MERE UZETI NA LICU MESTA

OPIS

Postojeći prozor je dvokrilan, dimenzije 1450/1500mm. Prozor je izrađena od metalnmih profila, zastakljena jednostrukim staklom 4mm. Okov i profili su dotrajali.
Potrebno ga je zameniti sa:
Profilnim PVC sistemom, dimenzija 1450/1500mm, sa 7 komora, bele boje i dubine ugradnje od 83 mm. Koeficijent prolaza toplote profila od Uf≤0.9 W/m²K i sa čelikom debljine 1.5mm. Ispuna se sastoji od termopanadebljine 40mm 4/14/4/12/4 i Ug vrednosti od 0,6 W/m²K. Zaptivanje EPDM gumom. Elemente snabdeti svim potrebnim okovom za pravilno funkcionisanje. Način otvaranja je definisan šemom stolarije.

BROJ KOMADA	**L**		**D**		**UKUPNO : 2 kom**

Mesto ugradnje		
	OBJEKAT	**LjUBOVIJA**
	NAPOMENA	Potrebno je uraditi demontažu postojeće stolarije, zatim montažu nove i obraditi špaletne oko prozora nakon montaže.

SPECIFIKACIJA	fasanda stolarija - prozor	**pos 01.02.**	R_1:50

IZGLED

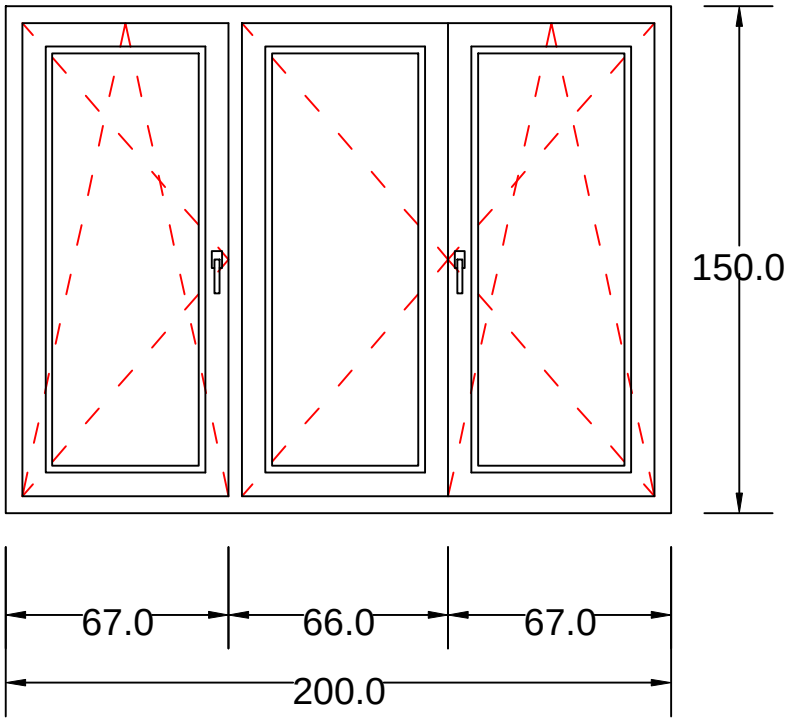

ZIDARSKA MERA	202 / 152 cm	MERE UZETI NA LICU MESTA

OPIS

Postojeći prozor je trokrilan, dimenzije 2000/1500mm. Prozor je izrađena od metalnmih profila, zastakljena jednostrukim staklom 4mm. Okov i profili su dotrajali.
Potrebno ga je zameniti sa:
Profilnim PVC sistemom, dimenzija 2000/1500mm, sa 7 komora, bele boje i dubine ugradnje od 83 mm. Koeficijent prolaza toplote profila od Uf≤0.9 W/m²K i sa čelikom debljine 1.5mm. Ispuna se sastoji od termopanadebljine 40mm 4/14/4/12/4 i Ug vrednosti od 0,6 W/m²K. Zaptivanje EPDM gumom. Elemente snabdeti svim potrebnim okovom za pravilno funkcionisanje. Način otvaranja je definisan šemom stolarije.

BROJ KOMADA	L		D		UKUPNO : 1 kom

Mesto ugradnje		
	OBJEKAT	**LjUBOVIJA**
	NAPOMENA	Potrebno je uraditi demontažu postojeće stolarije, zatim montažu nove i obraditi špaletne oko prozora nakon montaže.

SPECIFIKACIJA	fasanda stolarija - prozor	**pos 01.03.**	R_1:50

IZGLED

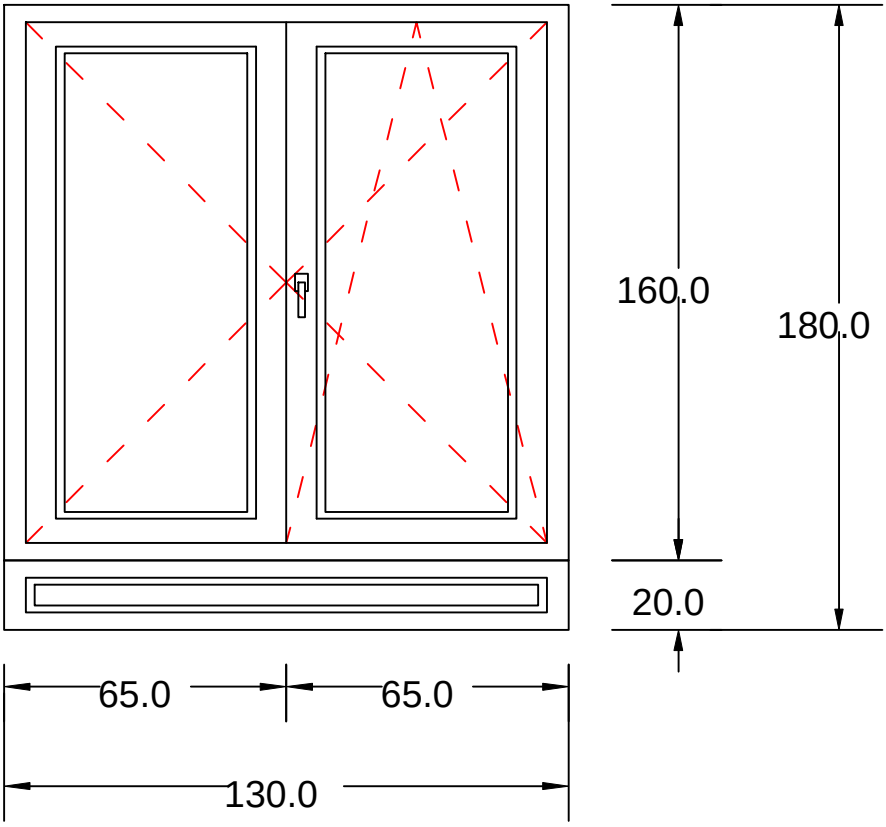

ZIDARSKA MERA	132 / 182 cm	MERE UZETI NA LICU MESTA

OPIS

Postojeći prozor je dvokrilan, dimenzije 1300/1800mm. Prozor je izrađena od metalnmih profila, zastakljena jednostrukim staklom 4mm. Okov i profili su dotrajali.
Potrebno ga je zameniti sa:
Profilnim PVC sistemom, dimenzija 1300/1800mm, sa 7 komora, bele boje i dubine ugradnje od 83 mm. Koeficijent prolaza toplote profila od Uf≤0.9 W/m²K i sa čelikom debljine 1.5mm. Ispuna se sastoji od termopanadebljine 40mm 4/14/4/12/4 i Ug vrednosti od 0,6 W/m²K. Zaptivanje EPDM gumom. Elemente snabdeti svim potrebnim okovom za pravilno funkcionisanje. Način otvaranja je definisan šemom stolarije.

BROJ KOMADA	L		D		UKUPNO : 2 kom

Mesto ugradnje		
	OBJEKAT	**LjUBOVIJA**
	NAPOMENA	Potrebno je uraditi demontažu postojeće stolarije, zatim montažu nove i obraditi špaletne oko prozora nakon montaže.

SPECIFIKACIJA	fasanda stolarija - prozor	pos 01.04.	R_1:50

IZGLED

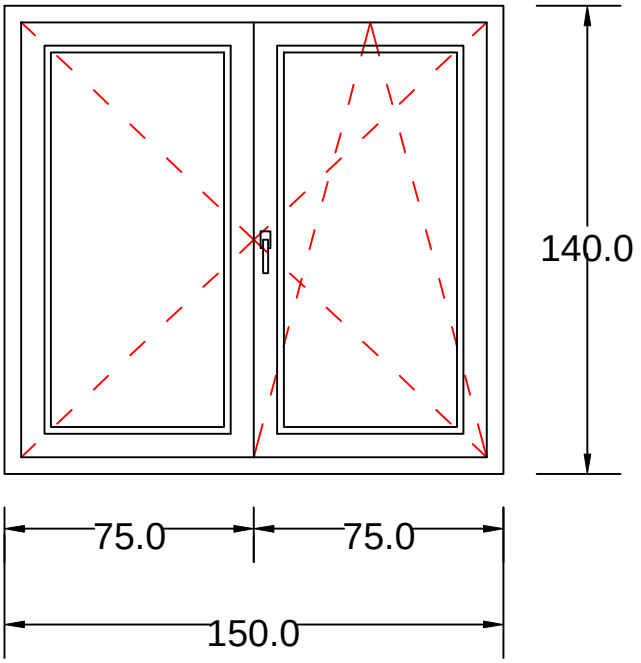

ZIDARSKA MERA	152 / 142 cm	MERE UZETI NA LICU MESTA

OPIS

Postojeći prozor je dvokrilan, dimenzije 1500/1400mm. Prozor je izrađena od metalnmih profila, zastakljena jednostrukim staklom 4mm. Okov i profili su dotrajali.
Potrebno ga je zameniti sa:
Profilnim PVC sistemom, dimenzija 1500/1400mm, sa 7 komora, bele boje i dubine ugradnje od 83 mm. Koeficijent prolaza toplote profila od Uf≤0.9 W/m²K i sa čelikom debljine 1.5mm. Ispuna se sastoji od termopanadebljine 40mm 4/14/4/12/4 i Ug vrednosti od 0,6 W/m²K. Zaptivanje EPDM gumom. Elemente snabdeti svim potrebnim okovom za pravilno funkcionisanje. Način otvaranja je definisan šemom stolarije.

BROJ KOMADA	L		D		UKUPNO : 3 kom

Mesto ugradnje		
	OBJEKAT	**LjUBOVIJA**
	NAPOMENA	Potrebno je uraditi demontažu postojeće stolarije, zatim montažu nove i obraditi špaletne oko prozora nakon montaže.

SPECIFIKACIJA	fasanda stolarija - prozor	pos 01.05.	R_1:50

IZGLED

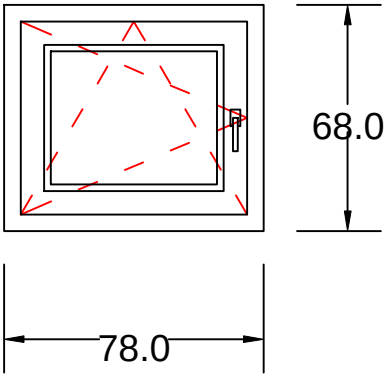

ZIDARSKA MERA	80 / 70 cm	MERE UZETI NA LICU MESTA

OPIS

Postojeći prozor je jednokrilan, dimenzije 780/680mm. Prozor je izrađena od metalnmih profila, zastakljena jednostrukim staklom 4mm. Okov i profili su dotrajali.
Potrebno ga je zameniti sa:
Profilnim PVC sistemom, dimenzija 780/680mm, sa 7 komora, bele boje i dubine ugradnje od 83mm. Koeficijent prolaza toplote profila od Uf≤0.9W/m²K i sa čelikom debljine 1.5mm. Ispuna se sastoji od termopanadebljine 40mm 4/14/4/12/4 i Ug vrednosti od 0,6 W/m²K. Zaptivanje EPDM gumom. Elemente snabdeti svim potrebnim okovom za pravilno funkcionisanje. Način otvaranja je definisan šemom stolarije.

BROJ KOMADA	L		D		UKUPNO : 1 kom

Mesto ugradnje		
	OBJEKAT	**LjUBOVIJA**
	NAPOMENA	Potrebno je uraditi demontažu postojeće stolarije, zatim montažu nove i obraditi špaletne oko prozora nakon montaže.

SPECIFIKACIJA	fasanda stolarija - prozor	pos 02.01.	R_1:50

IZGLED

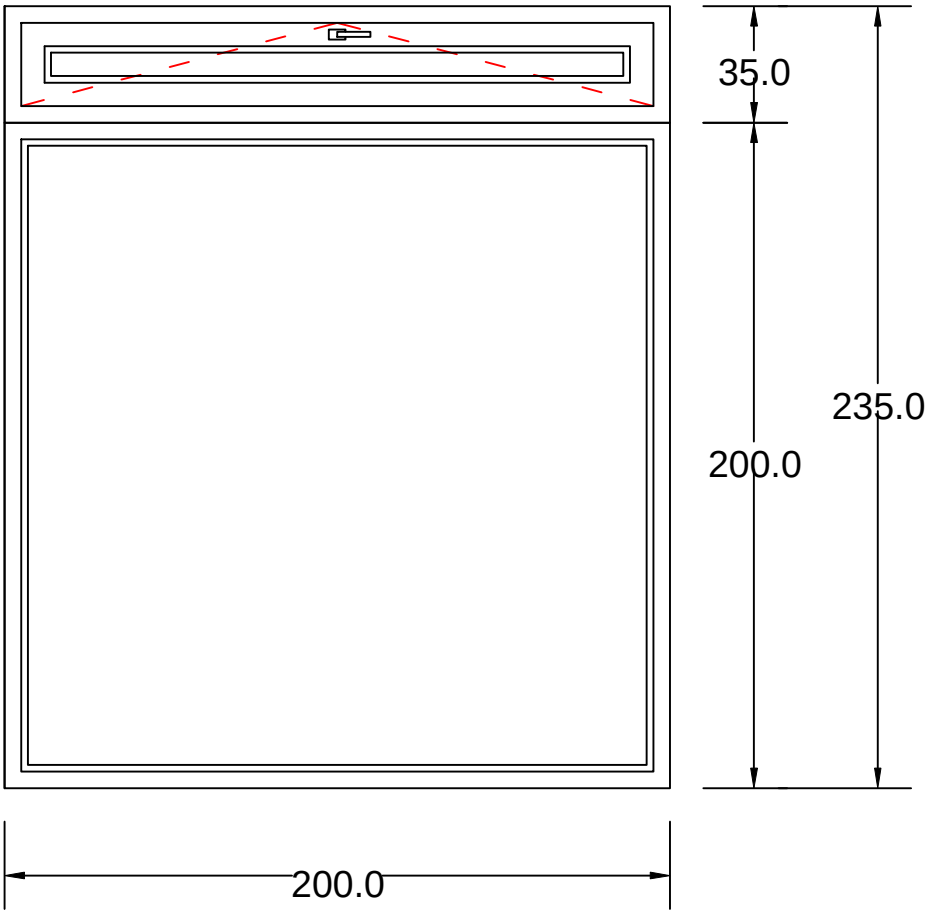

ZIDARSKA MERA	202 / 237 cm	MERE UZETI NA LICU MESTA

OPIS

Postojeći fiksni prozor sa ventusom, dimenzije 2000/2350mm. Prozor je izrađena od metalnmih profila, zastakljena jednostrukim staklom 4mm. Okov i profili su dotrajali.
Potrebno ga je zameniti sa:
Profilnim PVC sistemom, dimenzija 2000/2350mm, sa 7 komora, bele boje i dubine ugradnje od83mm. Koeficijent prolaza toplote profila od Uf≤0.9W/m²K i sa čelikom debljine 1.5mm. Ispuna se sastoji od termopanadebljine 40mm 4/14/4/12/4 i Ug vrednosti od 0,6 W/m²K. Zaptivanje EPDM gumom. Elemente snabdeti svim potrebnim okovom za pravilno funkcionisanje. Način otvaranja je definisan šemom stolarije.

BROJ KOMADA	L		D		UKUPNO : 3 kom

Mesto ugradnje		
	OBJEKAT	**SOPOT**
	NAPOMENA	Potrebno je uraditi demontažu postojeće stolarije, zatim montažu nove i obraditi špaletne oko prozora nakon montaže.

SPECIFIKACIJA	fasanda stolarija - prozor	**pos 02.02.**	R_1:50

IZGLED

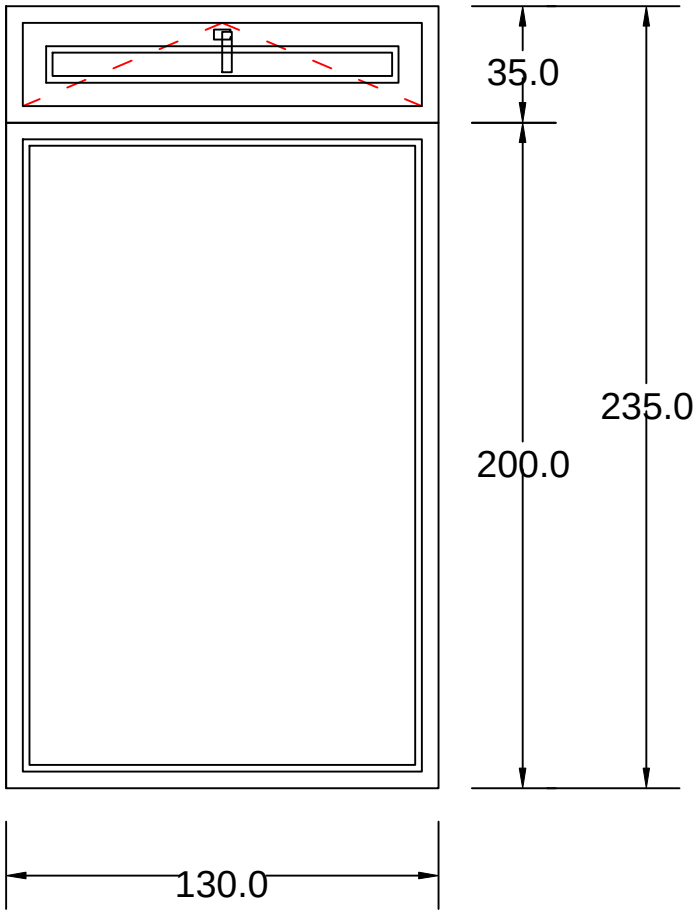

ZIDARSKA MERA	**132 / 237 cm**	MERE UZETI NA LICU MESTA

OPIS

Postojeći fiksni prozor sa ventusom, dimenzije 1300/2350mm. Prozor je izrađena od metalnmih profila, zastakljena jednostrukim staklom 4mm. Okov i profili su dotrajali.
Potrebno ga je zameniti sa:
Profilnim PVC sistemom, dimenzija 1300/2350mm, sa 7 komora, bele boje i dubine ugradnje od 83mm. Koeficijent prolaza toplote profila od Uf≤0.9W/m²K i sa čelikom debljine 1.5mm. Ispuna se sastoji od termopanadebljine 40mm 4/14/4/12/4 i Ug vrednosti od 0,6 W/m²K. Zaptivanje EPDM gumom. Elemente snabdeti svim potrebnim okovom za pravilno funkcionisanje. Način otvaranja je definisan šemom stolarije.

BROJ KOMADA	**L**		**D**		**UKUPNO : 2 kom**

Mesto ugradnje		
	OBJEKAT	**SOPOT**
	NAPOMENA	Potrebno je uraditi demontažu postojeće stolarije, zatim montažu nove i obraditi špaletne oko prozora nakon montaže.

SPECIFIKACIJA	fasanda stolarija - prozor	pos 02.03.	R_1:50

IZGLED

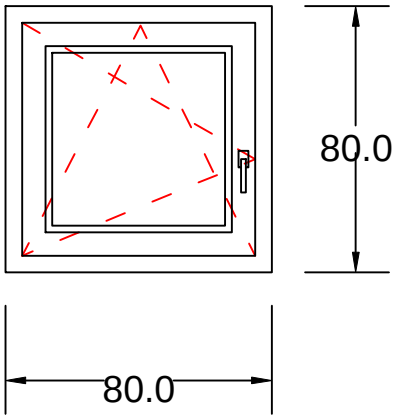

ZIDARSKA MERA	82 / 82 cm	MERE UZETI NA LICU MESTA

OPIS

Postojeći prozor je jednokrilan, dimenzije 800/800mm. Prozor je izrađena od metalnmih profila, zastakljena jednostrukim staklom 4mm. Okov i profili su dotrajali.
Potrebno ga je zameniti sa:
Profilnim PVC sistemom, dimenzija 800/800mm, sa 7 komora, bele boje i dubine ugradnje od 83mm. Koeficijent prolaza toplote profila od Uf≤0.9W/m²K i sa čelikom debljine 1.5mm. Ispuna se sastoji od termopanadebljine 40mm 4/14/4/12/4 i Ug vrednosti od 0,6 W/m²K. Zaptivanje EPDM gumom. Elemente snabdeti svim potrebnim okovom za pravilno funkcionisanje. Način otvaranja je definisan šemom stolarije.

BROJ KOMADA	L		D		UKUPNO : 2 kom

Mesto ugradnje		
	OBJEKAT	**SOPOT**
	NAPOMENA	Potrebno je uraditi demontažu postojeće stolarije, zatim montažu nove i obraditi špaletne oko prozora nakon montaže.

SPECIFIKACIJA	fasanda stolarija - prozor	pos 02.04.	R_1:50

IZGLED

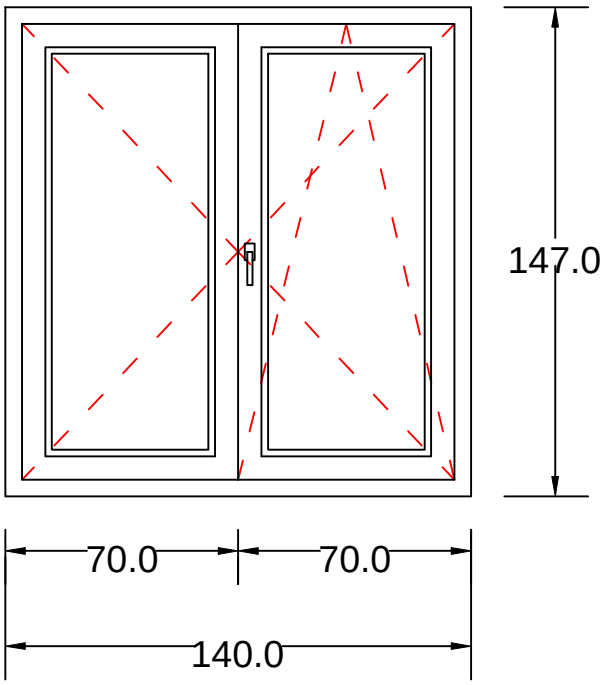

ZIDARSKA MERA	142 / 149 cm	MERE UZETI NA LICU MESTA

OPIS

Postojeći prozor je dvokrilan, dimenzije 1400/1470mm. Prozor je izrađena od metalnmih profila, zastakljena jednostrukim staklom 4mm. Okov i profili su dotrajali.
Potrebno ga je zameniti sa:
Profilnim PVC sistemom, dimenzija 1400/1470mm, sa 7 komora, bele boje i dubine ugradnje od 83mm. Koeficijent prolaza toplote profila od Uf≤0.9W/m²K i sa čelikom debljine 1.5mm. Ispuna se sastoji od termopanadebljine 40mm 4/14/4/12/4 i Ug vrednosti od 0,6 W/m²K. Zaptivanje EPDM gumom. Elemente snabdeti svim potrebnim okovom za pravilno funkcionisanje. Način otvaranja je definisan šemom stolarije.

BROJ KOMADA	L		D		UKUPNO : 2 kom

Mesto ugradnje		
	OBJEKAT	**SOPOT**
	NAPOMENA	Potrebno je uraditi demontažu postojeće stolarije, zatim montažu nove i obraditi špaletne oko prozora nakon montaže.

SPECIFIKACIJA	fasanda stolarija - prozor	**pos 02.05.**	R_1:50

IZGLED

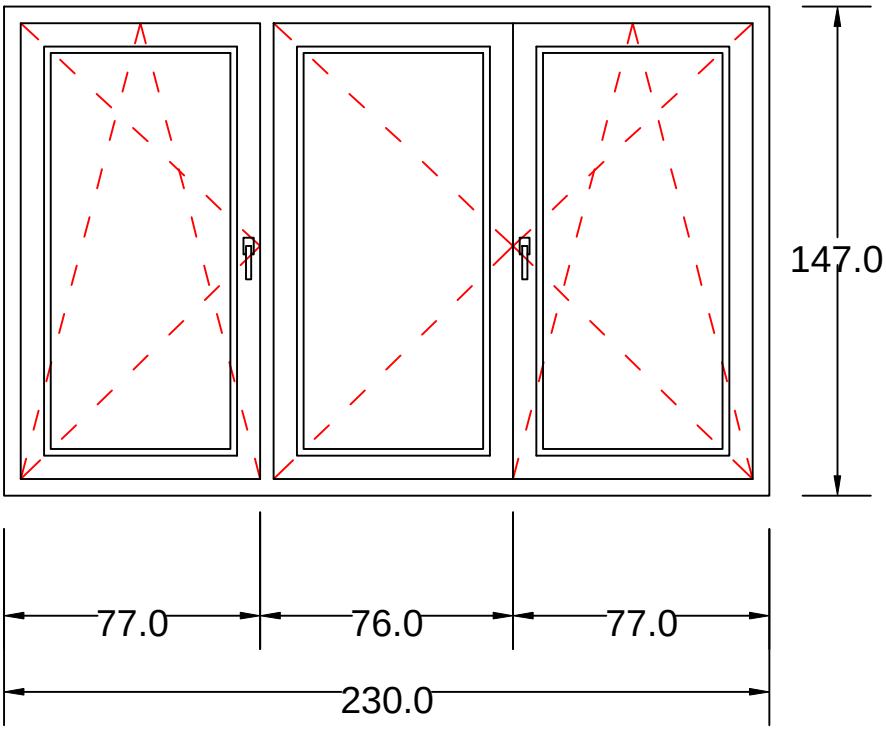

ZIDARSKA MERA	232 / 149 cm	MERE UZETI NA LICU MESTA

OPIS

Postojeći prozor je trokrilan, dimenzije 2300/1470mm. Prozor je izrađena od metalnmih profila, zastakljena jednostrukim staklom 4mm. Okov i profili su dotrajali.
Potrebno ga je zameniti sa:
Profilnim PVC sistemom, dimenzija 2300/1470mm, sa 7 komora, bele boje i dubine ugradnje od 83mm. Koeficijent prolaza toplote profila od Uf≤0.9W/m²K i sa čelikom debljine 1.5mm. Ispuna se sastoji od termopanadebljine 40mm 4/14/4/12/4 i Ug vrednosti od 0,6 W/m²K. Zaptivanje EPDM gumom. Elemente snabdeti svim potrebnim okovom za pravilno funkcionisanje. Način otvaranja je definisan šemom stolarije.

BROJ KOMADA	L		D		UKUPNO : 1 kom

Mesto ugradnje		
	OBJEKAT	**SOPOT**
	NAPOMENA	Potrebno je uraditi demontažu postojeće stolarije, zatim montažu nove i obraditi špaletne oko prozora nakon montaže.

SPECIFIKACIJA	fasanda stolarija - prozor	**pos 03.01.**	R_1:50

IZGLED

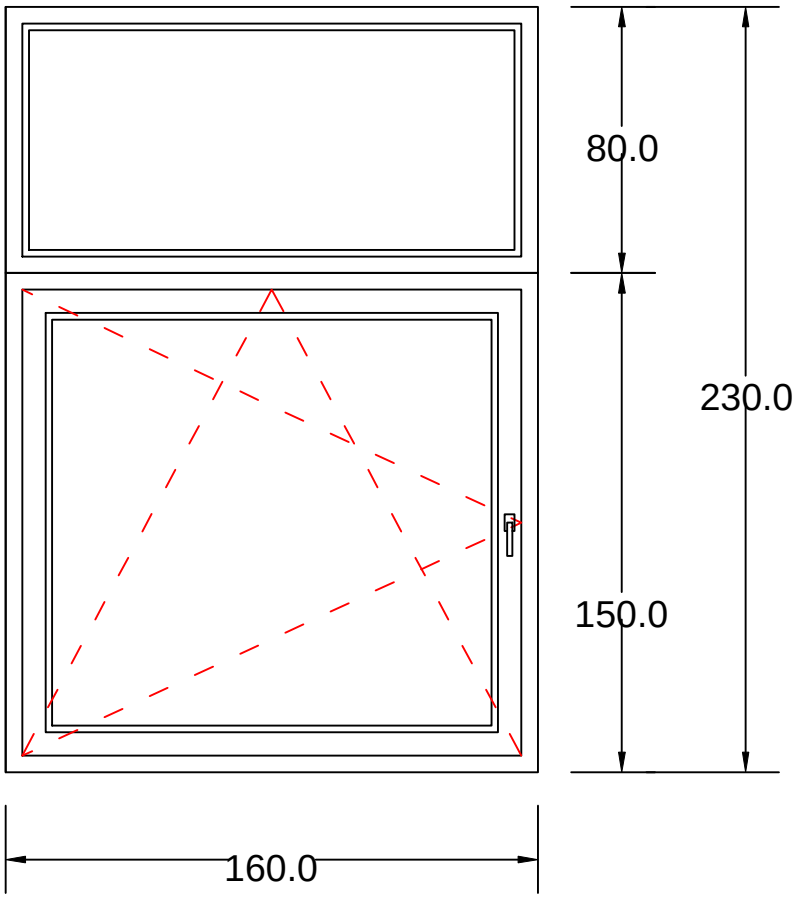

ZIDARSKA MERA	**162 / 232 cm**	MERE UZETI NA LICU MESTA

OPIS

Postojeći jednokrilni prozor, dimenzije 1600/2300mm. Prozor je izrađena od metalnmih profila, zastakljena jednostrukim staklom 4mm. Okov i profili su dotrajali.
Potrebno ga je zameniti sa:
Profilnim PVC sistemom, dimenzija 1600/2300mm, sa 7 komora, bele boje i dubine ugradnje od 83mm. Koeficijent prolaza toplote profila od Uf≤0.9W/m²K i sa čelikom debljine 1.5mm.
Ispuna se sastoji od termopanadebljine 40mm 4/14/4/12/4 i Ug vrednosti od 0,6 W/m²K. Zaptivanje EPDM gumom. Elemente snabdeti svim potrebnim okovom za pravilno funkcionisanje. Način otvaranja je definisan šemom stolarije.

BROJ KOMADA	**L**		**D**		**UKUPNO : 17 kom**

Mesto ugradnje	OBJEKAT	**TOPOLA**
	NAPOMENA	Potrebno je uraditi demontažu postojeće stolarije, zatim montažu nove i obraditi špaletne oko prozora nakon montaže.

SPECIFIKACIJA	fasanda stolarija - prozor	**pos 03.02.**	R_1:50

IZGLED

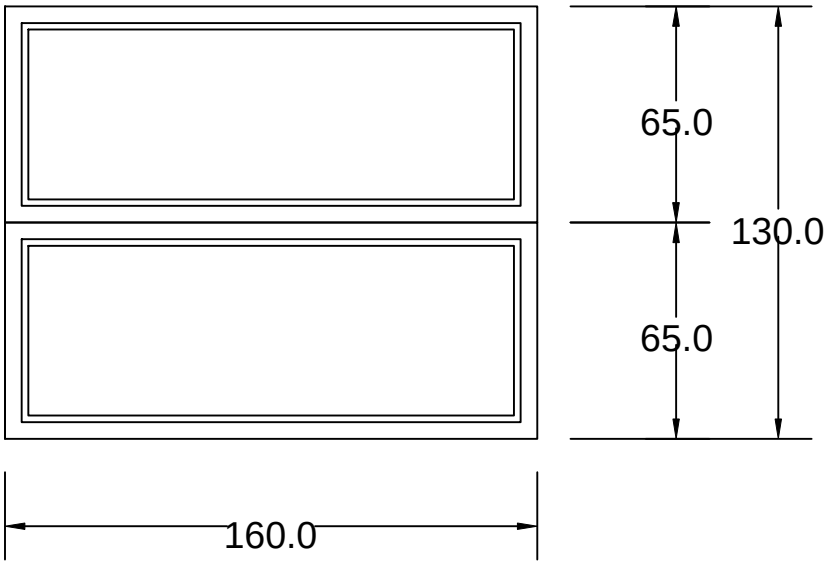

ZIDARSKA MERA	**162 / 132 cm**	MERE UZETI NA LICU MESTA

OPIS

Postojeći fiksni prozor, dimenzije 1600/1300mm. Prozor je izrađena od metalnmih profila, zastakljena jednostrukim staklom 4mm. Okov i profili su dotrajali.
Potrebno ga je zameniti sa:
Profilnim PVC sistemom, dimenzija 1600/1300mm, sa 7 komora, bele boje i dubine ugradnje od 83mm. Koeficijent prolaza toplote profila od Uf≤0.9W/m²K i sa čelikom debljine 1.5mm. Ispuna se sastoji od termopanadebljine 40mm 4/14/4/12/4 i Ug vrednosti od 0,6 W/m²K. Zaptivanje EPDM gumom. Elemente snabdeti svim potrebnim okovom za pravilno funkcionisanje. Način otvaranja je definisan šemom stolarije.

BROJ KOMADA	**L**		**D**		**UKUPNO : 17 kom**

Mesto ugradnje	OBJEKAT	**TOPOLA**
	NAPOMENA	Potrebno je uraditi demontažu postojeće stolarije, zatim montažu nove i obraditi špaletne oko prozora nakon montaže.

SPECIFIKACIJA	fasanda stolarija - prozor	**pos 03.03.**	R_1:50

IZGLED

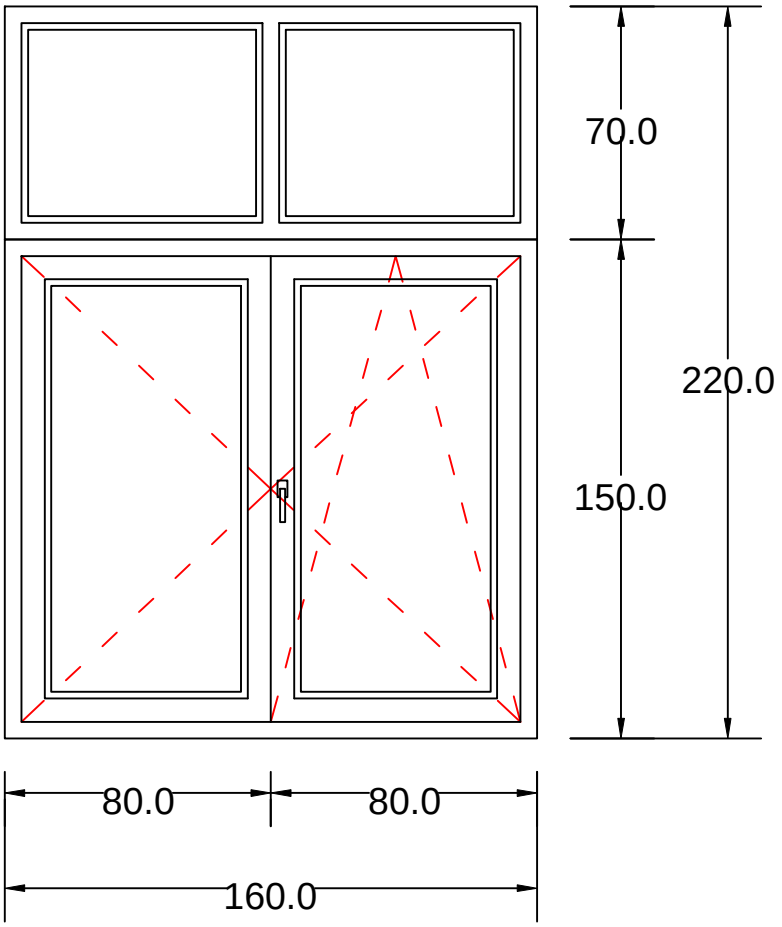

ZIDARSKA MERA	162 / 222 cm	MERE UZETI NA LICU MESTA

OPIS

Postojeći prozor je dvokrilan, dimenzije 1600/2200mm. Prozor je izrađena od metalnmih profila, zastakljena jednostrukim staklom 4mm. Okov i profili su dotrajali.
Potrebno ga je zameniti sa:
Profilnim PVC sistemom, dimenzija 1600/2200mm, sa 7 komora, bele boje i dubine ugradnje od 83mm. Koeficijent prolaza toplote profila od Uf≤0.9W/m²K i sa čelikom debljine 1.5mm. Ispuna se sastoji od termopanadebljine 40mm 4/14/4/12/4 i Ug vrednosti od 0,6 W/m²K. Zaptivanje EPDM gumom. Elemente snabdeti svim potrebnim okovom za pravilno funkcionisanje. Način otvaranja je definisan šemom stolarije.

BROJ KOMADA	L		D		UKUPNO : 1 kom

Mesto ugradnje		
	OBJEKAT	**TOPOLA**
	NAPOMENA	Potrebno je uraditi demontažu postojeće stolarije, zatim montažu nove i obraditi špaletne oko prozora nakon montaže.

SPECIFIKACIJA	fasanda stolarija - prozor	**pos 03.04.**	R_1:50

IZGLED

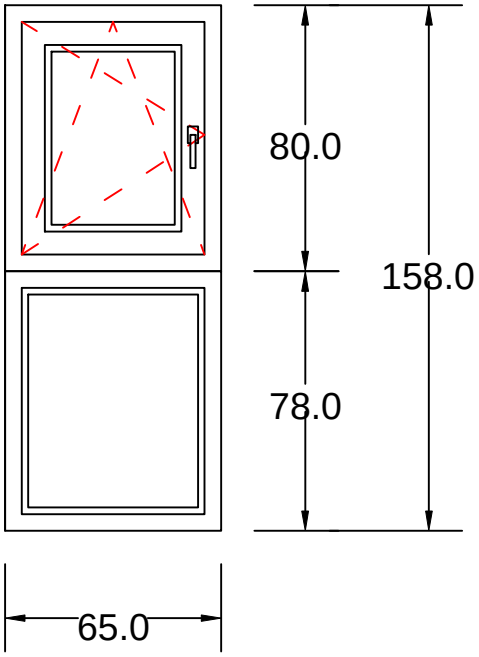

ZIDARSKA MERA	**67 / 160 cm**	MERE UZETI NA LICU MESTA

OPIS

Postojeći jednokrilni prozor sa fiksnim delom, dimenzije 670/1580mm. Prozor je izrađena od metalnmih profila, zastakljena jednostrukim staklom 4mm. Okov i profili su dotrajali.
Potrebno ga je zameniti sa:
Profilnim PVC sistemom, dimenzija 670/1580mm, sa 7 komora, bele boje i dubine ugradnje od 83mm. Koeficijent prolaza toplote profila od Uf≤0.9W/m²K i sa čelikom debljine 1.5mm. Ispuna se sastoji od termopanadebljine 40mm 4/14/4/12/4 i Ug vrednosti od 0,6 W/m²K. Zaptivanje EPDM gumom. Elemente snabdeti svim potrebnim okovom za pravilno funkcionisanje. Način otvaranja je definisan šemom stolarije.

BROJ KOMADA	**L**		**D**		**UKUPNO : 3 kom**

Mesto ugradnje	OBJEKAT	**TOPOLA**
	NAPOMENA	Potrebno je uraditi demontažu postojeće stolarije, zatim montažu nove i obraditi špaletne oko prozora nakon montaže.

SPECIFIKACIJA	fasanda stolarija - prozor	**pos 03.05.**	R_1:50

IZGLED

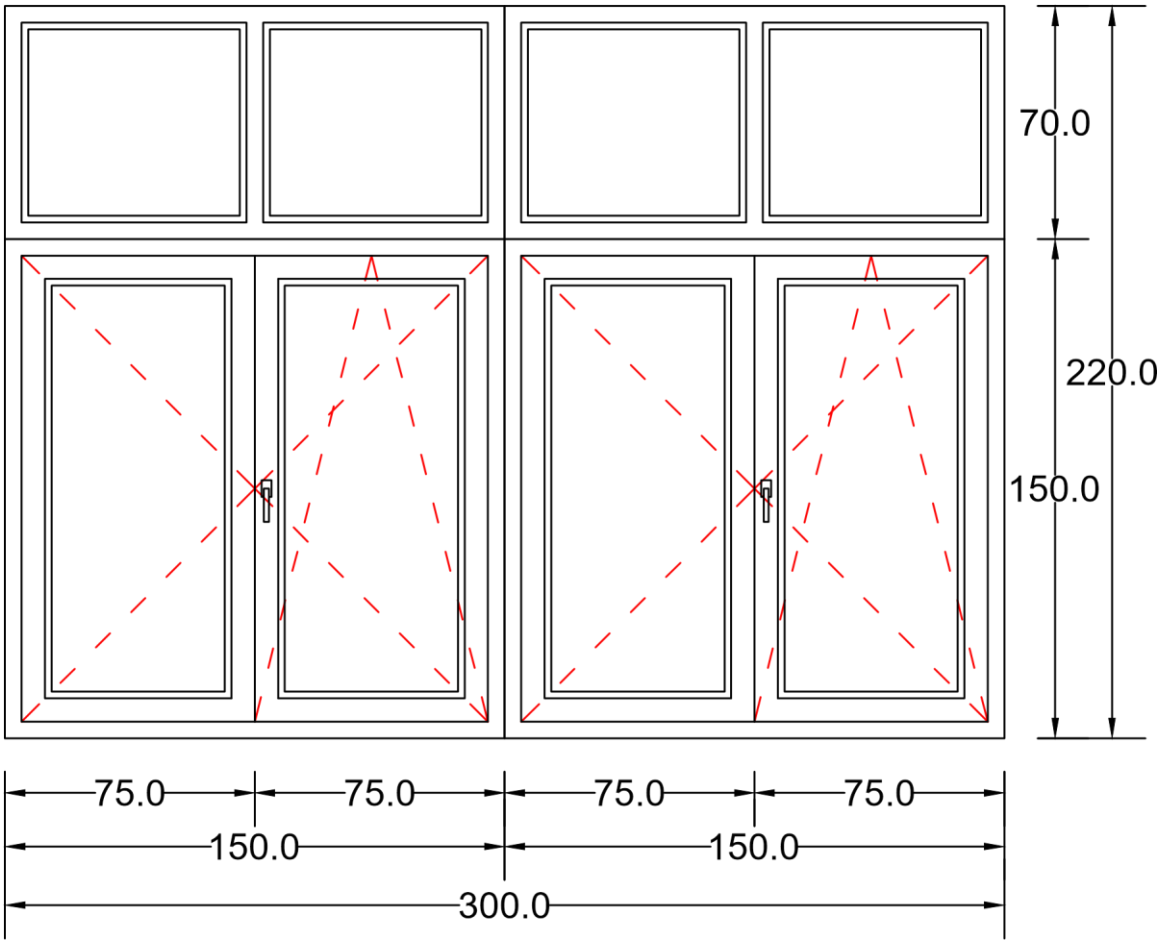

ZIDARSKA MERA	302 / 222 cm	MERE UZETI NA LICU MESTA

OPIS

Postojeći prozor je dvokrilan sa fiksnim delom, dimenzije 3000/2200mm. Prozor je izrađena od metalnmih profila, zastakljena jednostrukim staklom 4mm. Okov i profili su dotrajali.
Potrebno ga je zameniti sa:
Profilnim PVC sistemom, dimenzija 3000/2200mm, sa 7 komora, bele boje i dubine ugradnje od 83mm. Koeficijent prolaza toplote profila od Uf≤0.9W/m²K i sa čelikom debljine 1.5mm. Ispuna se sastoji od termopanadebljine 40mm 4/14/4/12/4 i Ug vrednosti od 0,6 W/m²K. Zaptivanje EPDM gumom. Elemente snabdeti svim potrebnim okovom za pravilno funkcionisanje. Način otvaranja je definisan šemom stolarije.

BROJ KOMADA	L		D		UKUPNO : 1 kom

Mesto ugradnje		
	OBJEKAT	**TOPOLA**
	NAPOMENA	Potrebno je uraditi demontažu postojeće stolarije, zatim montažu nove i obraditi špaletne oko prozora nakon montaže.

SPECIFIKACIJA	fasanda stolarija - prozor	**pos 04.01.**	R_1:50

IZGLED

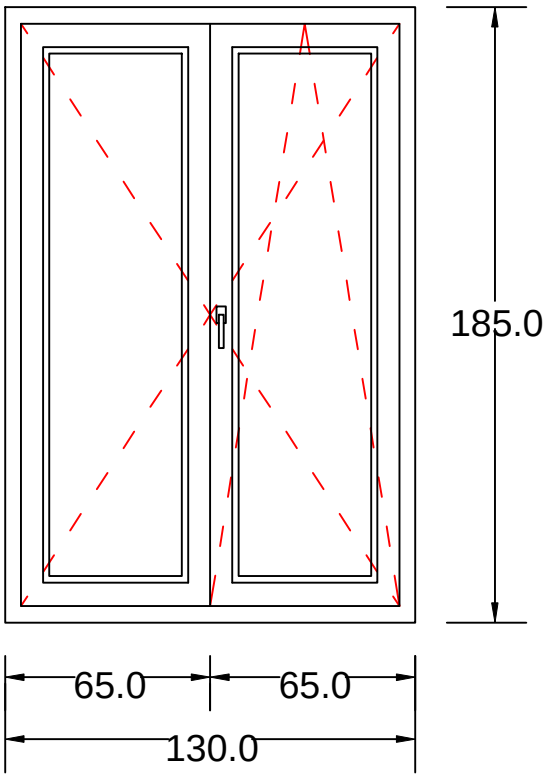

ZIDARSKA MERA	**132 / 187cm**	MERE UZETI NA LICU MESTA

OPIS

Postojeći prozor je dvokrilan, dimenzije 1300/1850mm. Prozor je izrađena od metalnmih profila, zastakljena jednostrukim staklom 4mm. Okov i profili su dotrajali.
Potrebno ga je zameniti sa:
Profilnim PVC sistemom, dimenzija 1300/1850mm, sa 7 komora, bele boje i dubine ugradnje od 83 mm. Koeficijent prolaza toplote profila od Uf≤0.9W/m²K i sa čelikom debljine 1.5mm. Ispuna se sastoji od termopanadebljine 40mm 4/14/4/12/4 i Ug vrednosti od 0,6 W/m²K. Zaptivanje EPDM gumom. Elemente snabdeti svim potrebnim okovom za pravilno funkcionisanje. Način otvaranja je definisan šemom stolarije.

BROJ KOMADA	**L**		**D**		**UKUPNO : 52 kom**

Mesto ugradnje	OBJEKAT	**STARI GRAD / BEOGRAD**
	NAPOMENA	Potrebno je uraditi demontažu postojeće stolarije, zatim montažu nove i obraditi špaletne oko prozora nakon montaže.

SPECIFIKACIJA	fasanda stolarija-balkon vrata	pos 04.02.	R_1:50

IZGLED

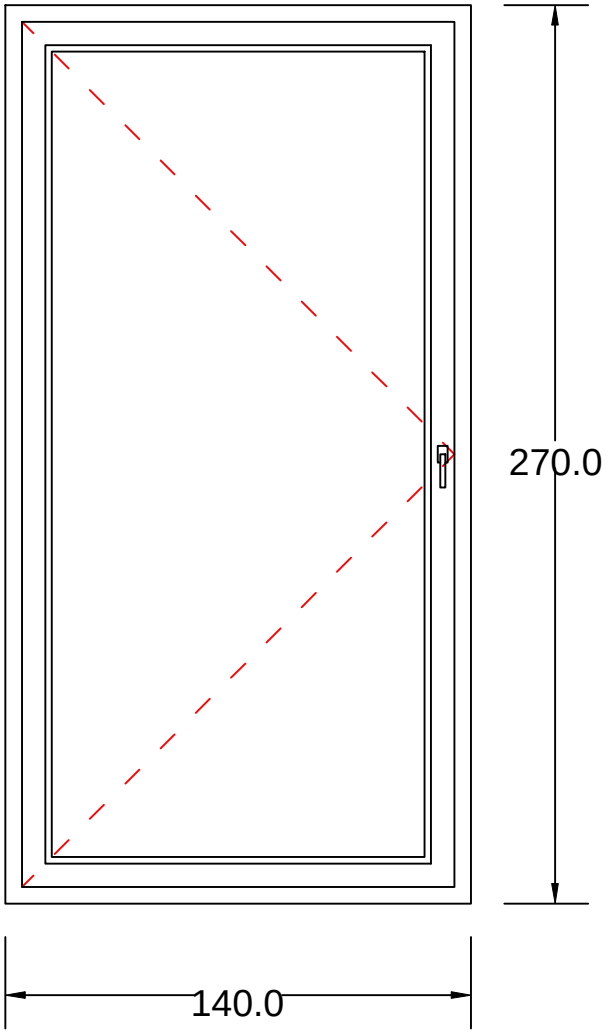

ZIDARSKA MERA	142 / 272 cm	MERE UZETI NA LICU MESTA

OPIS

Postojeća balkonska vrata, dimenzije 1400/2700mm. Vrata su izrađena od metalnmih profila, zastakljena jednostrukim staklom 4mm. Okov i profili su dotrajali.
Potrebno ga je zameniti sa:
Profilnim PVC sistemom, dimenzija 1400/2700mm, sa 7 komora, bele boje i dubine ugradnje od 83mm. Koeficijent prolaza toplote profila od Uf≤0.9W/m²K i sa čelikom debljine 1.5mm. Ispuna se sastoji od termopanadebljine 40mm 4/14/4/12/4 i Ug vrednosti od 0,6 W/m²K. Zaptivanje EPDM gumom. Elemente snabdeti svim potrebnim okovom za pravilno funkcionisanje. Način otvaranja je definisan šemom stolarije.

BROJ KOMADA	L		D		UKUPNO : 1 kom

Mesto ugradnje		
	OBJEKAT	**STARI GRAD / BEOGRAD**
	NAPOMENA	Potrebno je uraditi demontažu postojeće stolarije, zatim montažu nove i obraditi špaletne oko prozora nakon montaže.

SPECIFIKACIJA	fasanda stolarija - prozor	pos 04.03.	R_1:100

IZGLED

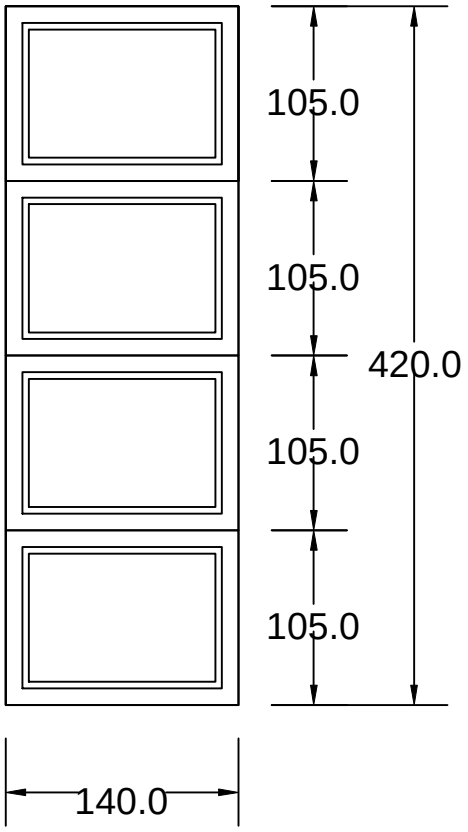

ZIDARSKA MERA	142 / 422 cm	MERE UZETI NA LICU MESTA

OPIS

Postojeći fiksni prozor, dimenzije 1400/4200mm. Prozor je izrađena od metalnmih profila, zastakljena jednostrukim staklom 4mm. Okov i profili su dotrajali.
Potrebno ga je zameniti sa:
Profilnim PVC sistemom, dimenzija 1400/4200mm, sa 7 komora, bele boje i dubine ugradnje od 83 mm. Koeficijent prolaza toplote profila od Uf≤0.9W/m²K i sa čelikom debljine 1.5mm. Ispuna se sastoji od termopanadebljine 40mm 4/14/4/12/4 i Ug vrednosti od 0,6 W/m²K. Zaptivanje EPDM gumom. Elemente snabdeti svim potrebnim okovom za pravilno funkcionisanje. Način otvaranja je definisan šemom stolarije.

BROJ KOMADA	L		D		UKUPNO : 1 kom

Mesto ugradnje		
	OBJEKAT	STARI GRAD / BEOGRAD
	NAPOMENA	Potrebno je uraditi demontažu postojeće stolarije, zatim montažu nove i obraditi špaletne oko prozora nakon montaže.

SPECIFIKACIJA	fasanda stolarija - prozor	**pos 04.04.**	R_1:50

IZGLED

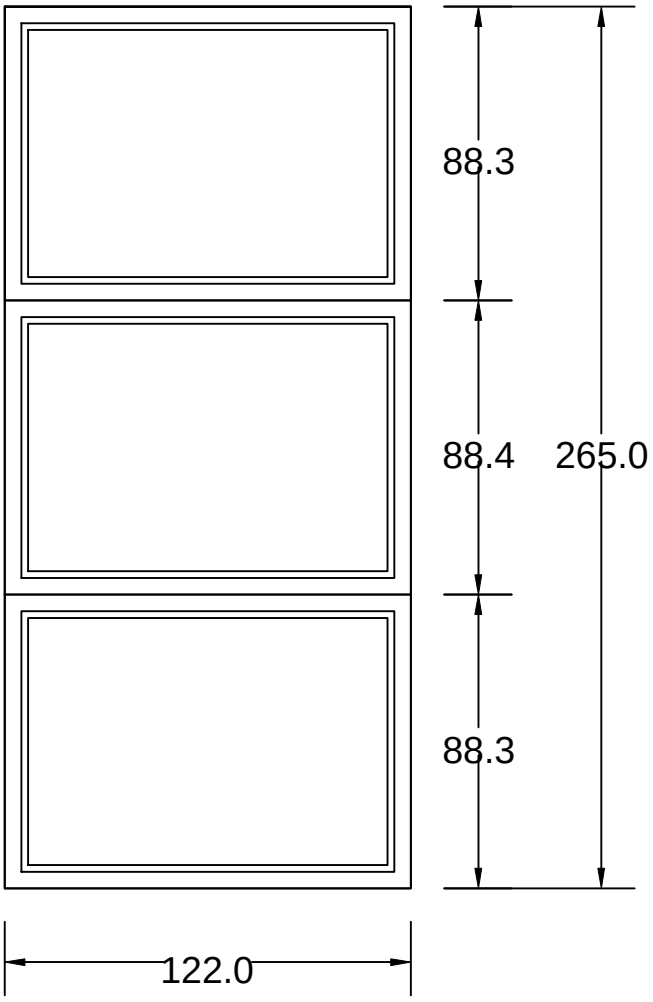

ZIDARSKA MERA	124 / 267 cm	MERE UZETI NA LICU MESTA

OPIS

Postojeći fiksni prozor, dimenzije 1220/2650mm. Prozor je izrađena od metalnmih profila, zastakljena jednostrukim staklom 4mm. Okov i profili su dotrajali.
Potrebno ga je zameniti sa:
Profilnim PVC sistemom, dimenzija 1220/2650mm, sa 7 komora, bele boje i dubine ugradnje od 83 mm. Koeficijent prolaza toplote profila od Uf≤0.9W/m²K i sa čelikom debljine 1.5mm. Ispuna se sastoji od termopanadebljine 40mm 4/14/4/12/4 i Ug vrednosti od 0,6 W/m²K. Zaptivanje EPDM gumom. Elemente snabdeti svim potrebnim okovom za pravilno funkcionisanje. Način otvaranja je definisan šemom stolarije.

BROJ KOMADA	L		D		UKUPNO : 3 kom

Mesto ugradnje		
	OBJEKAT	**STARI GRAD / BEOGRAD**
	NAPOMENA	Potrebno je uraditi demontažu postojeće stolarije, zatim montažu nove i obraditi špaletne oko prozora nakon montaže.

SPECIFIKACIJA	fasanda stolarija - prozor	**pos 04.05.**	R_1:50

IZGLED

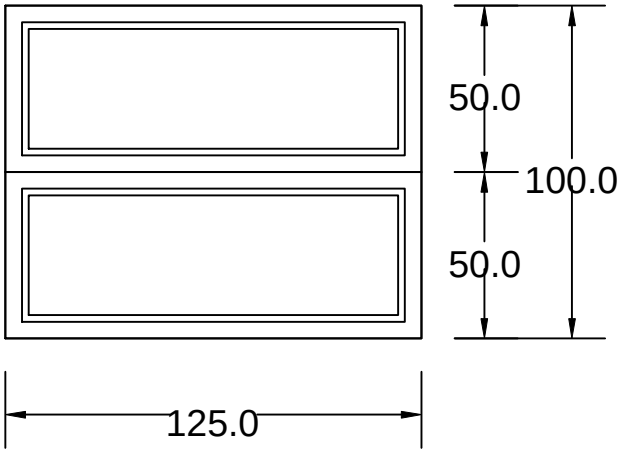

ZIDARSKA MERA	127 / 102 cm	MERE UZETI NA LICU MESTA

OPIS

Postojeći fiksni prozor, dimenzije 1250/1000mm. Prozor je izrađena od metalnmih profila, zastakljena jednostrukim staklom 4mm. Okov i profili su dotrajali.
Potrebno ga je zameniti sa:
Profilnim PVC sistemom, dimenzija 1250/1000mm, sa 7 komora, bele boje i dubine ugradnje od 83 mm. Koeficijent prolaza toplote profila od Uf≤0.9W/m²K i sa čelikom debljine 1.5mm. Ispuna se sastoji od termopanadebljine 40mm 4/14/4/12/4 i Ug vrednosti od 0,6 W/m²K. Zaptivanje EPDM gumom. Elemente snabdeti svim potrebnim okovom za pravilno funkcionisanje. Način otvaranja je definisan šemom stolarije.

BROJ KOMADA	L		D		UKUPNO : 1 kom

Mesto ugradnje		
	OBJEKAT	**STARI GRAD / BEOGRAD**
	NAPOMENA	Potrebno je uraditi demontažu postojeće stolarije, zatim montažu nove i obraditi špaletne oko prozora nakon montaže.

SPECIFIKACIJA	fasanda stolarija - prozor	**pos 04.06.**	R_1:50

IZGLED

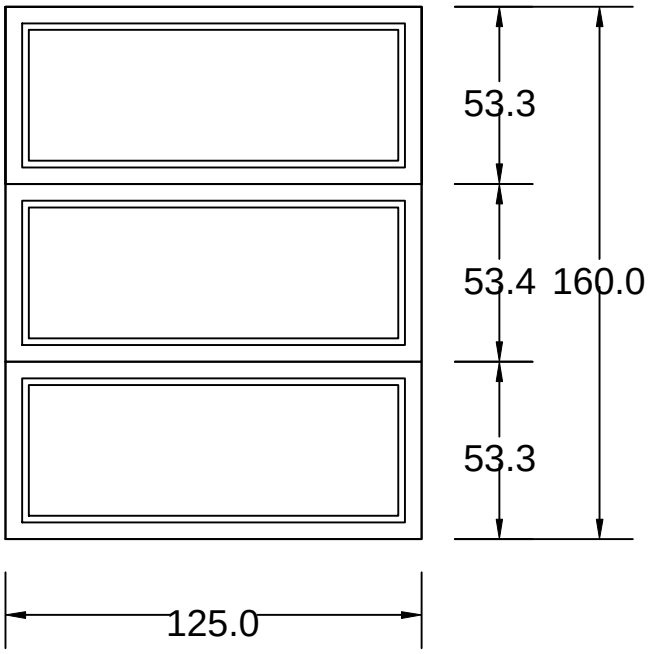

ZIDARSKA MERA	127 / 162 cm	MERE UZETI NA LICU MESTA

OPIS

Postojeći fiksni prozor, dimenzije 1250/1600mm. Prozor je izrađena od metalnmih profila, zastakljena jednostrukim staklom 4mm. Okov i profili su dotrajali.
Potrebno ga je zameniti sa:
Profilnim PVC sistemom, dimenzija 1250/1600mm, sa 7 komora, bele boje i dubine ugradnje od 83mm. Koeficijent prolaza toplote profila od Uf≤0.9W/m²K i sa čelikom debljine 1.5mm. Ispuna se sastoji od termopanadebljine 40mm 4/14/4/12/4 i Ug vrednosti od 0,6 W/m²K. Zaptivanje EPDM gumom. Elemente snabdeti svim potrebnim okovom za pravilno funkcionisanje. Način otvaranja je definisan šemom stolarije.

BROJ KOMADA	L		D		UKUPNO : 1 kom

Mesto ugradnje		
	OBJEKAT	**STARI GRAD / BEOGRAD**
	NAPOMENA	Potrebno je uraditi demontažu postojeće stolarije, zatim montažu nove i obraditi špaletne oko prozora nakon montaže.

SPECIFIKACIJA	fasanda stolarija - prozor	**pos 05.01.**	R_1:50

IZGLED

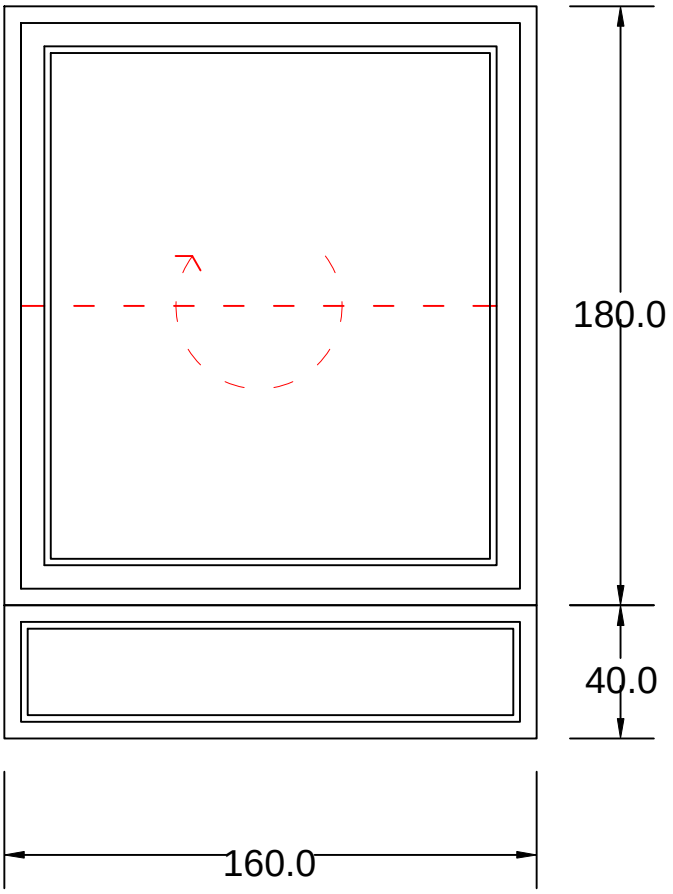

ZIDARSKA MERA	162 / 222cm	MERE UZETI NA LICU MESTA

OPIS

Postojeći prozor je dimenzije 1600/2200mm. Prozor je izrađena od metalnmih profila, zastakljena jednostrukim staklom 4mm. Okov i profili su dotrajali.
Potrebno ga je zameniti sa:
Profilnim ALU sistemom profilom ALUMIL M11500, dimenzija 1600/22050mm, i dubine ugradnje od 70 do 78 mm. Elementi se izrađuju od supertermo aluminijumskih profila punjenih poliuretanom Uw vrednosti =1,4 W/m2K i termoizolacionim staklopaketom vrednosti Ug = 0,6W/m2. Zaptivanje EDP gumom, dobre otpornosti na starenje. Okov tipa Stubline ili odgovarajući kvalitet. Elemente snabdeti svim potrebnim okovom za pravilno funkcionisanje. Način otvaranja je definisan šemom stolarije. Finalna obrada profila je fabrička u tonu aluminijum-silver eloks. U cenu uključiti I potprozorske daske od PVC kao I spoljašnje okapnice od aluminijuma.

BROJ KOMADA	L		D		UKUPNO : 44 kom

Mesto ugradnje		
	OBJEKAT	**POP LUKINA / BEOGRAD**
	NAPOMENA	Potrebno je uraditi demontažu postojeće stolarije, zatim montažu nove i obraditi špaletne oko prozora nakon montaže.

SPECIFIKACIJA	fasanda stolarija - prozor	pos 05.02.	R_1:50

IZGLED

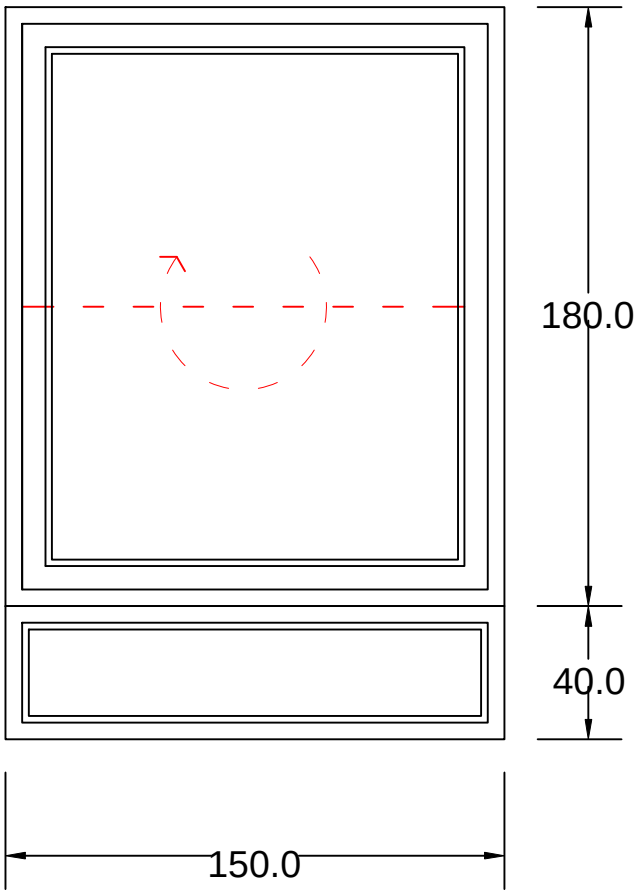

ZIDARSKA MERA	152 / 222cm	MERE UZETI NA LICU MESTA

OPIS

Postojeći prozor je dimenzije 1500/2200mm. Prozor je izrađena od metalnmih profila, zastakljena jednostrukim staklom 4mm. Okov i profili su dotrajali.
Potrebno ga je zameniti sa:
Profilnim ALU sistemom profilom ALUMIL M11500, dimenzija 1500/2200mm,il dubine ugradnje od 70 do 78 mm. Elementi se izrađuju od supertermo aluminijumskih profila punjenih poliuretanom Uw vrednosti =1,4 W/m2K i termoizolacionim staklopaketom vrednosti Ug = 0,6W/m2. Zaptivanje EDP gumom, dobre otpornosti na starenje. Okov tipa Stubline ili odgovarajući kvalitet. Elemente snabdeti svim potrebnim okovom za pravilno funkcionisanje. Način otvaranja je definisan šemom stolarije. Finalna obrada profila je fabrička u tonu aluminijum-silver eloks. U cenu uključiti I potprozorske daske od PVC kao I spoljašnje okapnice od aluminijuma.

BROJ KOMADA	L		D		UKUPNO : 6 kom

Mesto ugradnje		
	OBJEKAT	**POP LUKINA / BEOGRAD**
	NAPOMENA	Potrebno je uraditi demontažu postojeće stolarije, zatim montažu nove i obraditi špaletne oko prozora nakon montaže.

SPECIFIKACIJA	fasanda stolarija - prozor	pos 05.03.	R_1:50

IZGLED

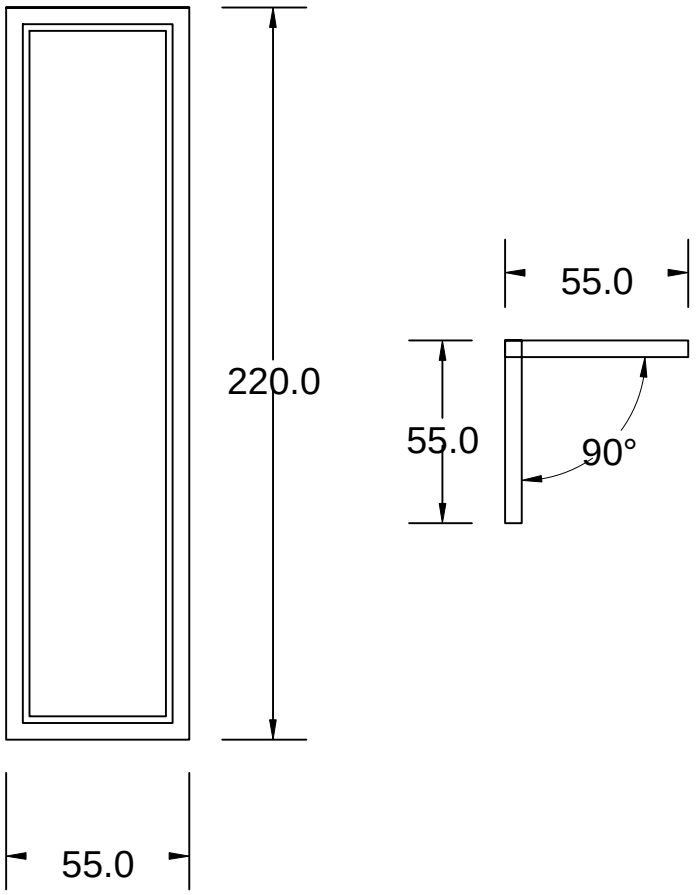

ZIDARSKA MERA	57 / 222cm	MERE UZETI NA LICU MESTA

OPIS

Postojeći prozor je dimenzije 550/2200mm. Prozor je izrađena od metalnmih profila, zastakljena jednostrukim staklom 4mm. Okov i profili su dotrajali.
Potrebno ga je zameniti sa:
Profilnim ALU sistemom profilom ALUMIL M11500, dimenzija 550/2200mm i dubine ugradnje od 70 do 78 mm. Elementi se izrađuju od supertermo aluminijumskih profila punjenih poliuretanom Uw vrednosti =1,4 W/m2K i termoizolacionim staklopaketom vrednosti Ug = 0,6W/m2. Zaptivanje EDP gumom, dobre otpornosti na starenje. Okov tipa Stubline ili odgovarajući kvalitet. Elemente snabdeti svim potrebnim okovom za pravilno funkcionisanje. Način otvaranja je definisan šemom stolarije Finalna obrada profila je fabrička u tonu aluminijum-silver eloks. U cenu uključiti i potprozorske daske od PVC kao i spoljašnje okapnice od aluminijuma.

BROJ KOMADA	L		D		UKUPNO : 3 kom

Mesto ugradnje		
	OBJEKAT	**POP LUKINA / BEOGRAD**
	NAPOMENA	Potrebno je uraditi demontažu postojeće stolarije, zatim montažu nove i obraditi špaletne oko prozora nakon montaže.

SPECIFIKACIJA	fasanda stolarija - prozor	**pos 05.04.**	R_1:50

IZGLED

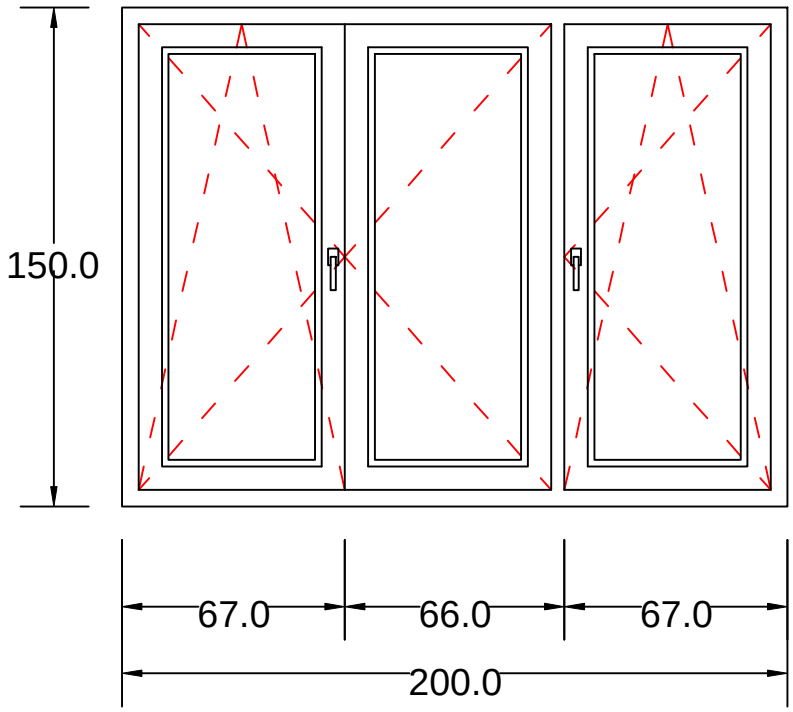

ZIDARSKA MERA	202 / 152cm	MERE UZETI NA LICU MESTA

OPIS

Postojeći prozor je dimenzije 2000/1500mm. Prozor je izrađena od metalnmih profila, zastakljena jednostrukim staklom 4mm. Okov i profili su dotrajali.
Potrebno ga je zameniti sa:
Profilnim ALU sistemom profilom ALUMIL M11500, dimenzija 2000/1500mm, i dubine ugradnje od 70 do 78 mm. Elementi se izrađuju od supertermo aluminijumskih profila punjenih poliuretanom Uw vrednosti =1,4 W/m2K i termoizolacionim staklopaketom vrednosti Ug = 0,6W/m2. Zaptivanje EDP gumom, dobre otpornosti na starenje. Okov tipa Stubline ili odgovarajući kvalitet. Elemente snabdeti svim potrebnim okovom za pravilno funkcionisanje. Način otvaranja je definisan šemom stolarije. Finalna obrada profila je fabrička u tonu aluminijum-silver eloks. U cenu uključiti i potprozorske daske od PVC kao i spoljašnje okapnice od aluminijuma.

BROJ KOMADA	L		D		UKUPNO : 2 kom

Mesto ugradnje		
	OBJEKAT	**POP LUKINA / BEOGRAD**
	NAPOMENA	Potrebno je uraditi demontažu postojeće stolarije, zatim montažu nove i obraditi špaletne oko prozora nakon montaže.

SPECIFIKACIJA	fasanda stolarija - prozor	**pos 05.05.**	R_1:50

IZGLED

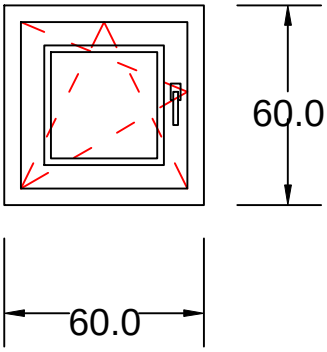

ZIDARSKA MERA	62 / 62cm	MERE UZETI NA LICU MESTA

OPIS

Postojeći prozor je dimenzije 600/600mm. Prozor je izrađena od metalnmih profila, zastakljena jednostrukim staklom 4mm. Okov i profili su dotrajali.
Potrebno ga je zameniti sa:
Profilnim ALU sistemom profilom ALUMIL M11500, dimenzija 600/600mm, dubine ugradnje od 70 do 78 mm. Elementi se izrađuju od supertermo aluminijumskih profila punjenih poliuretanom Uw vrednosti =1,4 W/m2K i termoizolacionim staklopaketom vrednosti Ug = 0,6W/m2. Zaptivanje EDP gumom, dobre otpornosti na starenje. Okov tipa Stubline ili odgovarajući kvalitet. Elemente snabdeti svim potrebnim okovom za pravilno funkcionisanje. Način otvaranja je definisan šemom stolarije. Finalna obrada profila je fabrička u tonu aluminijum-silver eloks. U cenu uključiti I potprozorske daske od PVC kao i spoljašnje okapnice od aluminijuma.

BROJ KOMADA	L		D		UKUPNO : 1 kom

Mesto ugradnje		
	OBJEKAT	**POP LUKINA / BEOGRAD**
	NAPOMENA	Potrebno je uraditi demontažu postojeće stolarije, zatim montažu nove i obraditi špaletne oko prozora nakon montaže.

SPECIFIKACIJA	fasanda stolarija - prozor	pos 05.06.	R_1:50

IZGLED

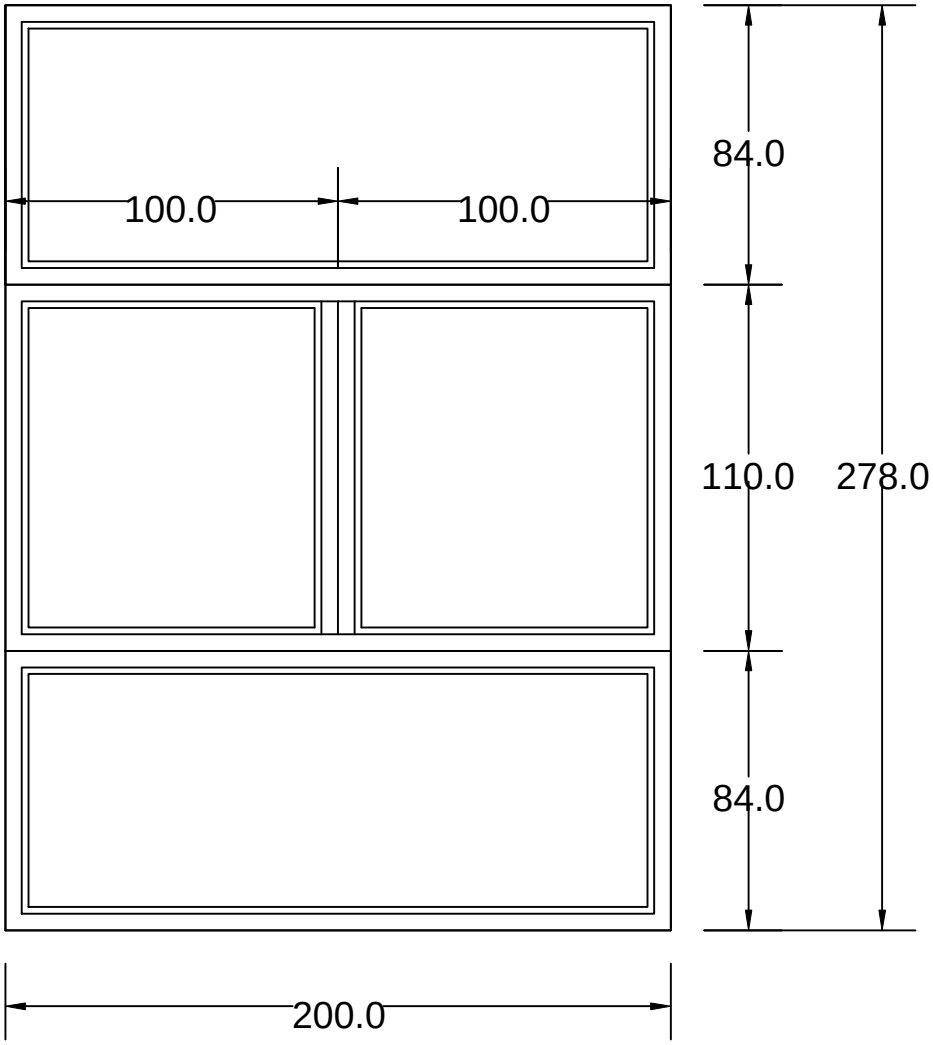

ZIDARSKA MERA	202 / 280cm	MERE UZETI NA LICU MESTA

OPIS

Postojeći prozor je dimenzije 2000/2780mm. Prozor je izrađena od metalnmih profila, zastakljena jednostrukim staklom 4mm. Okov i profili su dotrajali.
Potrebno ga je zameniti sa:
Profilnim ALU sistemom profilom ALUMIL M11500, dimenzija 2000/2780mm, dubine ugradnje od 70 do 78 mm. Elementi se izrađuju od supertermo aluminijumskih profila punjenih poliuretanom Uw vrednosti =1,4 W/m2K i termoizolacionim staklopaketom vrednosti Ug = 0,6W/m2. Zaptivanje EDP gumom, dobre otpornosti na starenje. Okov tipa Stubline ili odgovarajući kvalitet. Elemente snabdeti svim potrebnim okovom za pravilno funkcionisanje. Način otvaranja je definisan šemom stolarije. Finalna obrada profila je fabrička u tonu aluminijum-silver eloks. U cenu uključiti I potprozorske daske od PVC kao i spoljašnje okapnice od aluminijuma.

BROJ KOMADA	L		D		UKUPNO : 12 kom

Mesto ugradnje		
	OBJEKAT	**POP LUKINA / BEOGRAD**
	NAPOMENA	Potrebno je uraditi demontažu postojeće stolarije, zatim montažu nove i obraditi špaletne oko prozora nakon montaže.

SPECIFIKACIJA	fasanda stolarija - prozor	**pos 05.07.**	R_1:50

IZGLED

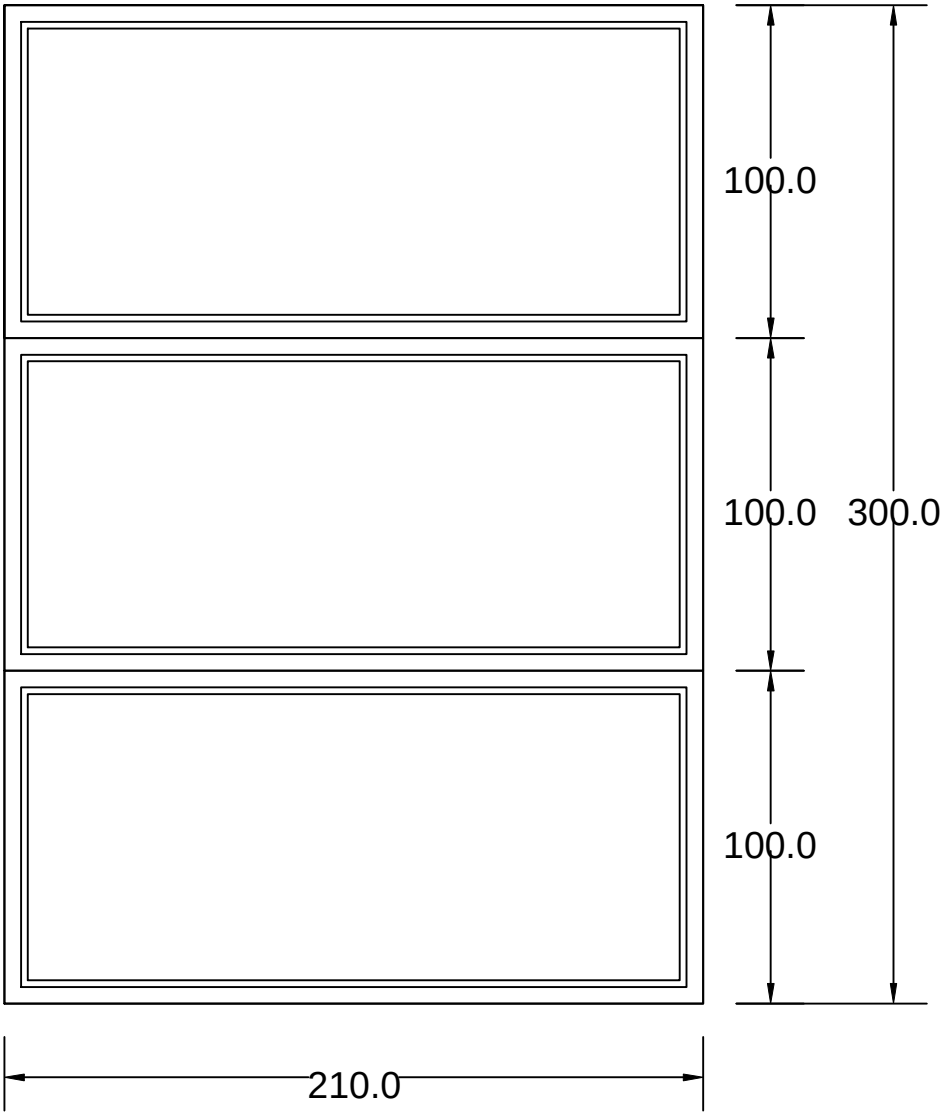

ZIDARSKA MERA	**212 / 302cm**	MERE UZETI NA LICU MESTA

OPIS

Postojeći prozor je dimenzije 2100/3000mm. Prozor je izrađena od metalnmih profila, zastakljena jednostrukim staklom 4mm. Okov i profili su dotrajali.
Potrebno ga je zameniti sa:
Profilnim ALU sistemom profilom ALUMIL M11500, dimenzija 2100/3000mm, dubine ugradnje od 70 do 78 mm. Elementi se izrađuju od supertermo aluminijumskih profila punjenih poliuretanom Uw vrednosti = 1,4 W/m2K i termoizolacionim staklopaketom vrednosti Ug = 0,6W/m2. Zaptivanje EDP gumom, dobre otpornosti na starenje. Okov tipa Stubline ili odgovarajući kvalitet. Elemente snabdeti svim potrebnim okovom za pravilno funkcionisanje. Način otvaranja je definisan šemom stolarije. Finalna obrada profila je fabrička u tonu aluminijum-silver eloks. U cenu uključiti I potprozorske daske od PVC kao i spoljašnje okapnice od aluminijuma.

BROJ KOMADA	**L**		**D**		**UKUPNO : 1 kom**

Mesto ugradnje		
	OBJEKAT	**POP LUKINA / BEOGRAD**
	NAPOMENA	Potrebno je uraditi demontažu postojeće stolarije, zatim montažu nove i obraditi špaletne oko prozora nakon montaže.

SPECIFIKACIJA	fasanda stolarija - prozor	pos 05.08.	R_1:50

IZGLED

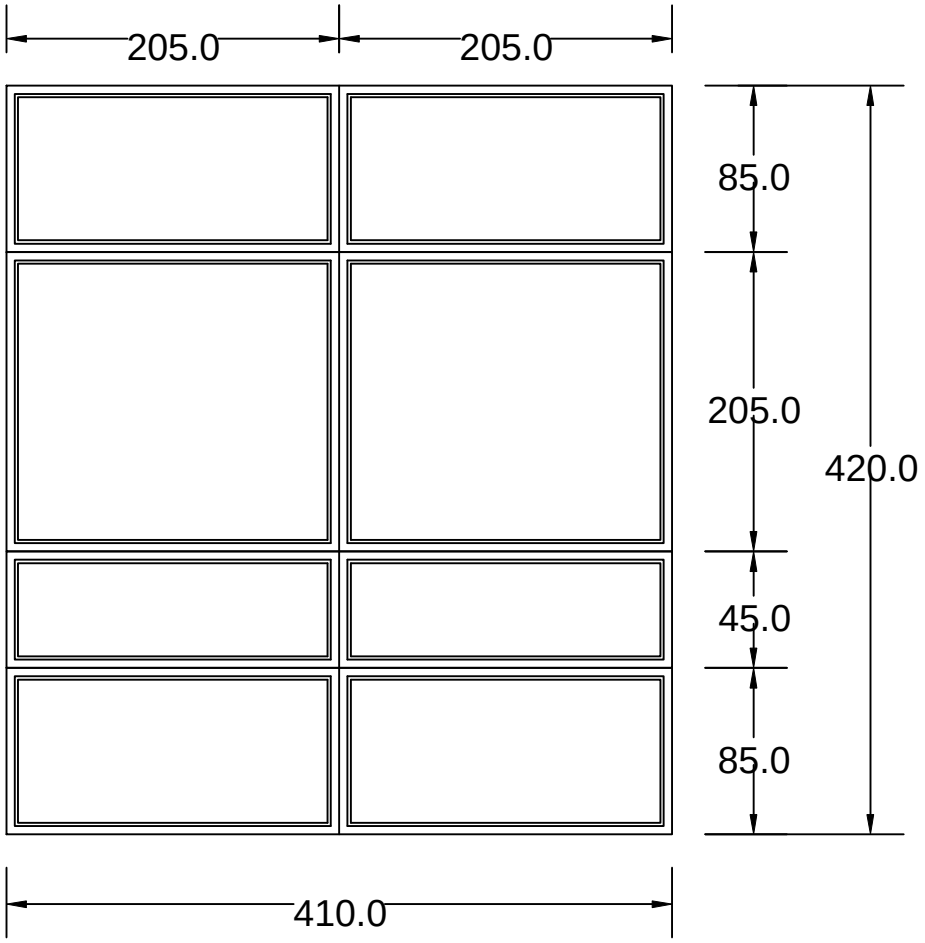

ZIDARSKA MERA	412 / 422cm	MERE UZETI NA LICU MESTA

OPIS

Postojeći prozor je dimenzije 4100/4200mm. Prozor je izrađena od metalnmih profila, zastakljena jednostrukim staklom 4mm. Okov i profili su dotrajali.
Potrebno ga je zameniti sa:
Profilnim ALU sistemom profilom ALUMIL M11500, dimenzija 4100/4200mm, dubine ugradnje od 70 do 78 mm. Elementi se izrađuju od supertermo aluminijumskih profila punjenih poliuretanom Uw vrednosti = 1,4 W/m2K i termoizolacionim staklopaketom vrednosti Ug = 0,6W/m2. Zaptivanje EDP gumom, dobre otpornosti na starenje. Okov tipa Stubline ili odgovarajući kvalitet. Elemente snabdeti svim potrebnim okovom za pravilno funkcionisanje. Način otvaranja je definisan šemom stolarije. Finalna obrada profila je fabrička u tonu aluminijum-silver eloks. U cenu uključiti I potprozorske daske od PVC kao i spoljašnje okapnice od aluminijuma.

BROJ KOMADA	L		D		UKUPNO : 1 kom

Mesto ugradnje		
	OBJEKAT	**POP LUKINA / BEOGRAD**
	NAPOMENA	Potrebno je uraditi demontažu postojeće stolarije, zatim montažu nove i obraditi špaletne oko prozora nakon montaže.

SPECIFIKACIJA	fasanda stolarija - prozor	pos 05.09.	R_1:50

IZGLED

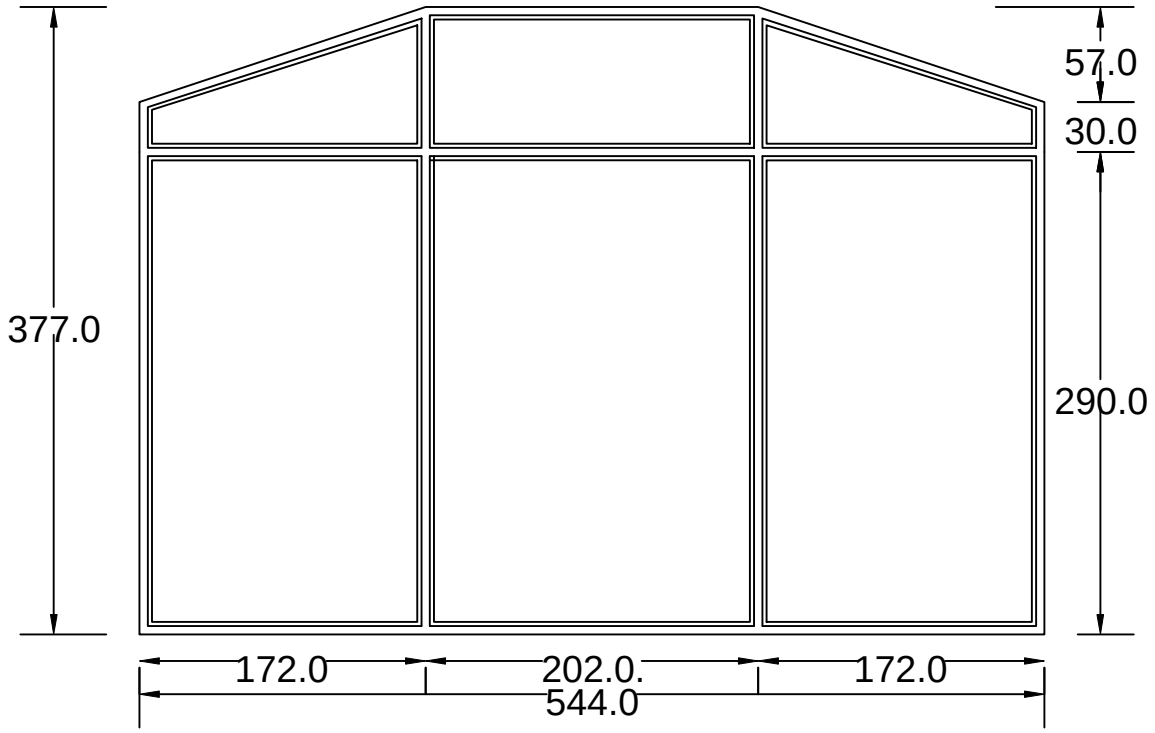

ZIDARSKA MERA	546 / 379cm	MERE UZETI NA LICU MESTA

OPIS

Postojeći prozor je dimenzije 5440/3770mm. Prozor je izrađena od metalnmih profila, zastakljena jednostrukim staklom 4mm. Okov i profili su dotrajali.
Potrebno ga je zameniti sa:
Profilnim ALU sistemom profilom ALUMIL M11500, dimenzija 5440/3770mm, dubine ugradnje od 70 do 78 mm. Elementi se izrađuju od supertermo aluminijumskih profila punjenih poliuretanom Uw vrednosti =1,4 W/m2K i termoizolacionim staklopaketom vrednosti Ug = 0,6W/m2. Zaptivanje EDP gumom, dobre otpornosti na starenje. Okov tipa Stubline ili odgovarajući kvalitet. Elemente snabdeti svim potrebnim okovom za pravilno funkcionisanje. Način otvaranja je definisan šemom stolarije. Finalna obrada profila je fabrička u tonu aluminijum-silver eloks. U cenu uključiti I potprozorske daske od PVC kao i spoljašnje okapnice od aluminijuma.

BROJ KOMADA	L		D		UKUPNO : 16 kom

Mesto ugradnje		
	OBJEKAT	**POP LUKINA / BEOGRAD**
	NAPOMENA	Potrebno je uraditi demontažu postojeće stolarije, zatim montažu nove i obraditi špaletne oko prozora nakon montaže.

SPECIFIKACIJA	fasanda stolarija - prozor	**pos 05.10.**	R_1:50

IZGLED

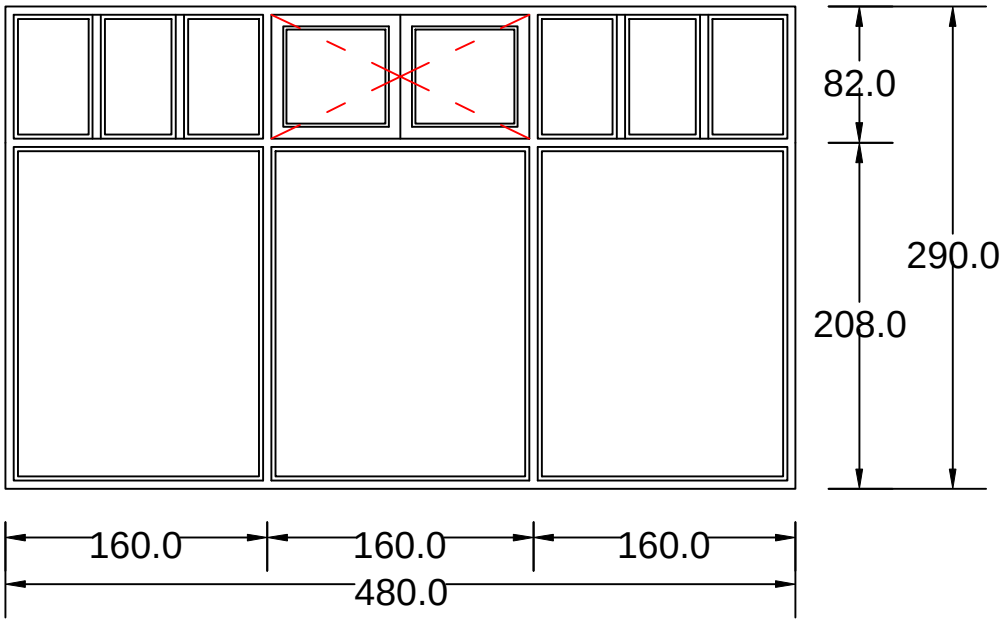

ZIDARSKA MERA	482 / 292cm	MERE UZETI NA LICU MESTA

OPIS

Postojeći prozor je dimenzije 4800/2900mm. Prozor je izrađena od metalnmih profila, zastakljena jednostrukim staklom 4mm. Okov i profili su dotrajali.
Potrebno ga je zameniti sa:
Profilnim ALU sistemom profilom ALUMIL M11500, dimenzija 4800/2900mm, dubine ugradnje od 70 do 78 mm. Elementi se izrađuju od supertermo aluminijumskih profila punjenih poliuretanom Uw vrednosti =1,4 W/m2K i termoizolacionim staklopaketom vrednosti Ug = 0,6W/m2. Zaptivanje EDP gumom, dobre otpornosti na starenje. Okov tipa Stubline ili odgovarajući kvalitet. Elemente snabdeti svim potrebnim okovom za pravilno funkcionisanje. Način otvaranja je definisan šemom stolarije. Finalna obrada profila je fabrička u tonu aluminijum-silver eloks. U cenu uključiti I potprozorske daske od PVC kao i spoljašnje okapnice od aluminijuma.

BROJ KOMADA	L		D		UKUPNO : 2 kom

Mesto ugradnje		
	OBJEKAT	**POP LUKINA / BEOGRAD**
	NAPOMENA	Potrebno je uraditi demontažu postojeće stolarije, zatim montažu nove i obraditi špaletne oko prozora nakon montaže.

SPECIFIKACIJA	fasanda stolarija - prozor	**pos 05.11.**	R_1:50

IZGLED

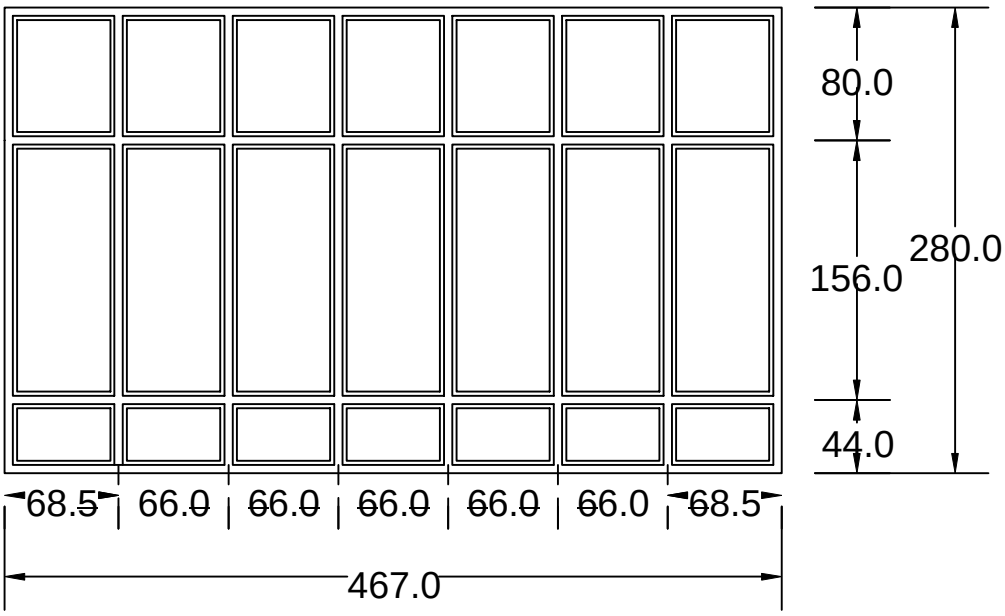

ZIDARSKA MERA	469 / 282cm	MERE UZETI NA LICU MESTA

OPIS

Postojeći prozor je dimenzije 4670/2800mm. Prozor je izrađena od metalnmih profila, zastakljena jednostrukim staklom 4mm. Okov i profili su dotrajali.
Potrebno ga je zameniti sa:
Profilnim ALU sistemom profilom ALUMIL M11500, dimenzija 4670/2800mm, dubine ugradnje od 70 do 78 mm. Elementi se izrađuju od supertermo aluminijumskih profila punjenih poliuretanom Uw vrednosti =1,4 W/m2K i termoizolacionim staklopaketom vrednosti Ug = 0,6W/m2. Zaptivanje EDP gumom, dobre otpornosti na starenje. Okov tipa Stubline ili odgovarajući kvalitet. Elemente snabdeti svim potrebnim okovom za pravilno funkcionisanje. Način otvaranja je definisan šemom stolarije. Finalna obrada profila je fabrička u tonu aluminijum-silver eloks. U cenu uključiti I potprozorske daske od PVC kao i spoljašnje okapnice od aluminijuma.

BROJ KOMADA	L		D		UKUPNO : 6 kom

Mesto ugradnje		
	OBJEKAT	**POP LUKINA / BEOGRAD**
	NAPOMENA	Potrebno je uraditi demontažu postojeće stolarije, zatim montažu nove i obraditi špaletne oko prozora nakon montaže.

SPECIFIKACIJA	fasanda stolarija - prozor	**pos 05.12.**	R_1:50

IZGLED

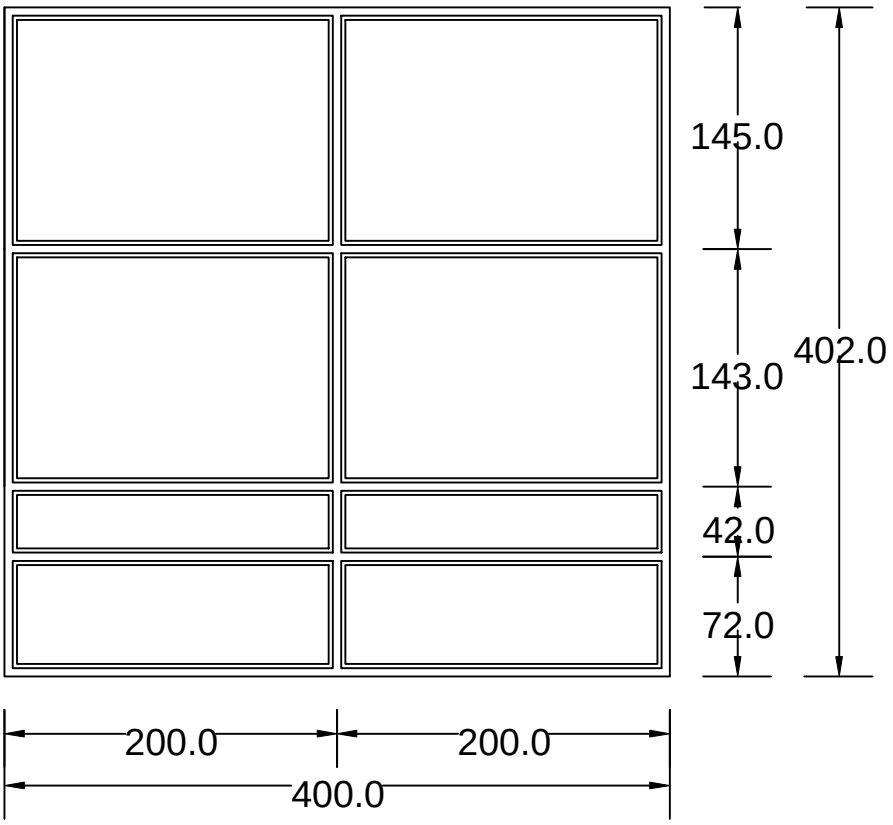

ZIDARSKA MERA	402 / 404cm	MERE UZETI NA LICU MESTA

OPIS

Postojeći prozor je dimenzije 4000/4020mm. Prozor je izrađena od metalnmih profila, zastakljena jednostrukim staklom 4mm. Okov i profili su dotrajali.
Potrebno ga je zameniti sa:
Profilnim ALU sistemom profilom ALUMIL M11500, dimenzija 4000/4020mm, dubine ugradnje od 70 do 78 mm. Elementi se izrađuju od supertermo aluminijumskih profila punjenih poliuretanom Uw vrednosti =1,4 W/m2K i termoizolacionim staklopaketom vrednosti Ug = 0,6W/m2. Zaptivanje EDP gumom, dobre otpornosti na starenje. Okov tipa Stubline ili odgovarajući kvalitet. Elemente snabdeti svim potrebnim okovom za pravilno funkcionisanje. Način otvaranja je definisan šemom stolarije. Finalna obrada profila je fabrička u tonu aluminijum-silver eloks. U cenu uključiti I potprozorske daske od PVC kao i spoljašnje okapnice od aluminijuma.

BROJ KOMADA	L		D		UKUPNO : 1 kom

Mesto ugradnje		
	OBJEKAT	**POP LUKINA / BEOGRAD**
	NAPOMENA	Potrebno je uraditi demontažu postojeće stolarije, zatim montažu nove i obraditi špaletne oko prozora nakon montaže.

SPECIFIKACIJA	fasanda stolarija - prozor	pos 05.13.	R_1:50

IZGLED

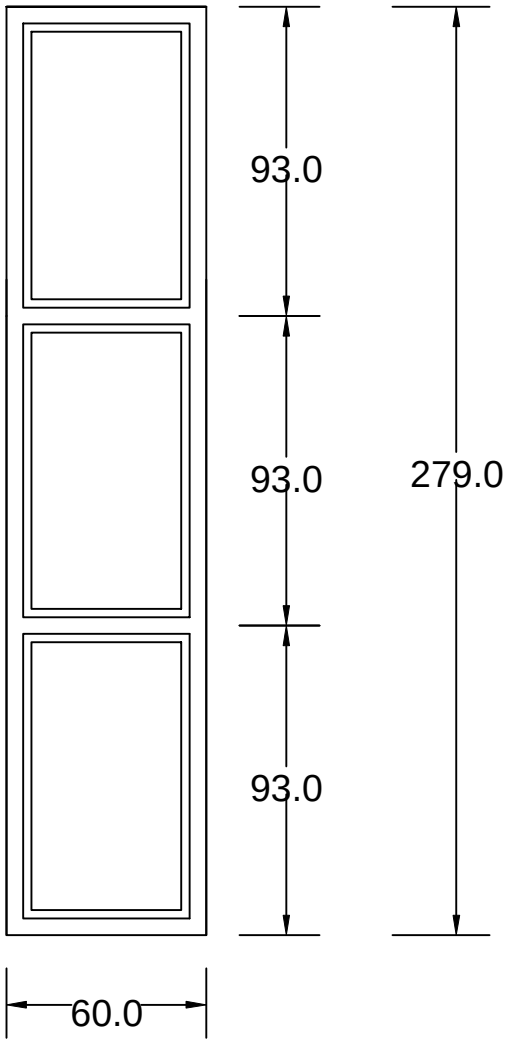

ZIDARSKA MERA	62 / 281cm	MERE UZETI NA LICU MESTA

OPIS

Postojeći prozor je dimenzije 600/2790mm. Prozor je izrađena od metalnmih profila, zastakljena jednostrukim staklom 4mm. Okov i profili su dotrajali.
Potrebno ga je zameniti sa:
Profilnim ALU sistemom profilom ALUMIL M11500, dimenzija 600/2790mm, dubine ugradnje od 70 do 78 mm. Elementi se izrađuju od supertermo aluminijumskih profila punjenih poliuretanom Uw vrednosti =1,4 W/m2K i termoizolacionim staklopaketom vrednosti Ug = 0,6W/m2. Zaptivanje EDP gumom, dobre otpornosti na starenje. Okov tipa Stubline ili odgovarajući kvalitet. Elemente snabdeti svim potrebnim okovom za pravilno funkcionisanje. Način otvaranja je definisan šemom stolarije. Finalna obrada profila je fabrička u tonu aluminijum-silver eloks. U cenu uključiti I potprozorske daske od PVC kao i spoljašnje okapnice od aluminijuma.

BROJ KOMADA	L		D		UKUPNO : 28 kom

Mesto ugradnje		
	OBJEKAT	**POP LUKINA / BEOGRAD**
	NAPOMENA	Potrebno je uraditi demontažu postojeće stolarije, zatim montažu nove i obraditi špaletne oko prozora nakon montaže.

SPECIFIKACIJA	fasanda stolarija - prozor	**pos 05.14.**	R_1:50

IZGLED

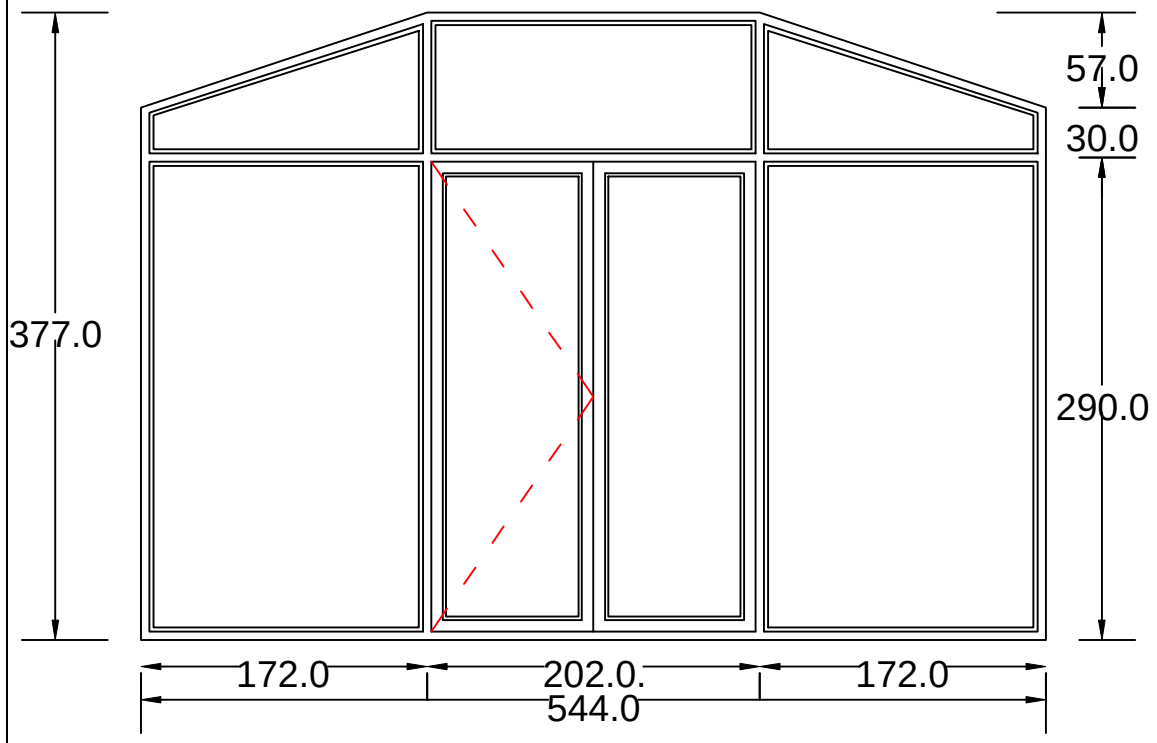

ZIDARSKA MERA	546 / 379cm	MERE UZETI NA LICU MESTA

OPIS

Postojeći prozor je dimenzije 5440/3770mm. Prozor je izrađena od metalnmih profila, zastakljena jednostrukim staklom 4mm. Okov i profili su dotrajali.
Potrebno ga je zameniti sa:
Profilnim ALU sistemom profilom ALUMIL M11500, dimenzija 5440/3770mm, dubine ugradnje od 70 do 78 mm. Elementi se izrađuju od supertermo aluminijumskih profila punjenih poliuretanom Uw vrednosti =1,4 W/m2K i termoizolacionim staklopaketom vrednosti Ug = 0,6W/m2. Zaptivanje EDP gumom, dobre otpornosti na starenje. Okov tipa Stubline ili odgovarajući kvalitet. Elemente snabdeti svim potrebnim okovom za pravilno funkcionisanje. Način otvaranja je definisan šemom stolarije. Finalna obrada profila je fabrička u tonu aluminijum-silver eloks. U cenu uključiti I potprozorske daske od PVC kao i spoljašnje okapnice od aluminijuma.

BROJ KOMADA	L		D		UKUPNO : 1kom

Mesto ugradnje		
	OBJEKAT	**POP LUKINA / BEOGRAD**
	NAPOMENA	Potrebno je uraditi demontažu postojeće stolarije, zatim montažu nove i obraditi špaletne oko prozora nakon montaže.

SPECIFIKACIJA	fasanda stolarija - prozor	**pos 05.15.**	R_1:50

IZGLED

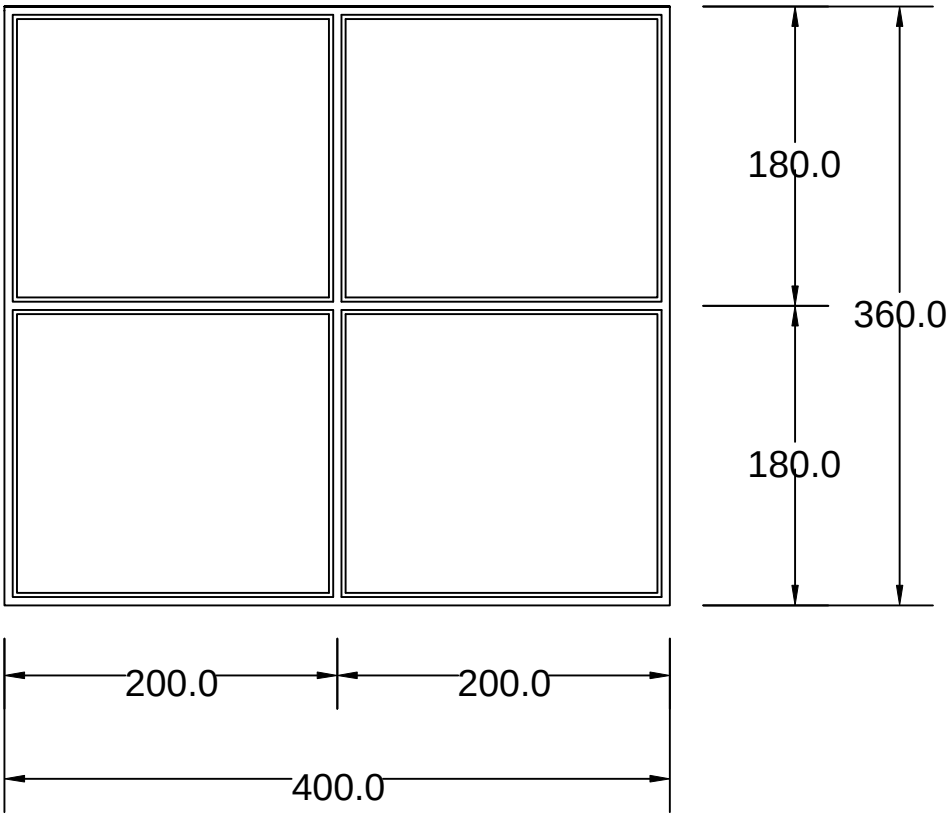

ZIDARSKA MERA	402 / 362cm	MERE UZETI NA LICU MESTA

OPIS

Postojeći prozor je dimenzije 4000/3600mm. Prozor je izrađena od metalnmih profila, zastakljena jednostrukim staklom 4mm. Okov i profili su dotrajali.
Potrebno ga je zameniti sa:
Profilnim ALU sistemom profilom ALUMIL M11500, dimenzija 600/2790mm, dubine ugradnje od 70 do 78 mm. Elementi se izrađuju od supertermo aluminijumskih profila punjenih poliuretanom Uw vrednosti = 1,4 W/m2K i termoizolacionim staklopaketom vrednosti Ug = 0,6W/m2. Zaptivanje EDP gumom, dobre otpornosti na starenje. Okov tipa Stubline ili odgovarajući kvalitet. Elemente snabdeti svim potrebnim okovom za pravilno funkcionisanje. Način otvaranja je definisan šemom stolarije. Finalna obrada profila je fabrička u tonu aluminijum-silver eloks. U cenu uključiti I potprozorske daske od PVC kao i spoljašnje okapnice od aluminijuma.

BROJ KOMADA	L		D		UKUPNO : 2 kom

Mesto ugradnje		
	OBJEKAT	**POP LUKINA / BEOGRAD**
	NAPOMENA	Potrebno je uraditi demontažu postojeće stolarije, zatim montažu nove i obraditi špaletne oko prozora nakon montaže.

SPECIFIKACIJA	fasanda stolarija - prozor	pos 05.16.	R_1:50

IZGLED

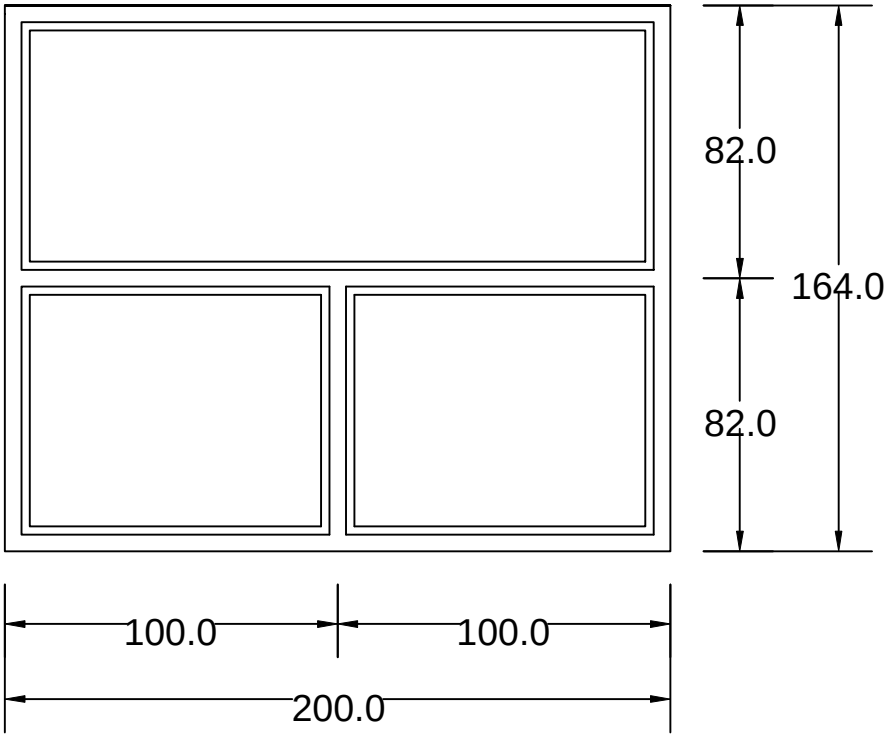

ZIDARSKA MERA	202 / 166cm	MERE UZETI NA LICU MESTA

OPIS

Postojeći prozor je dimenzije 2000/1640mm. Prozor je izrađena od metalnmih profila, zastakljena jednostrukim staklom 4mm. Okov i profili su dotrajali.
Potrebno ga je zameniti sa:
Profilnim ALU sistemom profilom ALUMIL M11500, dimenzija 2000/1640mm, dubine ugradnje od 70 do 78 mm. Elementi se izrađuju od supertermo aluminijumskih profila punjenih poliuretanom Uw vrednosti =1,4 W/m2K i termoizolacionim staklopaketom vrednosti Ug = 0,6W/m2. Zaptivanje EDP gumom, dobre otpornosti na starenje. Okov tipa Stubline ili odgovarajući kvalitet. Elemente snabdeti svim potrebnim okovom za pravilno funkcionisanje. Način otvaranja je definisan šemom stolarije. Finalna obrada profila je fabrička u tonu aluminijum-silver eloks. U cenu uključiti I potprozorske daske od PVC kao i spoljašnje okapnice od aluminijuma.

BROJ KOMADA	L		D		UKUPNO : 1 kom

Mesto ugradnje		
	OBJEKAT	**POP LUKINA / BEOGRAD**
	NAPOMENA	Potrebno je uraditi demontažu postojeće stolarije, zatim montažu nove i obraditi špaletne oko prozora nakon montaže.

SPECIFIKACIJA	fasanda stolarija - prozor	**pos 05.17.**	R_1:50

IZGLED

ZIDARSKA MERA	542 / 342cm	MERE UZETI NA LICU MESTA

OPIS

Postojeći prozor je dimenzije 5400/3400mm. Prozor je izrađena od metalnmih profila, zastakljena jednostrukim staklom 4mm. Okov i profili su dotrajali.
Potrebno ga je zameniti sa:
Profilnim ALU sistemom profilom ALUMIL M11500, dimenzija 5400/3400mm, dubine ugradnje od 70 do 78 mm. Elementi se izrađuju od supertermo aluminijumskih profila punjenih poliuretanom Uw vrednosti =1,4 W/m2K i termoizolacionim staklopaketom vrednosti Ug = 0,6W/m2. Zaptivanje EDP gumom, dobre otpornosti na starenje. Okov tipa Stubline ili odgovarajući kvalitet. Elemente snabdeti svim potrebnim okovom za pravilno funkcionisanje. Način otvaranja je definisan šemom stolarije. Finalna obrada profila je fabrička u tonu aluminijum-silver eloks. U cenu uključiti I potprozorske daske od PVC kao i spoljašnje okapnice od aluminijuma.

BROJ KOMADA	L		D		UKUPNO : 2 kom

Mesto ugradnje		
	OBJEKAT	**POP LUKINA / BEOGRAD**
	NAPOMENA	Potrebno je uraditi demontažu postojeće stolarije, zatim montažu nove i obraditi špaletne oko prozora nakon montaže.

SPECIFIKACIJA	fasanda stolarija - prozor	**pos 05.18.**	R_1:50

IZGLED

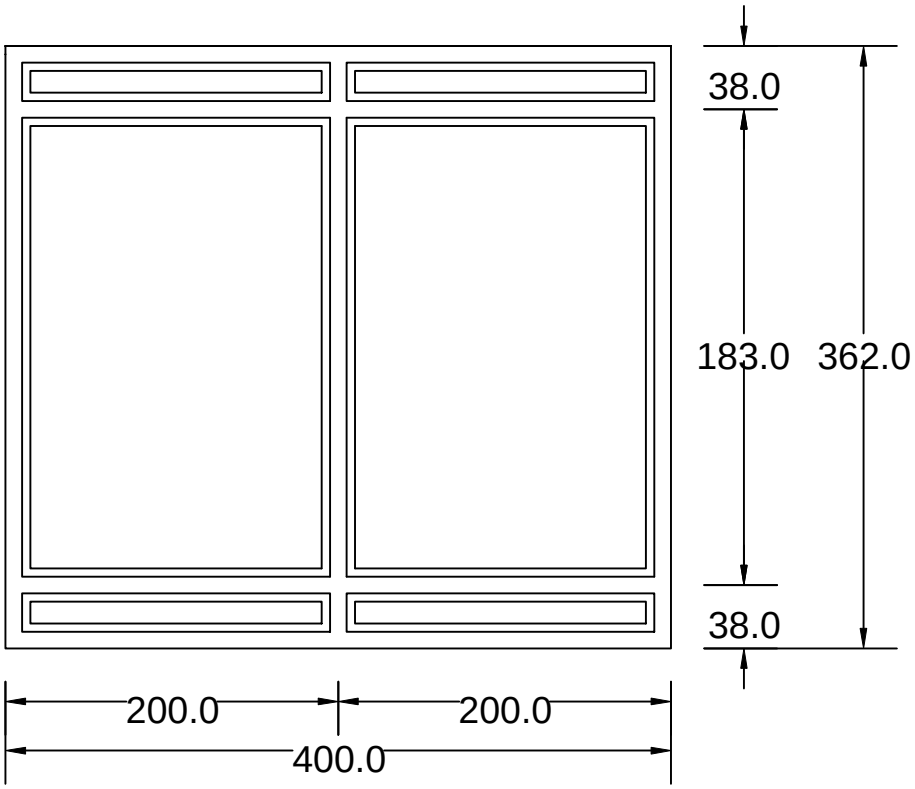

ZIDARSKA MERA	402 / 364cm	MERE UZETI NA LICU MESTA

OPIS

Postojeći prozor je dimenzije 4000/3620mm. Prozor je izrađena od metalnmih profila, zastakljena jednostrukim staklom 4mm. Okov i profili su dotrajali.
Potrebno ga je zameniti sa:
Profilnim ALU sistemom profilom ALUMIL M11500, dimenzija 4000/3620mm, dubine ugradnje od 70 do 78 mm. Elementi se izrađuju od supertermo aluminijumskih profila punjenih poliuretanom Uw vrednosti = 1,4 W/m2K i termoizolacionim staklopaketom vrednosti Ug = 0,6W/m2. Zaptivanje EDP gumom, dobre otpornosti na starenje. Okov tipa Stubline ili odgovarajući kvalitet. Elemente snabdeti svim potrebnim okovom za pravilno funkcionisanje. Način otvaranja je definisan šemom stolarije. Finalna obrada profila je fabrička u tonu aluminijum-silver eloks. U cenu uključiti I potprozorske daske od PVC kao i spoljašnje okapnice od aluminijuma.

BROJ KOMADA	L		D		UKUPNO : 1 kom

Mesto ugradnje		
	OBJEKAT	**POP LUKINA / BEOGRAD**
	NAPOMENA	Potrebno je uraditi demontažu postojeće stolarije, zatim montažu nove i obraditi špaletne oko prozora nakon montaže.

SPECIFIKACIJA	fasanda stolarija - prozor	**pos 05.19.**	R_1:50

IZGLED

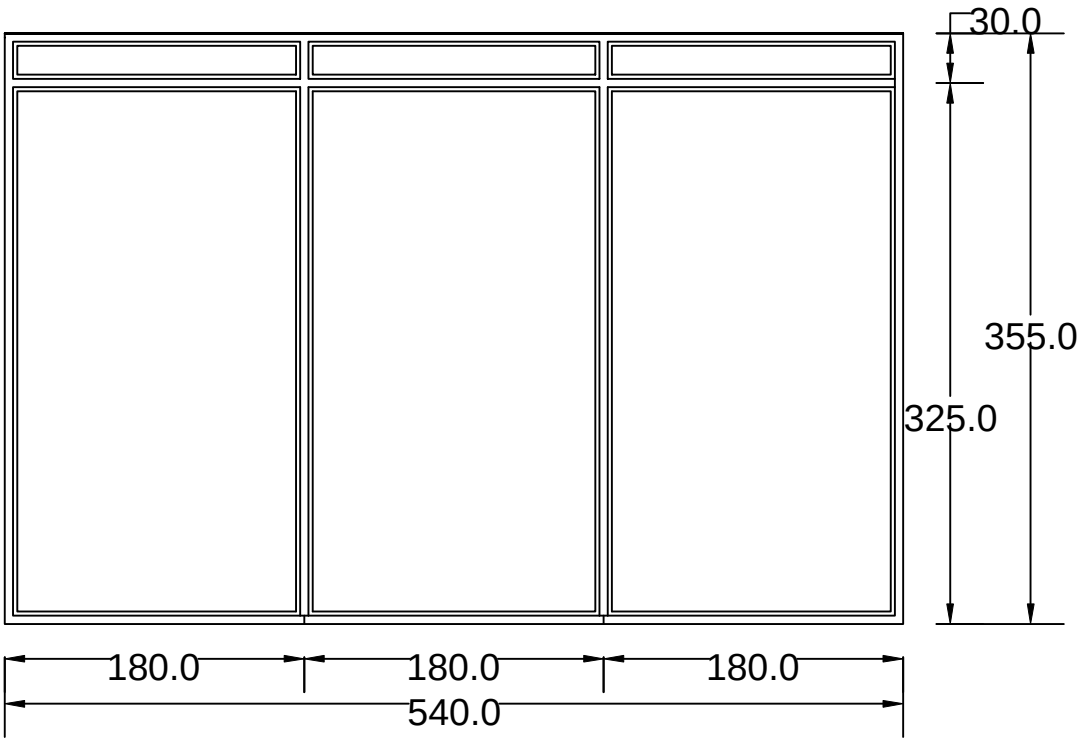

ZIDARSKA MERA	542 / 357cm	MERE UZETI NA LICU MESTA

OPIS

Postojeći prozor je dimenzije 5400/3550mm. Prozor je izrađena od metalnmih profila, zastakljena jednostrukim staklom 4mm. Okov i profili su dotrajali.
Potrebno ga je zameniti sa:
Profilnim ALU sistemom profilom ALUMIL M11500, dimenzija 5400/3550mm, dubine ugradnje od 70 do 78 mm. Elementi se izrađuju od supertermo aluminijumskih profila punjenih poliuretanom Uw vrednosti =1,4 W/m2K i termoizolacionim staklopaketom vrednosti Ug = 0,6W/m2. Zaptivanje EDP gumom, dobre otpornosti na starenje. Okov tipa Stubline ili odgovarajući kvalitet. Elemente snabdeti svim potrebnim okovom za pravilno funkcionisanje. Način otvaranja je definisan šemom stolarije. Finalna obrada profila je fabrička u tonu aluminijum-silver eloks. U cenu uključiti I potprozorske daske od PVC kao i spoljašnje okapnice od aluminijuma.

BROJ KOMADA	L		D		UKUPNO : 3 kom

Mesto ugradnje		
	OBJEKAT	**POP LUKINA / BEOGRAD**
	NAPOMENA	Potrebno je uraditi demontažu postojeće stolarije, zatim montažu nove i obraditi špaletne oko prozora nakon montaže.

SPECIFIKACIJA	fasanda stolarija - prozor	**pos 05.20.**	R_1:50

IZGLED

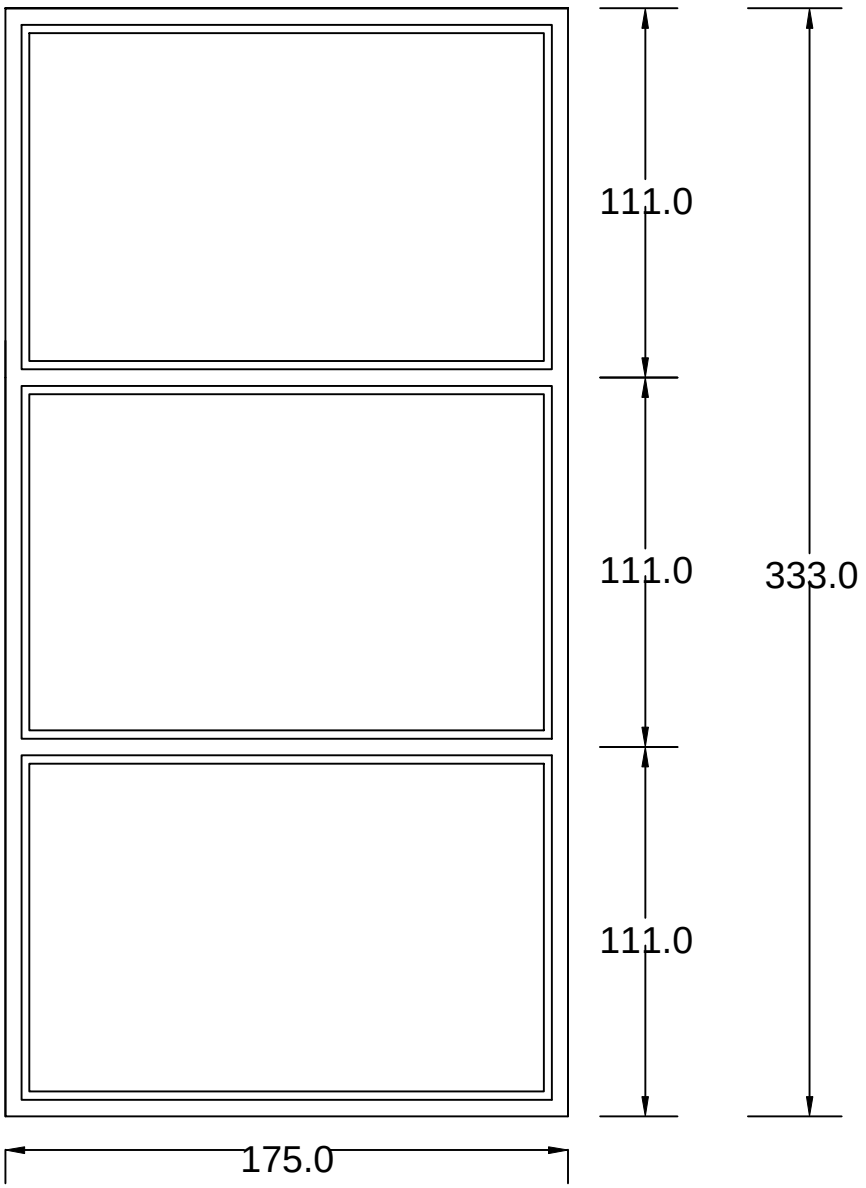

ZIDARSKA MERA	**177 / 335cm**	MERE UZETI NA LICU MESTA

OPIS

Postojeći prozor je dimenzije 1750/3330mm. Prozor je izrađena od metalnmih profila, zastakljena jednostrukim staklom 4mm. Okov i profili su dotrajali.
Potrebno ga je zameniti sa: Profilnim ALU sistemom profilom ALUMIL M11500, dimenzija 1750/3330mm, dubine ugradnje od 70 do 78 mm. Elementi se izrađuju od supertermo aluminijumskih profila punjenih poliuretanom Uw vrednosti =1,4 W/m2K i termoizolacionim staklopaketom vrednosti Ug = 0,6W/m2. Zaptivanje EDP gumom, dobre otpornosti na starenje. Okov tipa Stubline ili odgovarajući kvalitet. Elemente snabdeti svim potrebnim okovom za pravilno funkcionisanje. Način otvaranja je definisan šemom stolarije. Finalna obrada profila je fabrička u tonu aluminijum-silver eloks. U cenu uključiti I potprozorske daske od PVC kao i spoljašnje okapnice od aluminijuma.

BROJ KOMADA	**L**		**D**		**UKUPNO : 1 kom**

Mesto ugradnje		
	OBJEKAT	**POP LUKINA / BEOGRAD**
	NAPOMENA	Potrebno je uraditi demontažu postojeće stolarije, zatim montažu nove i obraditi špaletne oko prozora nakon montaže.

SPECIFIKACIJA	fasanda stolarija - prozor	pos 06.01.	R_1:50

IZGLED

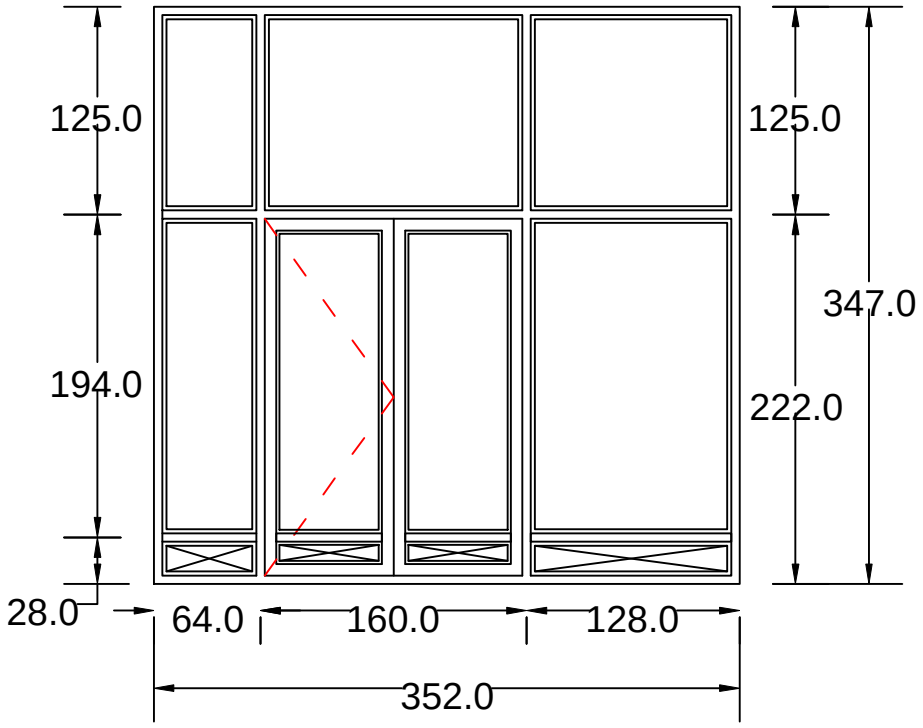

ZIDARSKA MERA	354 / 349cm	MERE UZETI NA LICU MESTA

OPIS

Postojeći prozor je dvokrilan, dimenzije 3520/3470mm. Prozor je izrađena od metalnmih profila, zastakljena jednostrukim staklom 4mm. Okov i profili su dotrajali.
Potrebno ga je zameniti sa:
Profilnim PVC sistemom, dimenzija 3520/3470mm, sa 7 komora, bele boje i dubine ugradnje od 83 mm. Koeficijent prolaza toplote profila od Uf≤0.9W/m²K i sa čelikom debljine 1.5mm. Ispuna se sastoji od termopanadebljine 40mm 4/14/4/12/4 i Ug vrednosti od 0,6 W/m²K. Zaptivanje EPDM gumom. Elemente snabdeti svim potrebnim okovom za pravilno funkcionisanje. Način otvaranja je definisan šemom stolarije.

BROJ KOMADA	L		D		UKUPNO : 1 kom

Mesto ugradnje		
	OBJEKAT	**BRUS**
	NAPOMENA	Potrebno je uraditi demontažu postojeće stolarije, zatim montažu nove i obraditi špaletne oko prozora nakon montaže.

SPECIFIKACIJA	fasanda stolarija - prozor	**pos 06.02.**	R_1:50

IZGLED

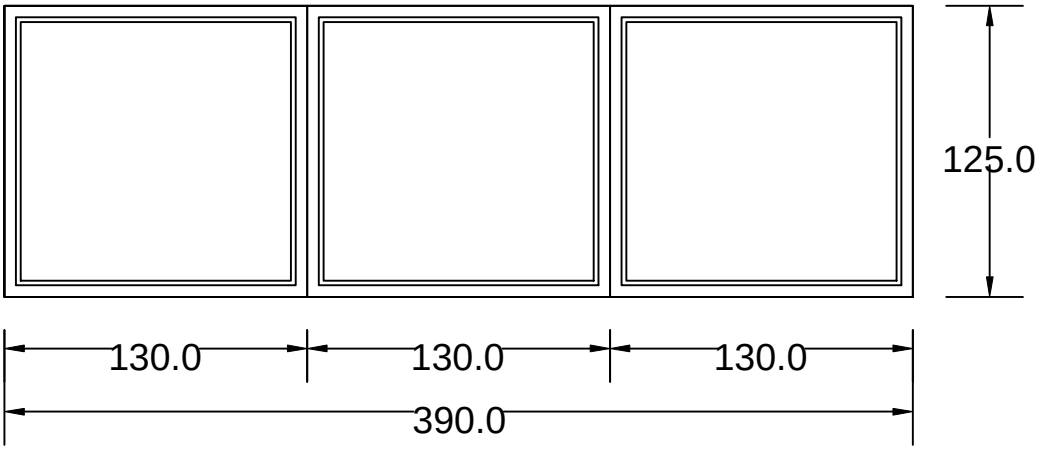

ZIDARSKA MERA	392 / 127cm	MERE UZETI NA LICU MESTA

OPIS

Postojeći prozor je dvokrilan, dimenzije 3900/1250mm. Prozor je izrađena od metalnmih profila, zastakljena jednostrukim staklom 4mm. Okov i profili su dotrajali.
Potrebno ga je zameniti sa:
Profilnim PVC sistemom, dimenzija 3900/1250mm, sa 7 komora, bele boje i dubine ugradnje od 83 mm. Koeficijent prolaza toplote profila od Uf≤0.9W/m²K i sa čelikom debljine 1.5mm. Ispuna se sastoji od termopanadebljine 40mm 4/14/4/12/4 i Ug vrednosti od 0,6 W/m²K. Zaptivanje EPDM gumom. Elemente snabdeti svim potrebnim okovom za pravilno funkcionisanje. Način otvaranja je definisan šemom stolarije.

BROJ KOMADA	L		D		UKUPNO : 1 kom

Mesto ugradnje		
	OBJEKAT	**BRUS**
	NAPOMENA	Potrebno je uraditi demontažu postojeće stolarije, zatim montažu nove i obraditi špaletne oko prozora nakon montaže.

SPECIFIKACIJA	fasanda stolarija - prozor	pos 06.03.	R_1:50

IZGLED

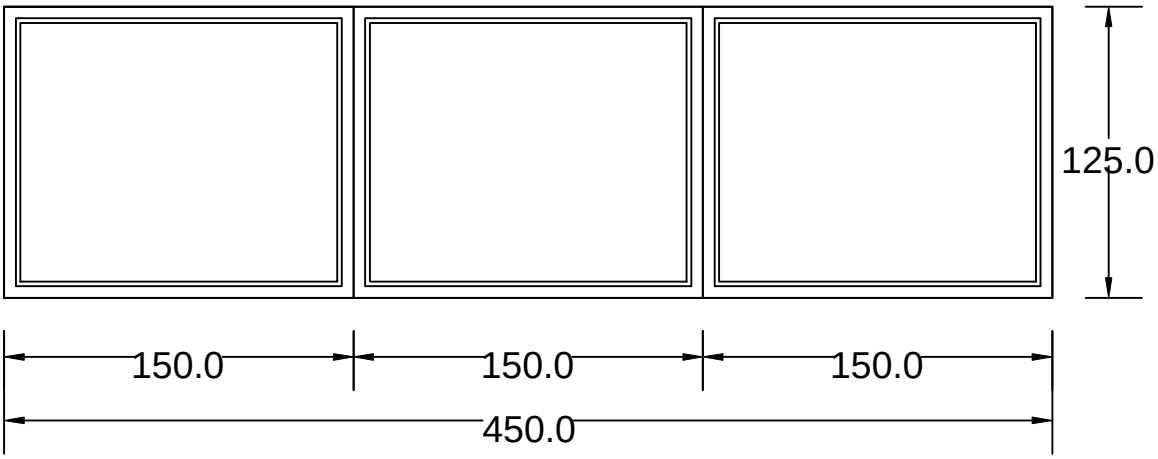

ZIDARSKA MERA	452 / 127cm	MERE UZETI NA LICU MESTA

OPIS

Postojeći prozor je dvokrilan, dimenzije 4500/1250mm. Prozor je izrađena od metalnmih profila, zastakljena jednostrukim staklom 4mm. Okov i profili su dotrajali.
Potrebno ga je zameniti sa:
Profilnim PVC sistemom, dimenzija 4500/1250mm, sa 7 komora, bele boje i dubine ugradnje od 83 mm. Koeficijent prolaza toplote profila od Uf≤0.9W/m²K i sa čelikom debljine 1.5mm. Ispuna se sastoji od termopanadebljine 40mm 4/14/4/12/4 i Ug vrednosti od 0,6 W/m²K. Zaptivanje EPDM gumom. Elemente snabdeti svim potrebnim okovom za pravilno funkcionisanje. Način otvaranja je definisan šemom stolarije.

BROJ KOMADA	L		D		UKUPNO : 1 kom

Mesto ugradnje		
	OBJEKAT	**BRUS**
	NAPOMENA	Potrebno je uraditi demontažu postojeće stolarije, zatim montažu nove i obraditi špaletne oko prozora nakon montaže.

SPECIFIKACIJA	fasanda stolarija - prozor	**pos 06.04.**	R_1:50

IZGLED

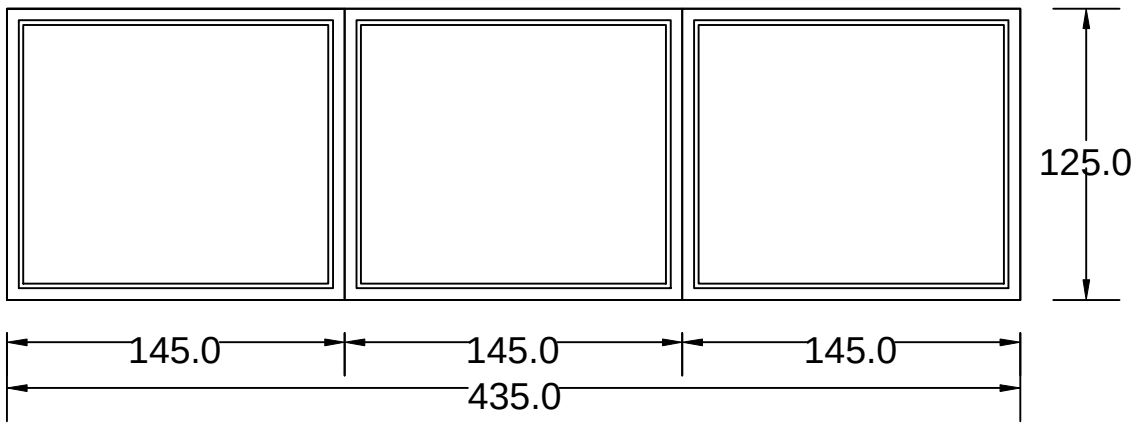

ZIDARSKA MERA	437 / 127cm	MERE UZETI NA LICU MESTA

OPIS

Postojeći prozor je dvokrilan, dimenzije 4350/1250mm. Prozor je izrađena od metalnmih profila, zastakljena jednostrukim staklom 4mm. Okov i profili su dotrajali.
Potrebno ga je zameniti sa:
Profilnim PVC sistemom, dimenzija 4500/1250mm, sa 7 komora, bele boje i dubine ugradnje od 83 mm. Koeficijent prolaza toplote profila od Uf≤0.9W/m²K i sa čelikom debljine 1.5mm. Ispuna se sastoji od termopanadebljine 40mm 4/14/4/12/4 i Ug vrednosti od 0,6 W/m²K. Zaptivanje EPDM gumom. Elemente snabdeti svim potrebnim okovom za pravilno funkcionisanje. Način otvaranja je definisan šemom stolarije.

BROJ KOMADA	L		D		UKUPNO : 1 kom

Mesto ugradnje		
	OBJEKAT	**BRUS**
	NAPOMENA	Potrebno je uraditi demontažu postojeće stolarije, zatim montažu nove i obraditi špaletne oko prozora nakon montaže.

SPECIFIKACIJA	fasanda stolarija - prozor	pos 06.05.	R_1:50

IZGELD

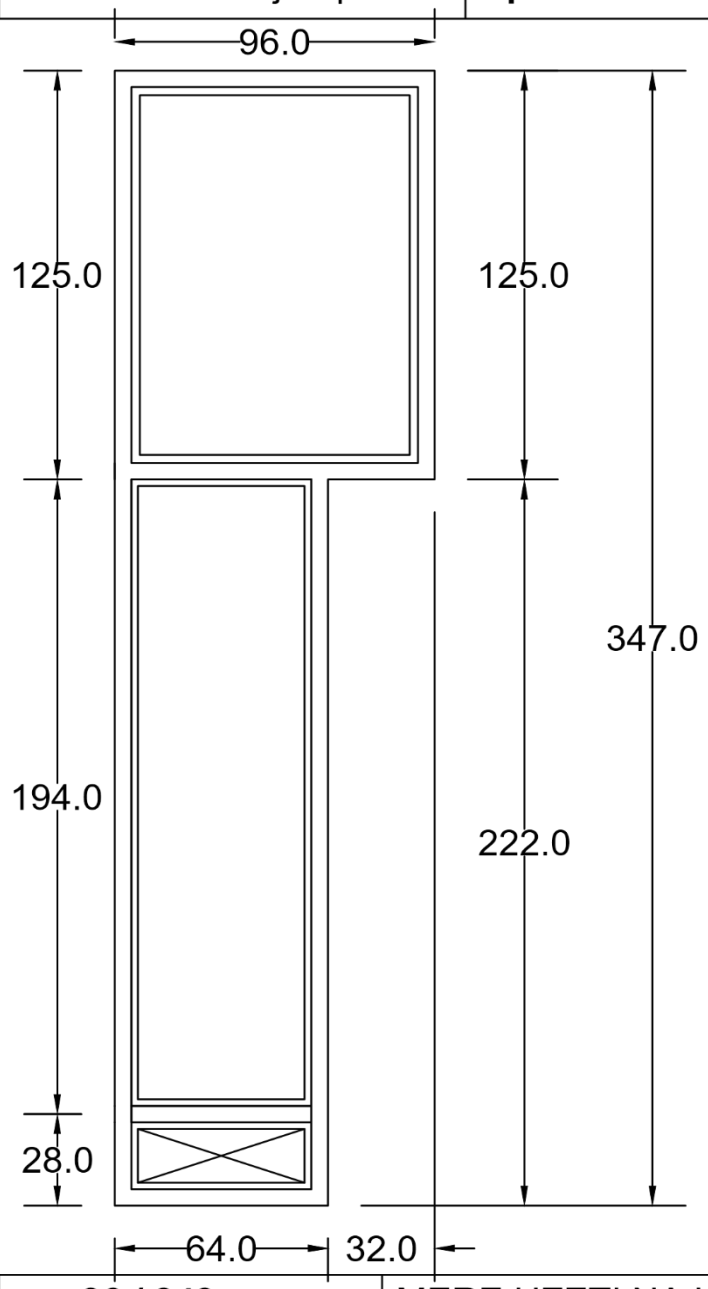

ZIDARSKA MERA	96 / 349cm	MERE UZETI NA LICU MESTA

OPIS

Postojeći prozor je dvokrilan, dimenzije 940/3470mm. Prozor je izrađena od metalnmih profila, zastakljena jednostrukim staklom 4mm. Okov i profili su dotrajali.
Potrebno ga je zameniti sa:
Profilnim PVC sistemom, dimenzija 940/3470mm, sa 7 komora, bele boje i dubine ugradnje od 83 mm. Koeficijent prolaza toplote profila od Uf≤0.9W/m²K i sa čelikom debljine 1.5mm. Ispuna se sastoji od termopanadebljine 40mm 4/14/4/12/4 i Ug vrednosti od 0,6 W/m²K. Zaptivanje EPDM gumom. Elemente snabdeti svim potrebnim okovom za pravilno funkcionisanje. Način otvaranja je definisan šemom stolarije.

BROJ KOMADA	L		D		UKUPNO : 1 kom

mesto ugradnje		
	OBJEKAT	**BRUS**
	NAPOMENA	Potrebno je uraditi demontažu postojeće stolarije, zatim montažu nove i obraditi špaletne oko prozora nakon montaže.

SPECIFIKACIJA	fasanda stolarija - prozor	**pos 06.06.**	R_1:50

IZGLED

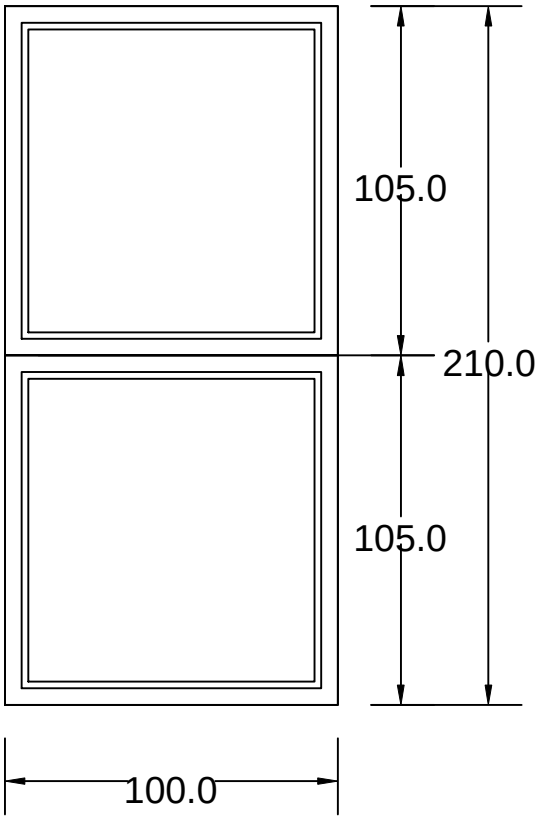

ZIDARSKA MERA	**102/ 212cm**	MERE UZETI NA LICU MESTA

OPIS

Postojeći prozor je dvokrilan, dimenzije 1000/2100mm. Prozor je izrađena od metalnmih profila, zastakljena jednostrukim staklom 4mm. Okov i profili su dotrajali.
Potrebno ga je zameniti sa:
Profilnim PVC sistemom, dimenzija 1000/2100mm, sa 7 komora, bele boje i dubine ugradnje od 83 mm. Koeficijent prolaza toplote profila od Uf≤0.9W/m²K i sa čelikom debljine 1.5mm. Ispuna se sastoji od termopanadebljine 40mm 4/14/4/12/4 i Ug vrednosti od 0,6 W/m²K. Zaptivanje EPDM gumom. Elemente snabdeti svim potrebnim okovom za pravilno funkcionisanje. Način otvaranja je definisan šemom stolarije.

BROJ KOMADA	**L**		**D**		**UKUPNO : 1 kom**

Mesto ugradnje		
	OBJEKAT	**BRUS**
	NAPOMENA	Potrebno je uraditi demontažu postojeće stolarije, zatim montažu nove i obraditi špaletne oko prozora nakon montaže.

SPECIFIKACIJA	fasanda stolarija - prozor	pos 07.01.	R_1:50

IZGLED

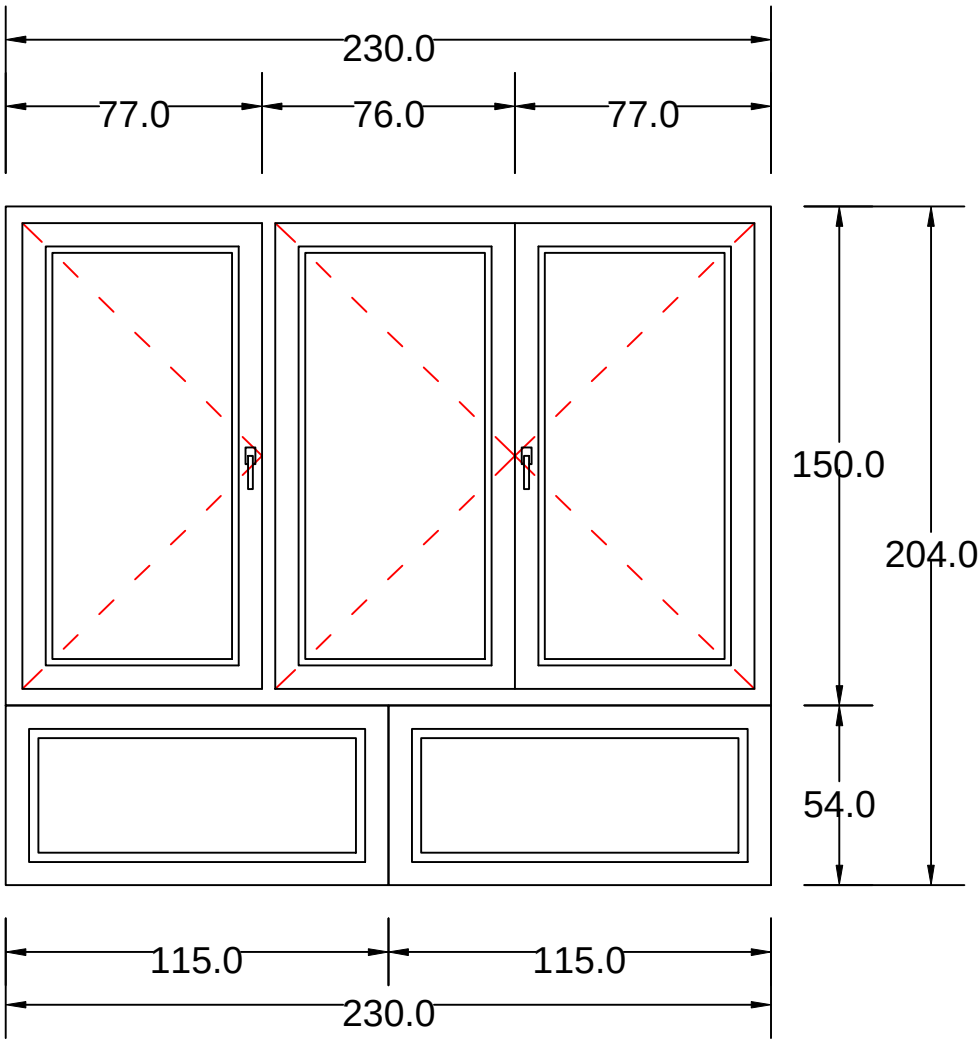

ZIDARSKA MERA	232 / 206cm	MERE UZETI NA LICU MESTA

OPIS

Postojeći prozor je dimenzije 2300/2040mm. Prozor je izrađena od metalnmih profila, zastakljena jednostrukim staklom 4mm. Okov i profili su dotrajali.
Potrebno ga je zameniti sa:
Profilnim PVC sistemom, dimenzija 2300/2040mm, sa 7 komora, bele boje i dubine ugradnje od 83 mm. Koeficijent prolaza toplote profila od Uf≤0.9W/m²K i sa čelikom debljine 1.5mm.
Ispuna se sastoji od termopanadebljine 40mm 4/14/4/12/4 i Ug vrednosti od 0,6 W/m²K. Zaptivanje EPDM gumom. Elemente snabdeti svim potrebnim okovom za pravilno funkcionisanje. Način otvaranja je definisan šemom stolarije.

BROJ KOMADA	L		D		UKUPNO : 7 kom

Mesto ugradnje		
	OBJEKAT	**UB**
	NAPOMENA	Potrebno je uraditi demontažu postojeće stolarije, zatim montažu nove i obraditi špaletne oko prozora nakon montaže.

SPECIFIKACIJA	fasanda stolarija - prozor	**pos 07.02.**	R_1:50

IZGLED

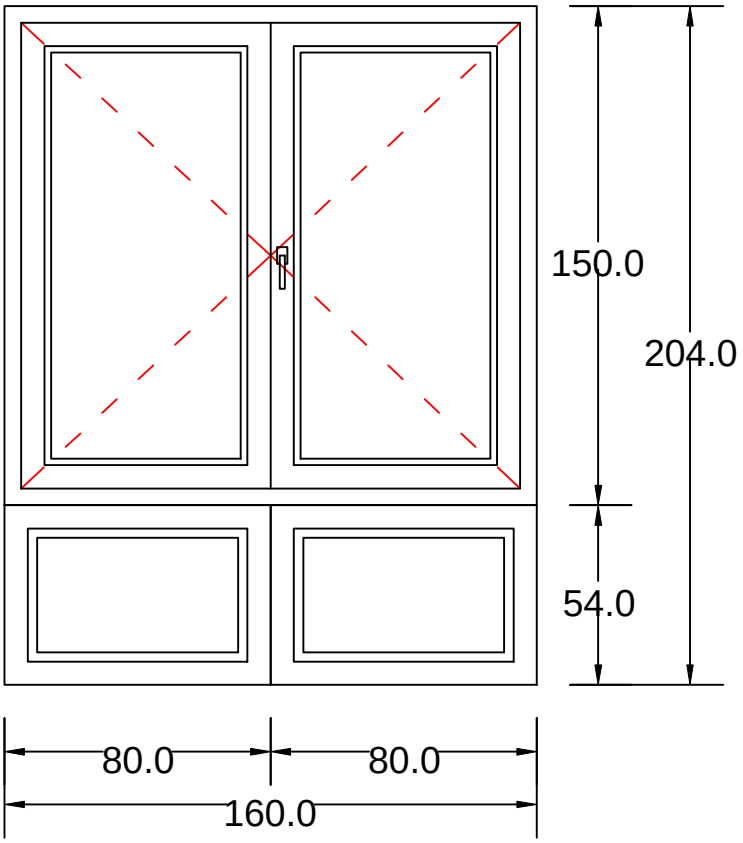

ZIDARSKA MERA	**162 / 206cm**	MERE UZETI NA LICU MESTA

OPIS

Postojeći prozor je dimenzije 1600/2040mm. Prozor je izrađena od metalnmih profila, zastakljena jednostrukim staklom 4mm. Okov i profili su dotrajali.
Potrebno ga je zameniti sa:
Profilnim PVC sistemom, dimenzija 1600/2040mm, sa 7 komora, bele boje i dubine ugradnje od 83 mm. Koeficijent prolaza toplote profila od Uf≤0.9W/m²K i sa čelikom debljine 1.5mm. Ispuna se sastoji od termopanadebljine 40mm 4/14/4/12/4 i Ug vrednosti od 0,6 W/m²K. Zaptivanje EPDM gumom. Elemente snabdeti svim potrebnim okovom za pravilno funkcionisanje. Način otvaranja je definisan šemom stolarije.

BROJ KOMADA	**L**		**D**		**UKUPNO : 2 kom**

Mesto ugradnje		
	OBJEKAT	**UB**
	NAPOMENA	Potrebno je uraditi demontažu postojeće stolarije, zatim montažu nove i obraditi špaletne oko prozora nakon montaže.

SPECIFIKACIJA	fasanda stolarija - prozor	pos 07.03.	R_1:50

IZGLED

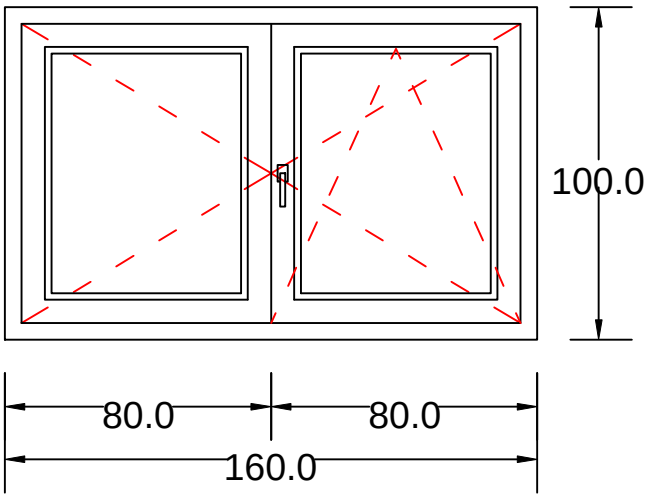

ZIDARSKA MERA	162 / 102cm	MERE UZETI NA LICU MESTA

OPIS

Postojeći prozor je dimenzije 1600/1000mm. Prozor je izrađena od metalnmih profila, zastakljena jednostrukim staklom 4mm. Okov i profili su dotrajali.
Potrebno ga je zameniti sa:
Profilnim PVC sistemom, dimenzija 1600/1000mm, sa 7 komora, bele boje i dubine ugradnje od 83 mm. Koeficijent prolaza toplote profila od Uf≤0.9W/m²K i sa čelikom debljine 1.5mm. Ispuna se sastoji od termopanadebljine 40mm 4/14/4/12/4 i Ug vrednosti od 0,6 W/m²K. Zaptivanje EPDM gumom. Elemente snabdeti svim potrebnim okovom za pravilno funkcionisanje. Način otvaranja je definisan šemom stolarije.

BROJ KOMADA	L		D		UKUPNO : 1 kom

Mesto ugradnje		
	OBJEKAT	**UB**
	NAPOMENA	Potrebno je uraditi demontažu postojeće stolarije, zatim montažu nove i obraditi špaletne oko prozora nakon montaže.

SPECIFIKACIJA	fasanda stolarija - prozor	pos 07.04.	R_1:50

IZGLED

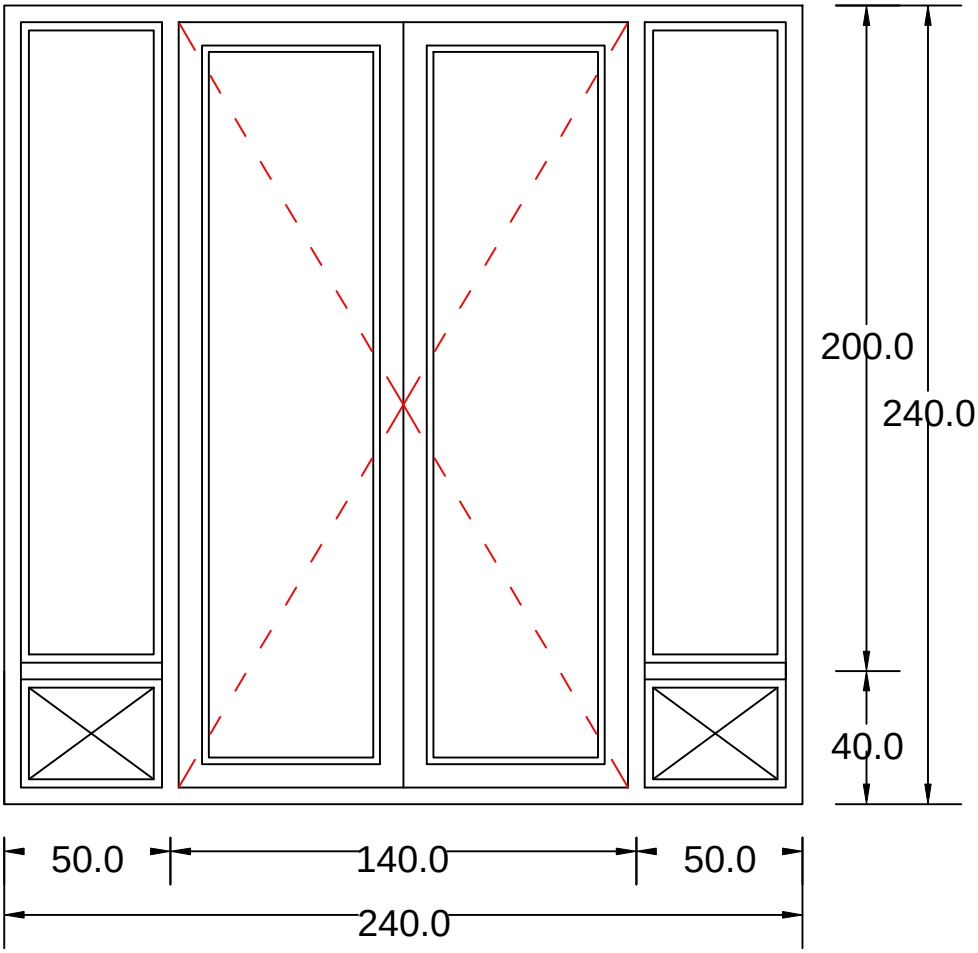

ZIDARSKA MERA	242 / 242cm	MERE UZETI NA LICU MESTA

OPIS

Postojeći prozor je dimenzije 2400/2400mm. Prozor je izrađena od metalnmih profila, zastakljena jednostrukim staklom 4mm. Okov i profili su dotrajali.
Potrebno ga je zameniti sa:
Profilnim ALU sistemom profilom ALUMIL M11500, dimenzija 2400/2400mm, dubine ugradnje od 70 do 78 mm. Elementi se izrađuju od supertermo aluminijumskih profila punjenih poliuretanom Uw vrednosti =1,4 W/m2K i termoizolacionim staklopaketom vrednosti Ug = 0,6W/m2. Zaptivanje EDP gumom, dobre otpornosti na starenje. Okov tipa Stubline ili odgovarajući kvalitet. Elemente snabdeti svim potrebnim okovom za pravilno funkcionisanje. Način otvaranja je definisan šemom stolarije. Finalna obrada profila je fabrička u tonu aluminijum-silver eloks. U cenu uključiti I potprozorske daske od PVC kao i spoljašnje okapnice od aluminijuma.

BROJ KOMADA	L		D		UKUPNO : 1kom

Mesto ugradnje		
	OBJEKAT	**UB**
	NAPOMENA	Potrebno je uraditi demontažu postojeće stolarije, zatim montažu nove i obraditi špaletne oko prozora nakon montaže.

SPECIFIKACIJA	fasanda stolarija - prozor	**pos 07.05.**	R_1:50

IZGLED

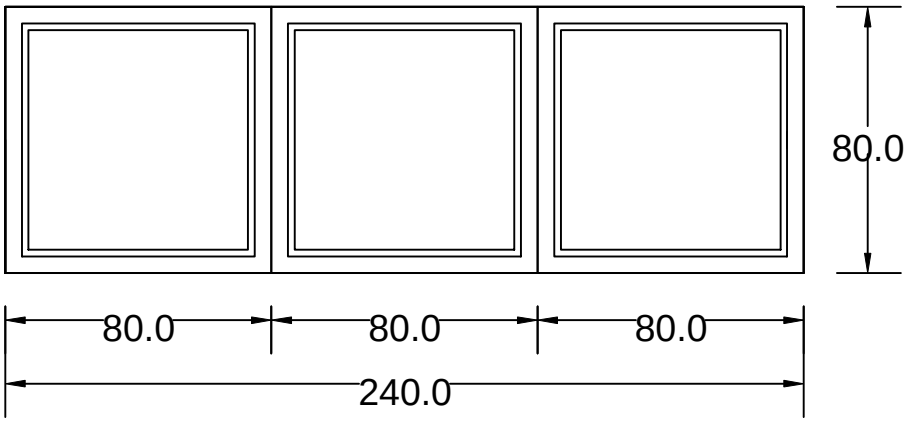

ZIDARSKA MERA	242 / 82cm	MERE UZETI NA LICU MESTA

OPIS

Postojeći prozor je dimenzije 2400/800mm. Prozor je izrađena od metalnmih profila, zastakljena jednostrukim staklom 4mm. Okov i profili su dotrajali.
Potrebno ga je zameniti sa:
Profilnim ALU sistemom profilom ALUMIL M11500, dimenzija 2400/800mm, dubine ugradnje od 70 do 78 mm. Elementi se izrađuju od supertermo aluminijumskih profila punjenih poliuretanom Uw vrednosti =1,4 W/m2K i termoizolacionim staklopaketom vrednosti Ug = 0,6W/m2. Zaptivanje EDP gumom, dobre otpornosti na starenje. Okov tipa Stubline ili odgovarajući kvalitet. Elemente snabdeti svim potrebnim okovom za pravilno funkcionisanje. Način otvaranja je definisan šemom stolarije. Finalna obrada profila je fabrička u tonu aluminijum-silver eloks. U cenu uključiti I potprozorske daske od PVC kao i spoljašnje okapnice od aluminijuma.

BROJ KOMADA	L		D		UKUPNO : 1kom

Mesto ugradnje		
	OBJEKAT	**UB**
	NAPOMENA	Potrebno je uraditi demontažu postojeće stolarije, zatim montažu nove i obraditi špaletne oko prozora nakon montaže.

SPECIFIKACIJA	fasanda stolarija - prozor	**pos 08.01.**	R_1:50

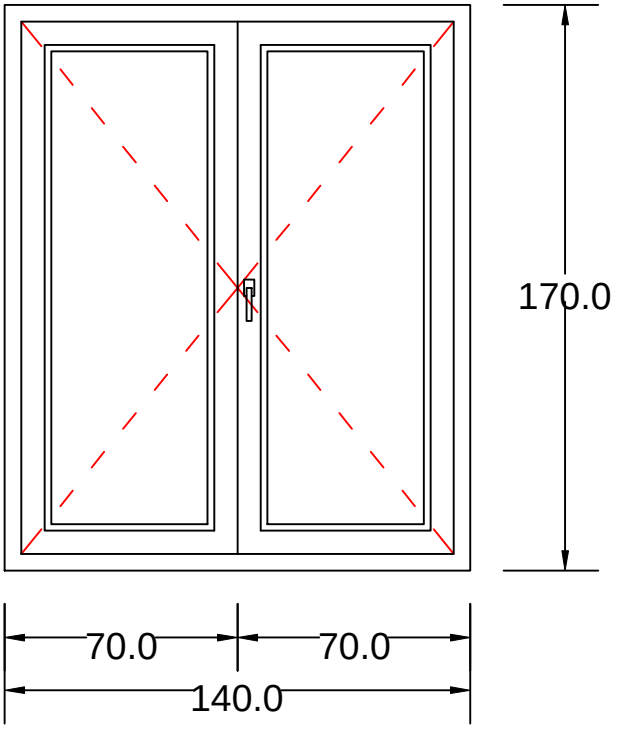

ZIDARSKA MERA	**142 / 172cm**	MERE UZETI NA LICU MESTA

Postojeći prozor je dimenzije 1400/1700mm. Prozor je izrađena od metalnmih profila, zastakljena jednostrukim staklom 4mm. Okov i profili su dotrajali.
Potrebno ga je zameniti sa:
Profilnim PVC sistemom, dimenzija 1400/1700mm, sa 7 komora, bele boje i dubine ugradnje od 83 mm. Koeficijent prolaza toplote profila od Uf≤0.9W/m²K i sa čelikom debljine 1.5mm. Ispuna se sastoji od termopanadebljine 40mm 4/14/4/12/4 i Ug vrednosti od 0,6 W/m²K. Zaptivanje EPDM gumom. Elemente snabdeti svim potrebnim okovom za pravilno funkcionisanje. Način otvaranja je definisan šemom stolarije.

BROJ KOMADA	**L**		**D**		**UKUPNO : 1 kom**

OBJEKAT	**BOSILEGRAD**
NAPOMENA	Potrebno je uraditi demontažu postojeće stolarije, zatim montažu nove i obraditi špaletne oko prozora nakon montaže.

SPECIFIKACIJA	fasanda stolarija - prozor	**pos 08.02.**	R_1:50

IZGLED

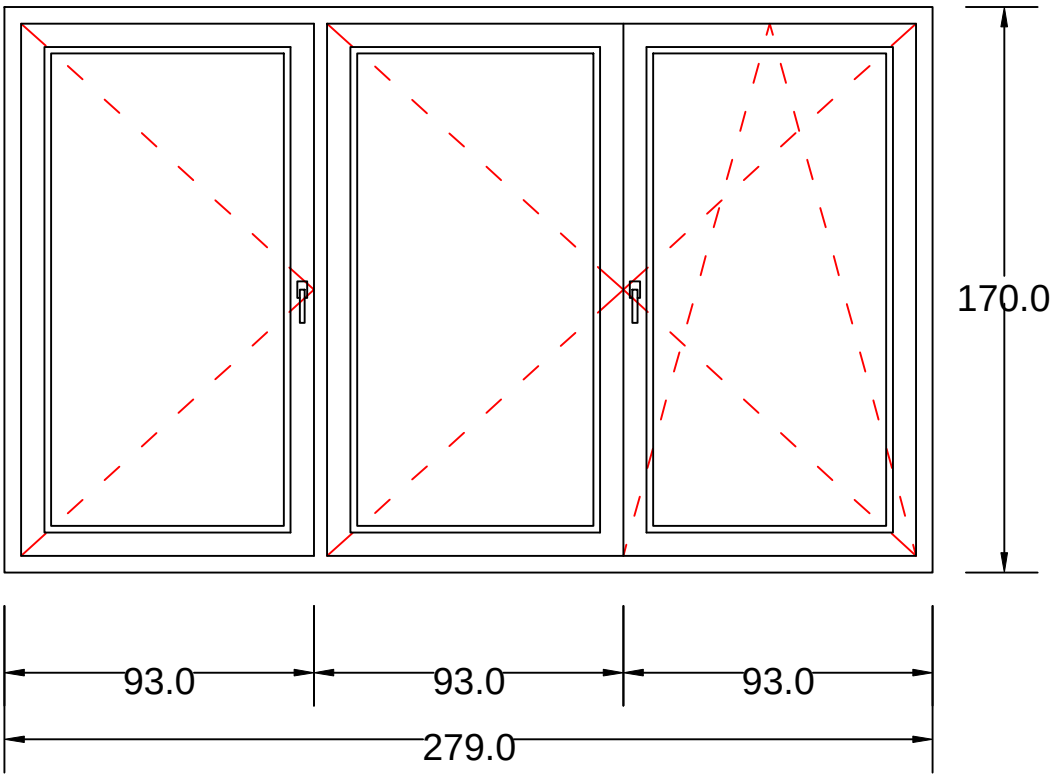

ZIDARSKA MERA	281 / 172cm	MERE UZETI NA LICU MESTA

OPIS

Postojeći prozor je dimenzije 2790/1700mm. Prozor je izrađena od metalnmih profila, zastakljena jednostrukim staklom 4mm. Okov i profili su dotrajali.
Potrebno ga je zameniti sa:
Profilnim PVC sistemom, dimenzija 2790/1700mm, sa 7 komora, bele boje i dubine ugradnje od 83 mm. Koeficijent prolaza toplote profila od Uf≤0.9W/m²K i sa čelikom debljine 1.5mm. Ispuna se sastoji od termopanadebljine 40mm 4/14/4/12/4 i Ug vrednosti od 0,6 W/m²K. Zaptivanje EPDM gumom. Elemente snabdeti svim potrebnim okovom za pravilno funkcionisanje. Način otvaranja je definisan šemom stolarije.

BROJ KOMADA	L		D		UKUPNO : 2 kom

Mesto ugradnje		
	OBJEKAT	**BOSILEGRAD**
	NAPOMENA	Potrebno je uraditi demontažu postojeće stolarije, zatim montažu nove i obraditi špaletne oko prozora nakon montaže.

SPECIFIKACIJA	fasanda stolarija - prozor	pos 08.03.	R_1:50

IZGLED

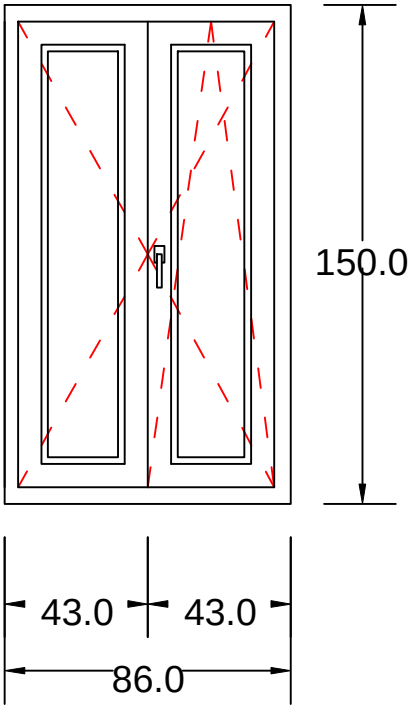

ZIDARSKA MERA	88/ 152cm	MERE UZETI NA LICU MESTA

OPIS

Postojeći prozor je dimenzije 860/1500mm. Prozor je izrađena od metalnmih profila, zastakljena jednostrukim staklom 4mm. Okov i profili su dotrajali.
Potrebno ga je zameniti sa:
Profilnim PVC sistemom, dimenzija 860/1500mm, sa 7 komora, bele boje i dubine ugradnje od 83 mm. Koeficijent prolaza toplote profila od Uf≤0.9W/m²K i sa čelikom debljine 1.5mm. Ispuna se sastoji od termopanadebljine 40mm 4/14/4/12/4 i Ug vrednosti od 0,6 W/m²K. Zaptivanje EPDM gumom. Elemente snabdeti svim potrebnim okovom za pravilno funkcionisanje. Način otvaranja je definisan šemom stolarije.

BROJ KOMADA	L		D		UKUPNO : 1 kom

Mesto ugradnje		
	OBJEKAT	**BOSILEGRAD**
	NAPOMENA	Potrebno je uraditi demontažu postojeće stolarije, zatim montažu nove i obraditi špaletne oko prozora nakon montaže.

SPECIFIKACIJA	fasanda stolarija - prozor	**pos 08.04.**	R_1:50

IZGLED

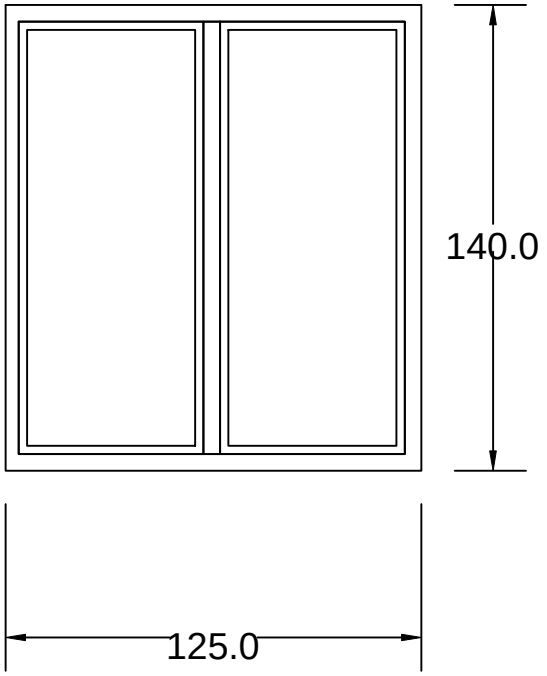

ZIDARSKA MERA	**127/ 142cm**	MERE UZETI NA LICU MESTA

OPIS

Postojeći prozor je dimenzije 1250/1400mm. Prozor je izrađena od metalnmih profila, zastakljena jednostrukim staklom 4mm. Okov i profili su dotrajali.
Potrebno ga je zameniti sa:
Profilnim PVC sistemom, dimenzija 250/1400mm, sa 7 komora, bele boje i dubine ugradnje od 83 mm. Koeficijent prolaza toplote profila od Uf≤0.9W/m²K i sa čelikom debljine 1.5mm. Ispuna se sastoji od termopanadebljine 40mm 4/14/4/12/4 i Ug vrednosti od 0,6 W/m²K. Zaptivanje EPDM gumom. Elemente snabdeti svim potrebnim okovom za pravilno funkcionisanje. Način otvaranja je definisan šemom stolarije.

BROJ KOMADA	L		D		UKUPNO : 1 kom

Mesto ugradnje		
	OBJEKAT	**BOSILEGRAD**
	NAPOMENA	Potrebno je uraditi demontažu postojeće stolarije, zatim montažu nove i obraditi špaletne oko prozora nakon montaže.

SPECIFIKACIJA	fasanda stolarija - prozor	pos 08.05.	R_1:50

IZGLED

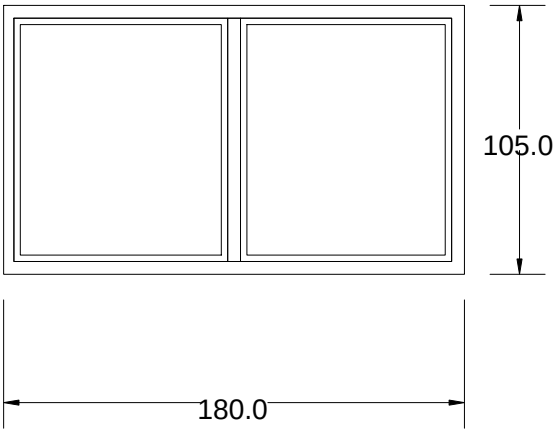

ZIDARSKA MERA	182/ 107cm	MERE UZETI NA LICU MESTA

OPIS

Postojeći prozor je dimenzije 1800/1050mm. Prozor je izrađena od metalnmih profila, zastakljena jednostrukim staklom 4mm. Okov i profili su dotrajali.
Potrebno ga je zameniti sa:
Profilnim PVC sistemom, dimenzija 1800/1050mm, sa 7 komora, bele boje i dubine ugradnje od 83 mm. Koeficijent prolaza toplote profila od Uf≤0.9W/m²K i sa čelikom debljine 1.5mm.
Ispuna se sastoji od termopanadebljine 40mm 4/14/4/12/4 i Ug vrednosti od 0,6 W/m²K. Zaptivanje EPDM gumom. Elemente snabdeti svim potrebnim okovom za pravilno funkcionisanje. Način otvaranja je definisan šemom stolarije.

BROJ KOMADA	L		D		UKUPNO : 1 kom

Mesto ugradnje		
	OBJEKAT	**BOSILEGRAD**
	NAPOMENA	Potrebno je uraditi demontažu postojeće stolarije, zatim montažu nove i obraditi špaletne oko prozora nakon montaže.

SPECIFIKACIJA	fasanda stolarija - prozor	pos 08.06.	R_1:50

IZGLED

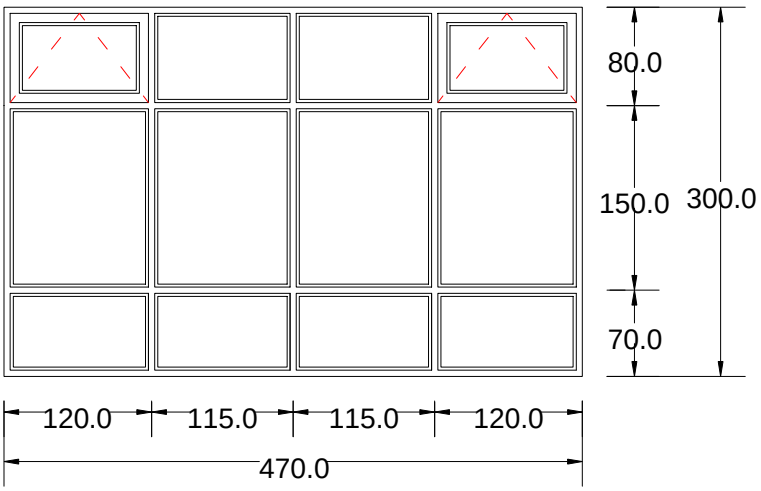

ZIDARSKA MERA	472/ 302cm	MERE UZETI NA LICU MESTA

OPIS

Postojeći prozor je dimenzije 4700/3000mm. Prozor je izrađena od metalnmih profila, zastakljena jednostrukim staklom 4mm. Okov i profili su dotrajali.
Potrebno ga je zameniti sa:
Profilnim PVC sistemom, dimenzija 4700/3000mm, sa 7 komora, bele boje i dubine ugradnje od 83 mm. Koeficijent prolaza toplote profila od Uf≤0.9W/m²K i sa čelikom debljine 1.5mm.
Ispuna se sastoji od termopanadebljine 40mm 4/14/4/12/4 i Ug vrednosti od 0,6 W/m²K. Zaptivanje EPDM gumom. Elemente snabdeti svim potrebnim okovom za pravilno funkcionisanje. Način otvaranja je definisan šemom stolarije.

BROJ KOMADA	L		D		UKUPNO : 3 kom

Mesto ugradnje		
	OBJEKAT	**BOSILEGRAD**
	NAPOMENA	Potrebno je uraditi demontažu postojeće stolarije, zatim montažu nove i obraditi špaletne oko prozora nakon montaže.

SPECIFIKACIJA	fasanda stolarija - prozor	pos 08.07.	R_1:50

IZGLED

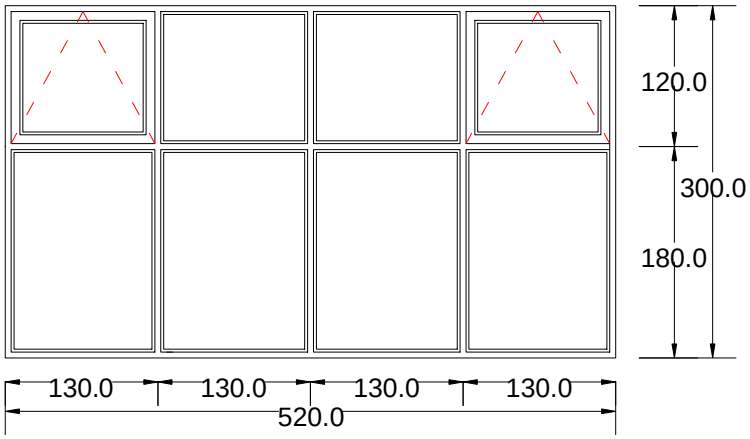

ZIDARSKA MERA	522/ 302cm	MERE UZETI NA LICU MESTA

OPIS

Postojeći prozor je dimenzije 5200/3000mm. Prozor je izrađena od metalnmih profila, zastakljena jednostrukim staklom 4mm. Okov i profili su dotrajali.
Potrebno ga je zameniti sa:
Profilnim PVC sistemom, dimenzija 5200/3000mm, sa 7 komora, bele boje i dubine ugradnje od 83 mm. Koeficijent prolaza toplote profila od Uf≤0.9W/m²K i sa čelikom debljine 1.5mm.
Ispuna se sastoji od termopanadebljine 40mm 4/14/4/12/4 i Ug vrednosti od 0,6 W/m²K. Zaptivanje EPDM gumom. Elemente snabdeti svim potrebnim okovom za pravilno funkcionisanje. Način otvaranja je definisan šemom stolarije.

BROJ KOMADA	L		D		UKUPNO : 1 kom

Mesto ugradnje		
	OBJEKAT	**BOSILEGRAD**
	NAPOMENA	Potrebno je uraditi demontažu postojeće stolarije, zatim montažu nove i obraditi špaletne oko prozora nakon montaže.

SPECIFIKACIJA	fasanda stolarija - prozor	pos 09.01.	R_1:50

IZGLED

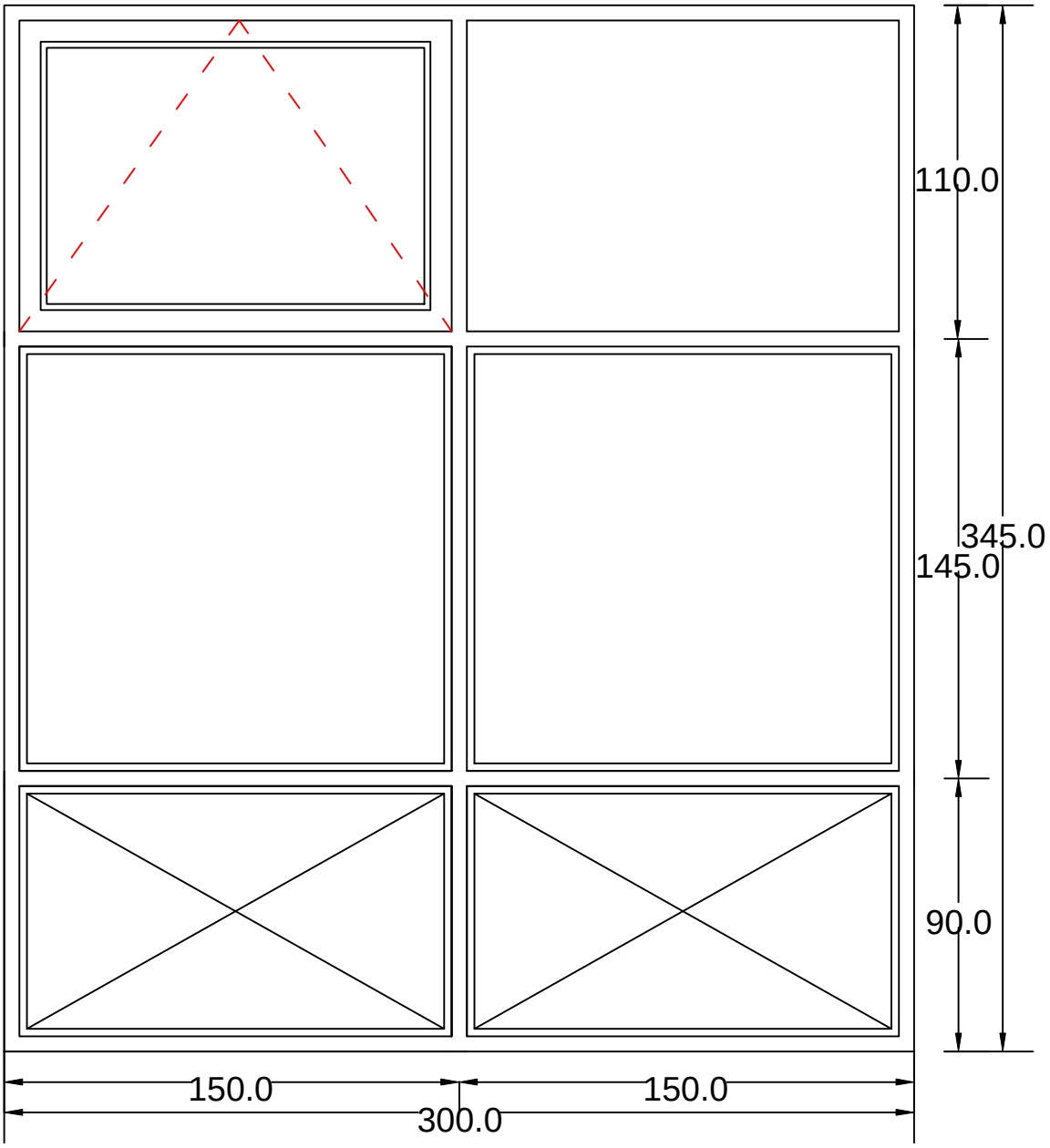

ZIDARSKA MERA	302 / 347cm	MERE UZETI NA LICU MESTA

OPIS

Postojeći prozor je dimenzije 3000/3450mm. Prozor je izrađena od metalnmih profila, zastakljena jednostrukim staklom 4mm. Okov i profili su dotrajali.
Potrebno ga je zameniti sa:
Profilnim PVC sistemom, dimenzija 3000/3450mm, sa 7 komora, bele boje i dubine ugradnje od 83 mm. Koeficijent prolaza toplote profila od Uf≤0.9W/m²K i sa čelikom debljine 1.5mm.
Ispuna se sastoji od termopanadebljine 40mm 4/14/4/12/4 i Ug vrednosti od 0,6 W/m²K. Zaptivanje EPDM gumom. Elemente snabdeti svim potrebnim okovom za pravilno funkcionisanje. Način otvaranja je definisan šemom stolarije.

BROJ KOMADA	L		D		UKUPNO : 1 kom

Mesto ugradnje		
	OBJEKAT	**SVRLJIG**
	NAPOMENA	Potrebno je uraditi demontažu postojeće stolarije, zatim montažu nove i obraditi špaletne oko prozora nakon montaže.

SPECIFIKACIJA	fasanda stolarija - prozor	pos 09.02.	R_1:50

IZGLED

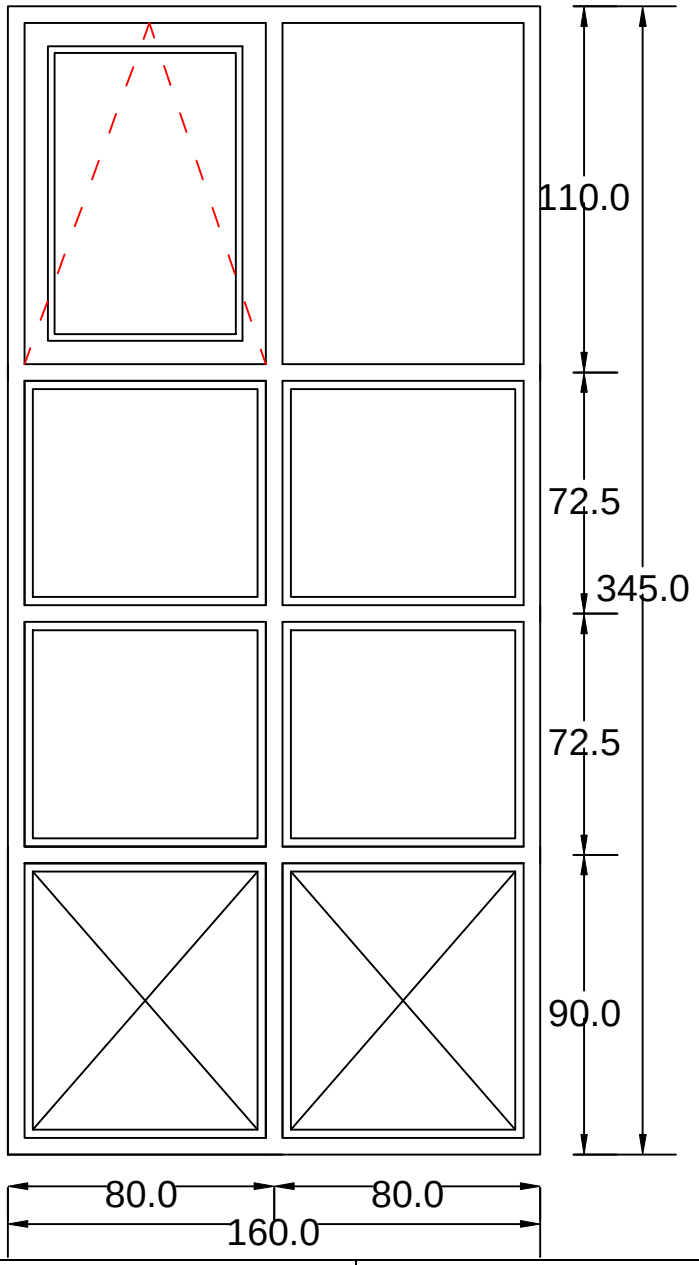

ZIDARSKA MERA	162 / 347cm	MERE UZETI NA LICU MESTA

OPIS

Postojeći prozor je dimenzije 1600/3450mm. Prozor je izrađena od metalnmih profila, zastakljena jednostrukim staklom 4mm. Okov i profili su dotrajali.
Potrebno ga je zameniti sa:
Profilnim PVC sistemom, dimenzija 1600/3450mm, sa 7 komora, bele boje i dubine ugradnje od 83 mm. Koeficijent prolaza toplote profila od Uf≤0.9W/m²K i sa čelikom debljine 1.5mm.
Ispuna se sastoji od termopanadebljine 40mm 4/14/4/12/4 i Ug vrednosti od 0,6 W/m²K. Zaptivanje EPDM gumom. Elemente snabdeti svim potrebnim okovom za pravilno funkcionisanje. Način otvaranja je definisan šemom stolarije.

BROJ KOMADA	L		D		UKUPNO : 1 kom

Mesto ugradnje		
	OBJEKAT	**SVRLJIG**
	NAPOMENA	Potrebno je uraditi demontažu postojeće stolarije, zatim montažu nove i obraditi špaletne oko prozora nakon montaže.

SPECIFIKACIJA	fasanda stolarija - prozor	pos 09.03.	R_1:50

IZGLED

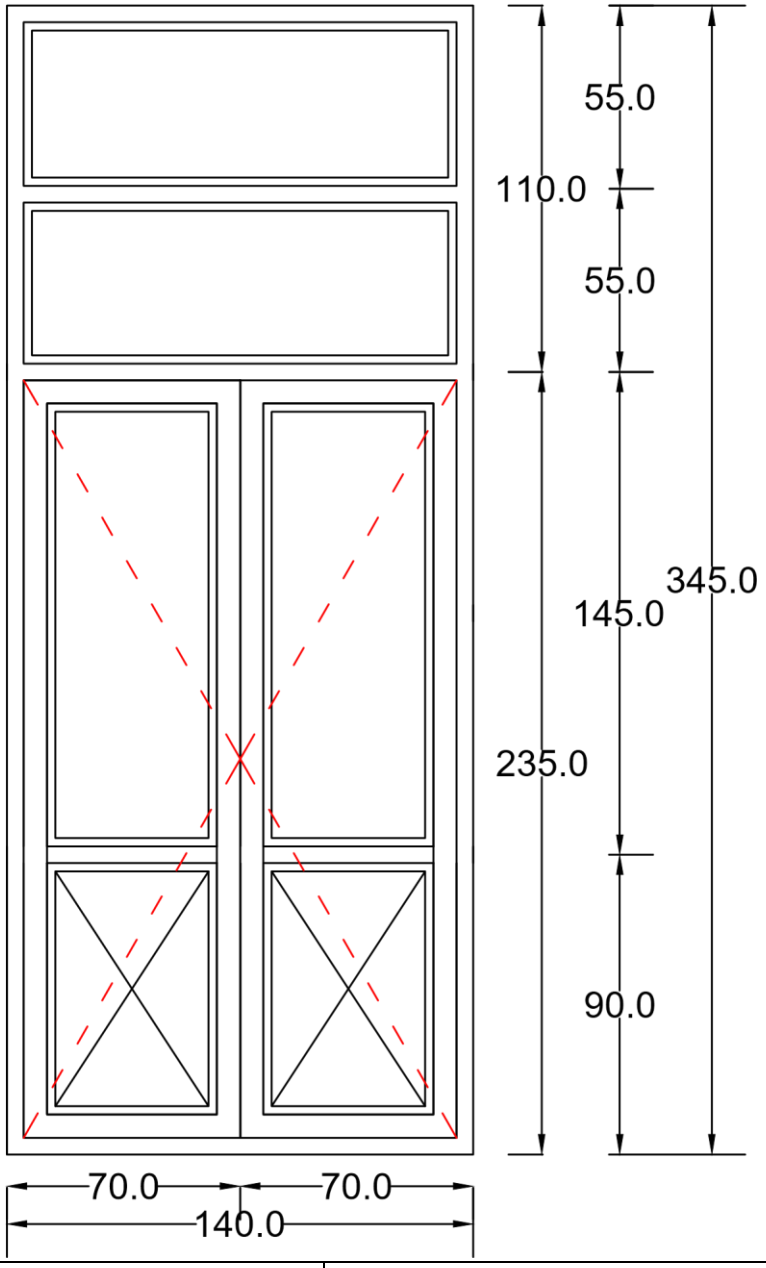

ZIDARSKA MERA	142 / 347cm	MERE UZETI NA LICU MESTA

OPIS

Postojeći prozor je dimenzije 1400/3450mm. Prozor je izrađena od metalnmih profila, zastakljena jednostrukim staklom 4mm. Okov i profili su dotrajali.

Potrebno ga je zameniti sa: Profilnim PVC sistemom, dimenzija 1400/3450mm, sa 7 komora, bele boje i dubine ugradnje od 83 mm. Koeficijent prolaza toplote profila od Uf≤0.9W/m²K i sa čelikom debljine 1.5mm.Ispuna se sastoji od termopanadebljine 40mm 4/14/4/12/4 i Ug vrednosti od 0,6 W/m²K. Zaptivanje EPDM gumom. Elemente snabdeti svim potrebnim okovom za pravilno funkcionisanje. Način otvaranja je definisan šemom stolarije.

BROJ KOMADA	L		D		UKUPNO : 2 kom

Mesto ugradnje		
	OBJEKAT	**SVRLJIG**
	NAPOMENA	Potrebno je uraditi demontažu postojeće stolarije, zatim montažu nove i obraditi špaletne oko prozora nakon montaže.

SPECIFIKACIJA	fasanda stolarija - prozor	**pos 09.04.**	R_1:50

IZGLED

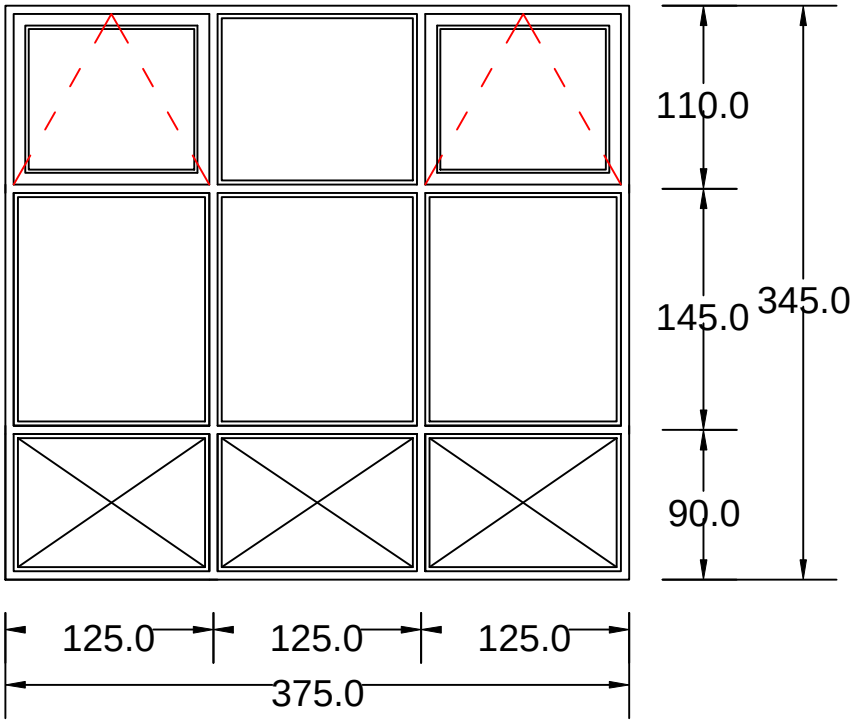

ZIDARSKA MERA	372 / 347cm	MERE UZETI NA LICU MESTA

OPIS

Postojeći prozor je dimenzije 3700/3450mm. Prozor je izrađena od metalnmih profila, zastakljena jednostrukim staklom 4mm. Okov i profili su dotrajali.
Potrebno ga je zameniti sa:
Profilnim PVC sistemom, dimenzija 3700/3450mm, sa 7 komora, bele boje i dubine ugradnje od 83 mm. Koeficijent prolaza toplote profila od Uf≤0.9W/m²K i sa čelikom debljine 1.5mm. Ispuna se sastoji od termopanadebljine 40mm 4/14/4/12/4 i Ug vrednosti od 0,6 W/m²K. Zaptivanje EPDM gumom. Elemente snabdeti svim potrebnim okovom za pravilno funkcionisanje. Način otvaranja je definisan šemom stolarije.

BROJ KOMADA	L		D		UKUPNO : 1 kom

Mesto ugradnje		
	OBJEKAT	**SVRLJIG**
	NAPOMENA	Potrebno je uraditi demontažu postojeće stolarije, zatim montažu nove i obraditi špaletne oko prozora nakon montaže.

SPECIFIKACIJA	fasanda stolarija - prozor	**pos 9.05.**	R_1:50

IZGLED

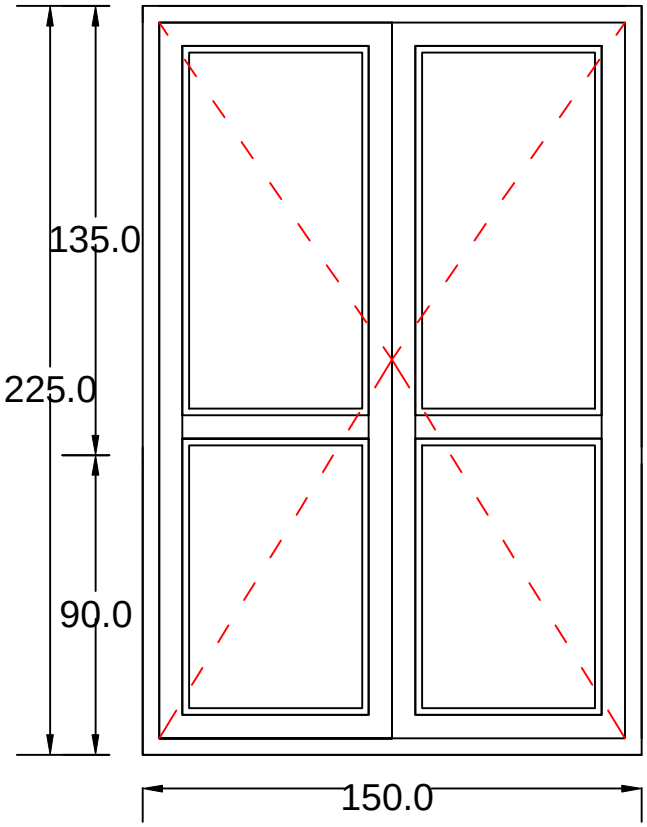

ZIDARSKA MERA	**152 /227cm**	MERE UZETI NA LICU MESTA

OPIS

Postojeći prozor je dimenzije 1520/2250mm. Prozor je izrađena od metalnmih profila, zastakljena jednostrukim staklom 4mm. Okov i profili su dotrajali.
Potrebno ga je zameniti sa:
Profilnim PVC sistemom, dimenzija 1520/2250mm, sa 7 komora, bele boje i dubine ugradnje od 83 mm. Koeficijent prolaza toplote profila od Uf≤0.9W/m²K i sa čelikom debljine 1.5mm. Ispuna se sastoji od termopanadebljine 40mm 4/14/4/12/4 i Ug vrednosti od 0,6 W/m²K. Zaptivanje EPDM gumom. Elemente snabdeti svim potrebnim okovom za pravilno funkcionisanje. Način otvaranja je definisan šemom stolarije.

BROJ KOMADA	**L**		**D**		**UKUPNO : 1 kom**

Mesto ugradnje		
	OBJEKAT	**SVRLJIG**
	NAPOMENA	Potrebno je uraditi demontažu postojeće stolarije, zatim montažu nove i obraditi špaletne oko prozora nakon montaže.

SPECIFIKACIJA	fasanda stolarija - prozor	**pos 09.06.**	R_1:50

IZGLED

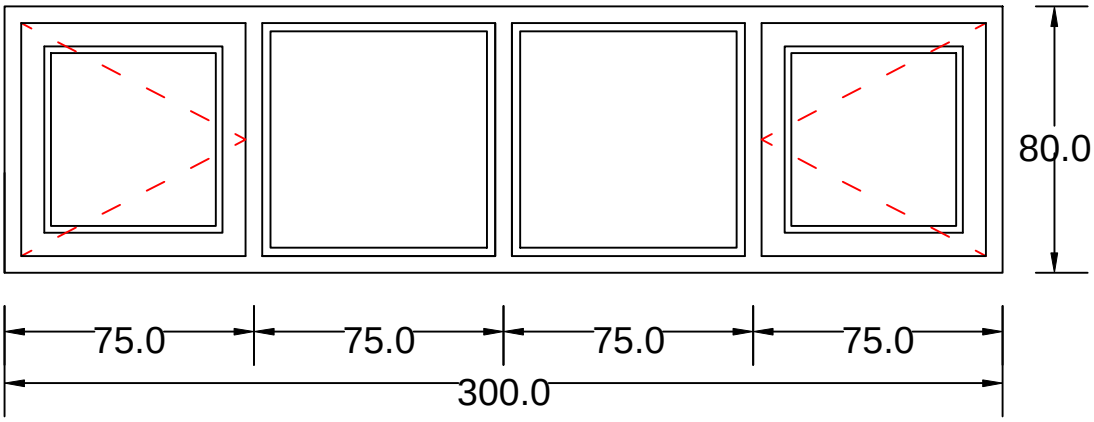

ZIDARSKA MERA	302 /82cm	MERE UZETI NA LICU MESTA

OPIS

Postojeći prozor je dimenzije 3000/800mm. Prozor je izrađena od metalnmih profila, zastakljena jednostrukim staklom 4mm. Okov i profili su dotrajali.
Potrebno ga je zameniti sa:
Profilnim PVC sistemom, dimenzija 3000/800mm, sa 7 komora, bele boje i dubine ugradnje od 83 mm. Koeficijent prolaza toplote profila od Uf≤0.9W/m²K i sa čelikom debljine 1.5mm. Ispuna se sastoji od termopanadebljine 40mm 4/14/4/12/4 i Ug vrednosti od 0,6 W/m²K. Zaptivanje EPDM gumom. Elemente snabdeti svim potrebnim okovom za pravilno funkcionisanje. Način otvaranja je definisan šemom stolarije.

BROJ KOMADA	L		D		UKUPNO : 1 kom

Mesto ugradnje

OBJEKAT	**SVRLJIG**
NAPOMENA	Potrebno je uraditi demontažu postojeće stolarije, zatim montažu nove i obraditi špaletne oko prozora nakon montaže.

SPECIFIKACIJA	fasanda stolarija - prozor	pos 09.07.	R_1:50

IZGLED

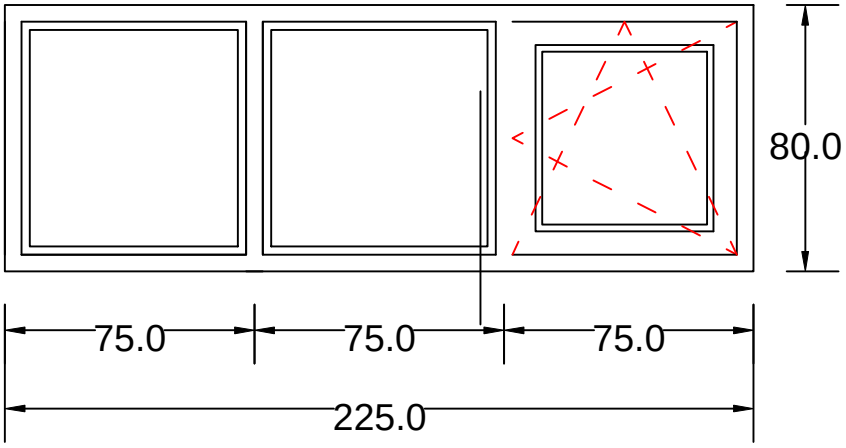

ZIDARSKA MERA	227/82cm	MERE UZETI NA LICU MESTA

OPIS

Postojeći prozor je dimenzije 2250/800mm. Prozor je izrađena od metalnmih profila, zastakljena jednostrukim staklom 4mm. Okov i profili su dotrajali.
Potrebno ga je zameniti sa:
Profilnim PVC sistemom, dimenzija 2250/800mm, sa 7 komora, bele boje i dubine ugradnje od 83 mm. Koeficijent prolaza toplote profila od Uf≤0.9W/m²K i sa čelikom debljine 1.5mm. Ispuna se sastoji od termopanadebljine 40mm 4/14/4/12/4 i Ug vrednosti od 0,6 W/m²K. Zaptivanje EPDM gumom. Elemente snabdeti svim potrebnim okovom za pravilno funkcionisanje. Način otvaranja je definisan šemom stolarije.

BROJ KOMADA	L		D		UKUPNO : 1 kom

Mesto ugradnje		
	OBJEKAT	**SVRLJIG**
	NAPOMENA	Potrebno je uraditi demontažu postojeće stolarije, zatim montažu nove i obraditi špaletne oko prozora nakon montaže.

SPECIFIKACIJA	fasanda stolarija - prozor	pos 09.08.	R_1:50

IZGLED

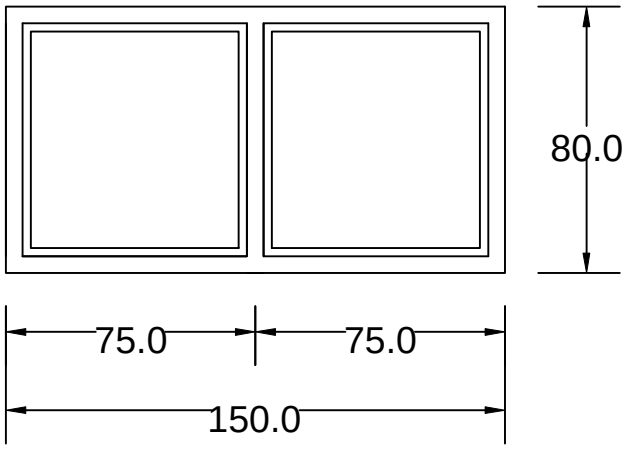

ZIDARSKA MERA	152/82cm	MERE UZETI NA LICU MESTA

OPIS

Postojeći prozor je dimenzije 1500/800mm. Prozor je izrađena od metalnmih profila, zastakljena jednostrukim staklom 4mm. Okov i profili su dotrajali.
Potrebno ga je zameniti sa:
Profilnim PVC sistemom, dimenzija 1500/800mm, sa 7 komora, bele boje i dubine ugradnje od 83 mm. Koeficijent prolaza toplote profila od Uf≤0.9W/m²K i sa čelikom debljine 1.5mm. Ispuna se sastoji od termopanadebljine 40mm 4/14/4/12/4 i Ug vrednosti od 0,6 W/m²K. Zaptivanje EPDM gumom. Elemente snabdeti svim potrebnim okovom za pravilno funkcionisanje. Način otvaranja je definisan šemom stolarije.

BROJ KOMADA	L		D		UKUPNO : 2 kom

Mesto ugradnje		
	OBJEKAT	**SVRLJIG**
	NAPOMENA	Potrebno je uraditi demontažu postojeće stolarije, zatim montažu nove i obraditi špaletne oko prozora nakon montaže.

SPECIFIKACIJA	fasanda stolarija - prozor	**pos 09.09.**	R_1:50

IZGLED

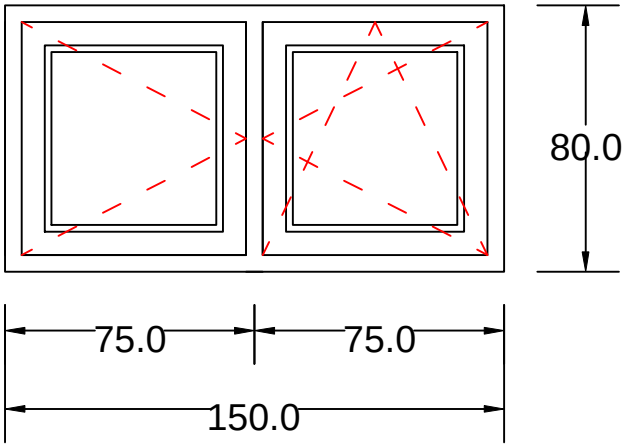

ZIDARSKA MERA	**152/82cm**	MERE UZETI NA LICU MESTA

OPIS

Postojeći prozor je dimenzije 1500/800mm. Prozor je izrađena od metalnmih profila, zastakljena jednostrukim staklom 4mm. Okov i profili su dotrajali.
Potrebno ga je zameniti sa:
Profilnim PVC sistemom, dimenzija 1500/800mm, sa 7 komora, bele boje i dubine ugradnje od 83 mm. Koeficijent prolaza toplote profila od Uf≤0.9W/m²K i sa čelikom debljine 1.5mm. Ispuna se sastoji od termopanadebljine 40mm 4/14/4/12/4 i Ug vrednosti od 0,6 W/m²K. Zaptivanje EPDM gumom. Elemente snabdeti svim potrebnim okovom za pravilno funkcionisanje. Način otvaranja je definisan šemom stolarije.

BROJ KOMADA	**L**		**D**		**UKUPNO : 1 kom**

Mesto ugradnje	OBJEKAT	**SVRLJIG**
	NAPOMENA	Potrebno je uraditi demontažu postojeće stolarije, zatim montažu nove i obraditi špaletne oko prozora nakon montaže.

SPECIFIKACIJA	fasanda stolarija - prozor	**pos 09.10.**	R_1:50

IZGLED

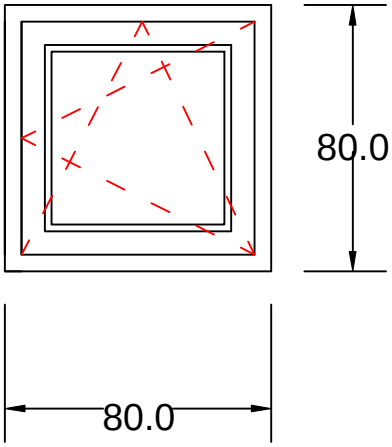

ZIDARSKA MERA	82/82cm	MERE UZETI NA LICU MESTA

OPIS

Postojeći prozor je dimenzije 800/800mm. Prozor je izrađena od metalnmih profila, zastakljena jednostrukim staklom 4mm. Okov i profili su dotrajali.
Potrebno ga je zameniti sa:
Profilnim PVC sistemom, dimenzija 800/800mm, sa 7 komora, bele boje i dubine ugradnje od 83 mm. Koeficijent prolaza toplote profila od Uf≤0.9W/m²K i sa čelikom debljine 1.5mm. Ispuna
se sastoji od termopanadebljine 40mm 4/14/4/12/4 i Ug vrednosti od 0,6 W/m²K.
Zaptivanje EPDM gumom. Elemente snabdeti svim potrebnim okovom za pravilno funkcionisanje. Način otvaranja je definisan šemom stolarije.

BROJ KOMADA	L		D		UKUPNO : 1 kom

Mesto ugradnje		
	OBJEKAT	**SVRLJIG**
	NAPOMENA	Potrebno je uraditi demontažu postojeće stolarije, zatim montažu nove i obraditi špaletne oko prozora nakon montaže.

SPECIFIKACIJA	fasanda stolarija - prozor	**pos 10.01.**	R_1:50

IZGLED

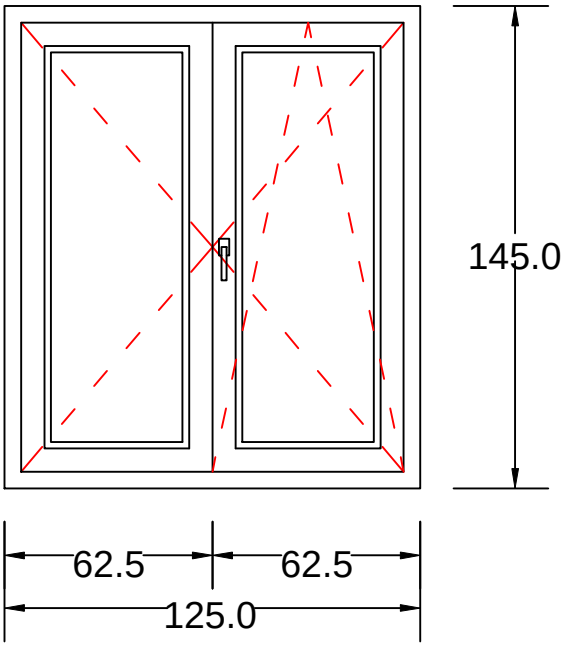

ZIDARSKA MERA	**127 /147cm**	MERE UZETI NA LICU MESTA

OPIS

Postojeći prozor je dimenzije 1250/1450mm. Prozor je izrađena od metalnmih profila, zastakljena jednostrukim staklom 4mm. Okov i profili su dotrajali.
Potrebno ga je zameniti sa:
Profilnim PVC sistemom, dimenzija 1250/1450mm, sa 7 komora, bele boje i dubine ugradnje od 83 mm. Koeficijent prolaza toplote profila od Uf≤0.9W/m²K i sa čelikom debljine 1.5mm. Ispuna se sastoji od termopanadebljine 40mm 4/14/4/12/4 i Ug vrednosti od 0,6 W/m²K. Zaptivanje EPDM gumom. Elemente snabdeti svim potrebnim okovom za pravilno funkcionisanje. Način otvaranja je definisan šemom stolarije.

BROJ KOMADA	**L**		**D**		**UKUPNO : 5 kom**

Mesto ugradnje	OBJEKAT	**ALEKSANDROVAC**
	NAPOMENA	Potrebno je uraditi demontažu postojeće stolarije, zatim montažu nove i obraditi špaletne oko prozora nakon montaže.

SPECIFIKACIJA	fasanda stolarija - prozor	**pos 10.02.**	R_1:50

IZGLED

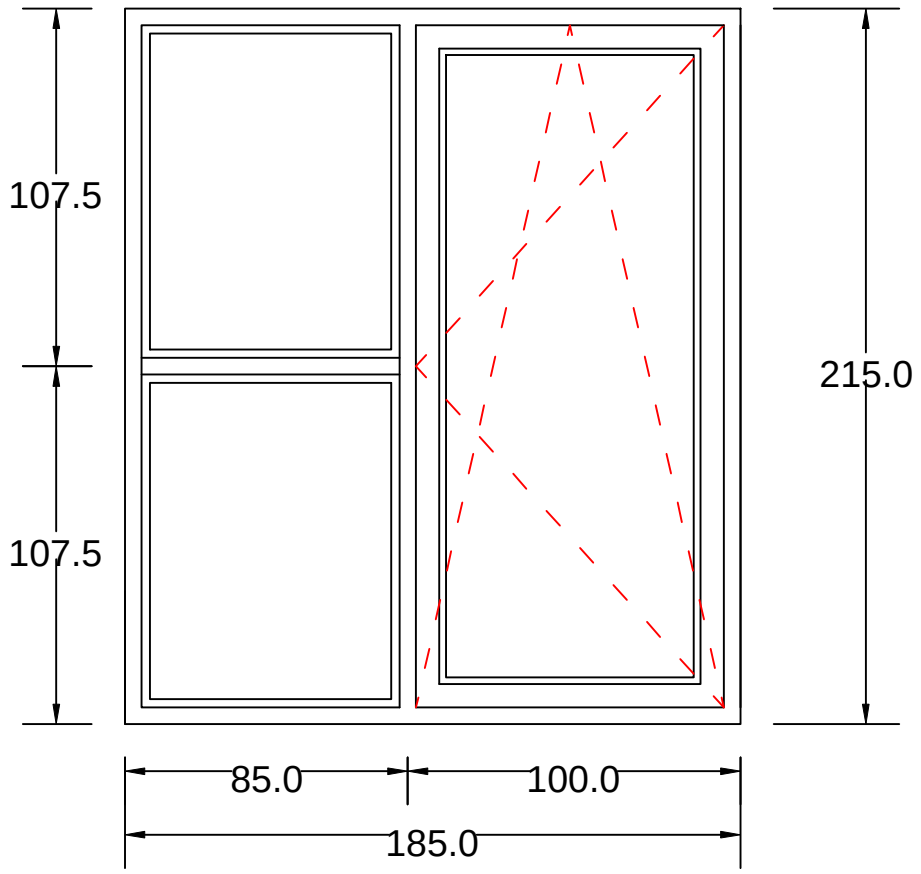

ZIDARSKA MERA	187 /217cm	MERE UZETI NA LICU MESTA

OPIS

Postojeći prozor je dimenzije 1850/2150mm. Prozor je izrađena od metalnmih profila, zastakljena jednostrukim staklom 4mm. Okov i profili su dotrajali.
Potrebno ga je zameniti sa:
Profilnim PVC sistemom, dimenzija 1850/2150mm, sa 7 komora, bele boje i dubine ugradnje od 83 mm. Koeficijent prolaza toplote profila od Uf≤0.9W/m²K i sa čelikom debljine 1.5mm. Ispuna se sastoji od termopanadebljine 40mm 4/14/4/12/4 i Ug vrednosti od 0,6 W/m²K. Zaptivanje EPDM gumom. Elemente snabdeti svim potrebnim okovom za pravilno funkcionisanje. Način otvaranja je definisan šemom stolarije.

BROJ KOMADA	L		D		UKUPNO : 1 kom

Mesto ugradnje		
	OBJEKAT	**ALEKSANDROVAC**
	NAPOMENA	Potrebno je uraditi demontažu postojeće stolarije, zatim montažu nove i obraditi špaletne oko prozora nakon montaže.

SPECIFIKACIJA	fasanda stolarija - prozor	**pos 10.03.**	R_1:50

IZGLED

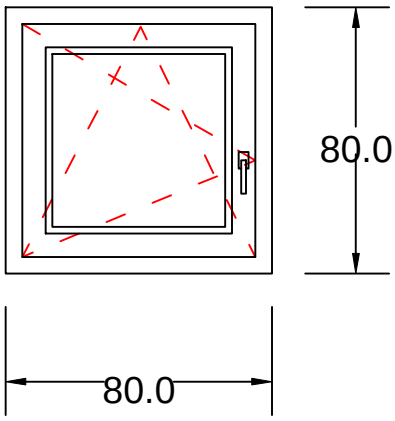

ZIDARSKA MERA	82 /82cm	MERE UZETI NA LICU MESTA

OPIS

Postojeći prozor je dimenzije 800/800mm. Prozor je izrađena od metalnmih profila, zastakljena jednostrukim staklom 4mm. Okov i profili su dotrajali.
Potrebno ga je zameniti sa:
Profilnim PVC sistemom, dimenzija 800/800mm, sa 7 komora, bele boje i dubine ugradnje od 83 mm. Koeficijent prolaza toplote profila od Uf≤0.9W/m²K i sa čelikom debljine 1.5mm. Ispuna
se sastoji od termopanadebljine 40mm 4/14/4/12/4 i Ug vrednosti od 0,6 W/m²K.
Zaptivanje EPDM gumom. Elemente snabdeti svim potrebnim okovom za pravilno funkcionisanje. Način otvaranja je definisan šemom stolarije.

BROJ KOMADA	L		D		UKUPNO : 2 kom

Mesto ugradnje		
	OBJEKAT	**ALEKSANDROVAC**
	NAPOMENA	Potrebno je uraditi demontažu postojeće stolarije, zatim montažu nove i obraditi špaletne oko prozora nakon montaže.

SPECIFIKACIJA	fasanda stolarija - prozor	pos 10.04.	R_1:50

IZGELD

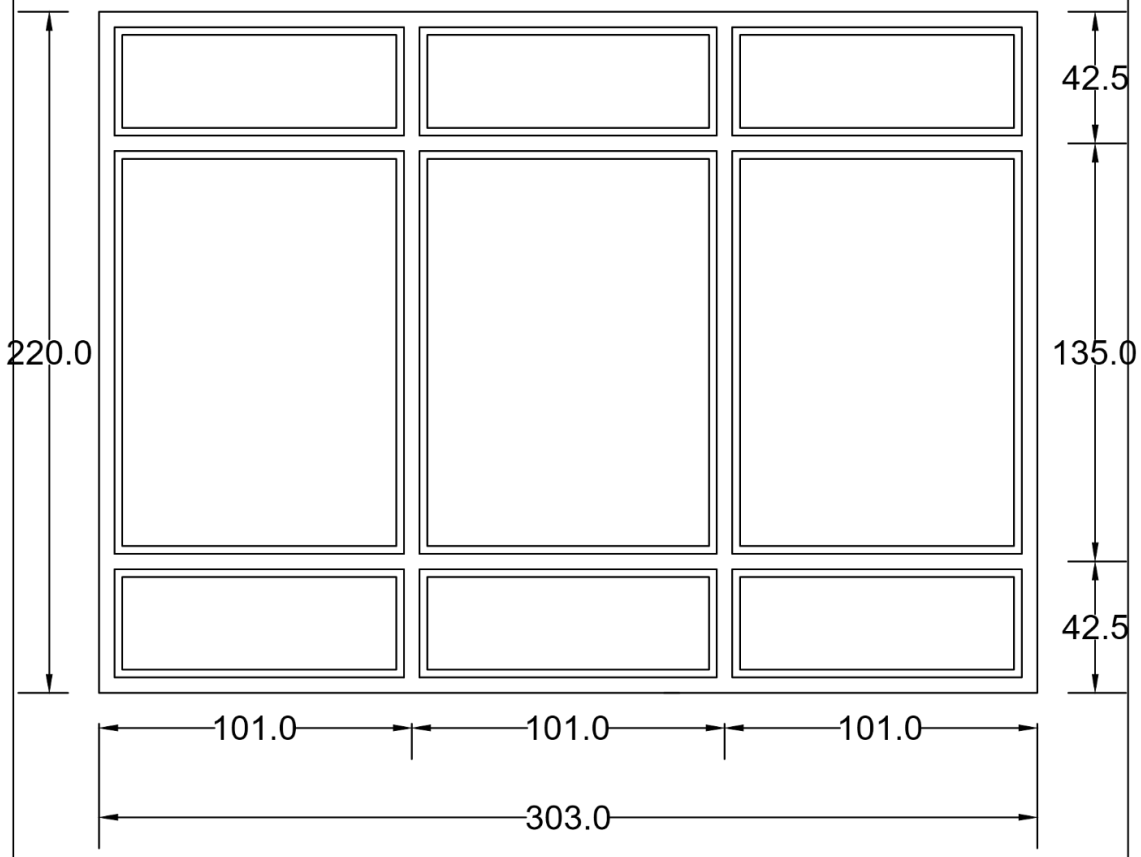

ZIDARSKA MERA	305 /222cm	MERE UZETI NA LICU MESTA

OPIS

Postojeći prozor je dimenzije 3020/2200mm. Prozor je izrađena od metalnmih profila, zastakljena jednostrukim staklom 4mm. Okov i profili su dotrajali.
Potrebno ga je zameniti sa:
Profilnim PVC sistemom, dimenzija 3020/2200mm, sa 7 komora, bele boje i dubine ugradnje od 83 mm. Koeficijent prolaza toplote profila od Uf≤0.9W/m²K i sa čelikom debljine 1.5mm. Ispuna se sastoji od termopanadebljine 40mm 4/14/4/12/4 i Ug vrednosti od 0,6 W/m²K. Zaptivanje EPDM gumom. Elemente snabdeti svim potrebnim okovom za pravilno funkcionisanje. Način otvaranja je definisan šemom stolarije.

BROJ KOMADA	L		D		UKUPNO : 2 kom

mesto ugradnje		
	OBJEKAT	**ALEKSANDROVAC**
	NAPOMENA	Potrebno je uraditi demontažu postojeće stolarije, zatim montažu nove i obraditi špaletne oko prozora nakon montaže.

SPECIFIKACIJA	fasanda stolarija - prozor	**pos 10.05.**	R_1:50

IZGLED

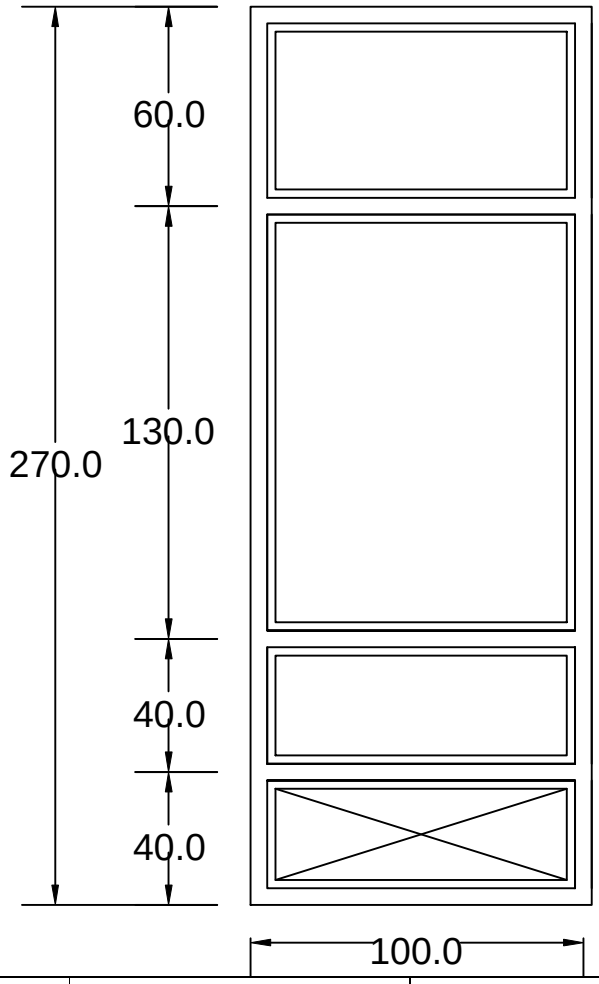

ZIDARSKA MERA	102/272cm	MERE UZETI NA LICU MESTA

OPIS

Postojeći prozor je dimenzije 1000/2700mm. Prozor je izrađena od metalnmih profila, zastakljena jednostrukim staklom 4mm. Okov i profili su dotrajali.
Potrebno ga je zameniti sa:
Profilnim PVC sistemom, dimenzija 1000/2700mm, sa 7 komora, bele boje i dubine ugradnje od 83 mm. Koeficijent prolaza toplote profila od Uf≤0.9W/m²K i sa čelikom debljine 1.5mm. Ispuna se sastoji od termopanadebljine 40mm 4/14/4/12/4 i Ug vrednosti od 0,6 W/m²K. Zaptivanje EPDM gumom. Elemente snabdeti svim potrebnim okovom za pravilno funkcionisanje. Način otvaranja je definisan šemom stolarije.

BROJ KOMADA	L		D		UKUPNO : 2 kom

Mesto ugradnje		
	OBJEKAT	**ALEKSANDROVAC**
	NAPOMENA	Potrebno je uraditi demontažu postojeće stolarije, zatim montažu nove i obraditi špaletne oko prozora nakon montaže.

SPECIFIKACIJA	fasanda stolarija - prozor	**pos 10.06.**	R_1:50

IZGLED

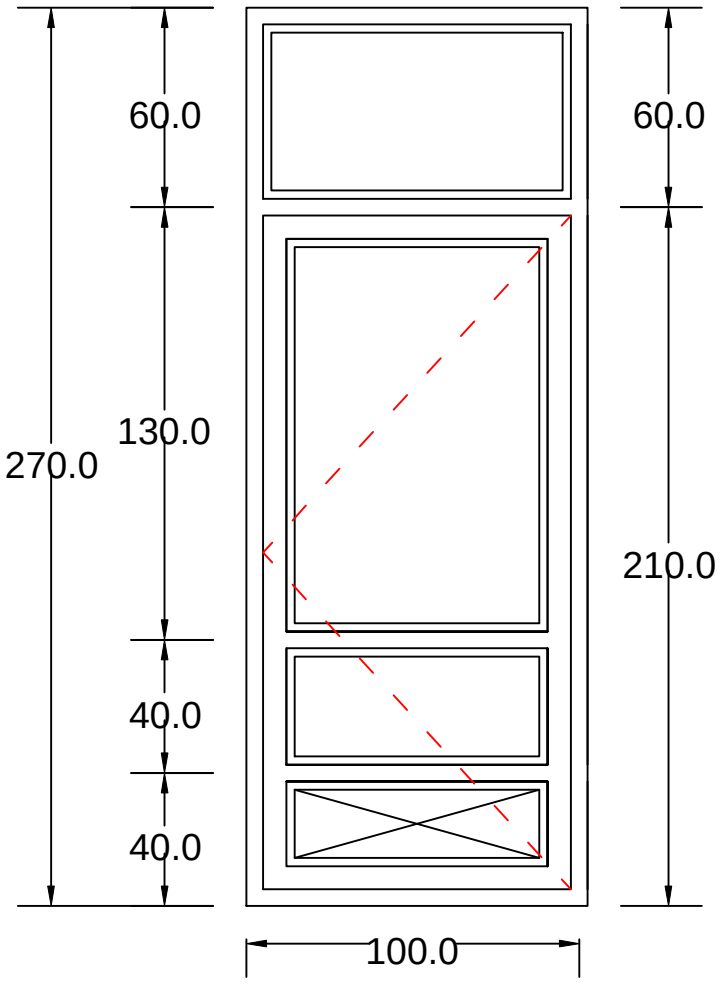

ZIDARSKA MERA	102/272cm	MERE UZETI NA LICU MESTA

OPIS

Postojeći prozor je dimenzije 1000/2700mm. Prozor je izrađena od metalnmih profila, zastakljena jednostrukim staklom 4mm. Okov i profili su dotrajali.
Potrebno ga je zameniti sa:
Profilnim PVC sistemom, dimenzija 1000/2700mm, sa 7 komora, bele boje i dubine ugradnje od 83 mm. Koeficijent prolaza toplote profila od Uf≤0.9W/m²K i sa čelikom debljine 1.5mm. Ispuna se sastoji od termopanadebljine 40mm 4/14/4/12/4 i Ug vrednosti od 0,6 W/m²K. Zaptivanje EPDM gumom. Elemente snabdeti svim potrebnim okovom za pravilno funkcionisanje. Način otvaranja je definisan šemom stolarije.

BROJ KOMADA	L		D		UKUPNO : 1 kom

Mesto ugradnje		
	OBJEKAT	**ALEKSANDROVAC**
	NAPOMENA	Potrebno je uraditi demontažu postojeće stolarije, zatim montažu nove i obraditi špaletne oko prozora nakon montaže.

SPECIFIKACIJA	fasanda stolarija - prozor	pos 11.01.	R_1:50

IZGLED

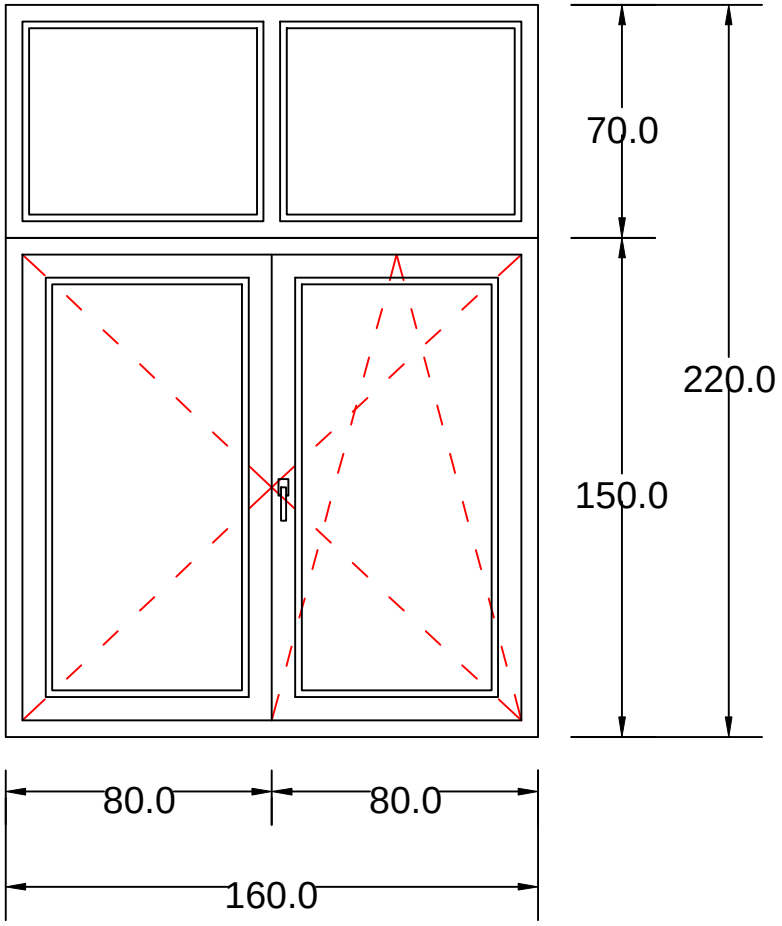

ZIDARSKA MERA	162 / 222 cm	MERE UZETI NA LICU MESTA

OPIS

Postojeći prozor je dvokrilan, dimenzija 1600/2200mm. Prozor je izrađen od metalnih profila zastakljena jednostrukim staklom 4mm. Okov i profili su dotrajali.
Potrebno ga je zameniti sa:
Profilnim PVC sistemom, dimenzija 1600/2200mm, sa 7 komora, bele boje i dubine ugradnje od 3mm. Koeficijent prolaza toplote profila od Uf≤0.9W/m²K i sa čelikom debljine 1.5mm. Ispuna se sastoji od termopanadebljine 40mm 4/14/4/12/4 i Ug vrednosti od 0,6 W/m²K. Zaptivanje EPDM gumom. Elemente snabdeti svim potrebnim okovom za pravilno funkcionisanje. Način otvaranja je definisan šemom stolarije.

BROJ KOMADA	L		D		UKUPNO : 2 kom

Mesto ugradnje		
	OBJEKAT	**PREŠEVO**
	NAPOMENA	Potrebno je uraditi demontažu postojeće stolarije, zatim montažu nove i obraditi špaletne oko prozora nakon montaže.

SPECIFIKACIJA	fasanda stolarija - prozor	**pos 11.02.**	R_1:50

IZGLED

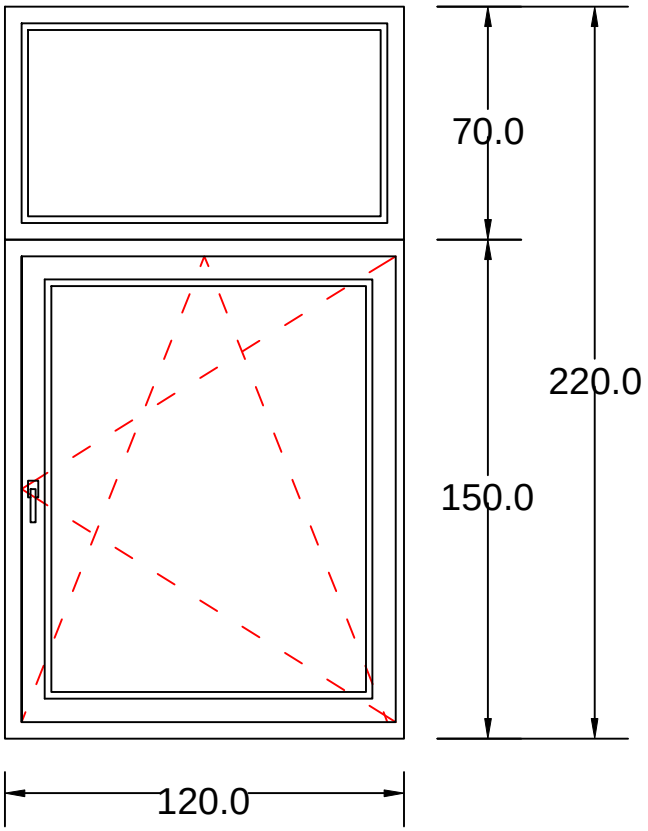

ZIDARSKA MERA	**122 / 222 cm**	MERE UZETI NA LICU MESTA

OPIS

Postojeći prozor je dvokrilan, dimenzija 1200/2200mm. Prozor je izrađen od metalnih profila , zastakljena jednostrukim staklom 4mm. Okov i profili su dotrajali.
Potrebno ga je zameniti sa:
Profilnim PVC sistemom, dimenzija 1200/2200mm, sa 7 komora, bele boje i dubine ugradnje od 83mm. Koeficijent prolaza toplote profila od Uf≤0.9W/m²K i sa čelikom debljine 1.5mm. Ispuna se sastoji od termopanadebljine 40mm 4/14/4/12/4 i Ug vrednosti od 0,6 W/m²K. Zaptivanje EPDM gumom. Elemente snabdeti svim potrebnim okovom za pravilno funkcionisanje. Način otvaranja je definisan šemom stolarije

BROJ KOMADA	**L**		**D**		**UKUPNO :1 kom**

Mesto ugradnje	OBJEKAT	**PREŠEVO**
	NAPOMENA	Potrebno je uraditi demontažu postojeće stolarije, zatim montažu nove i obraditi špaletne oko prozora nakon montaže

SPECIFIKACIJA	fasanda stolarija - prozor	**pos 11.03.**	R_1:50

IZGLED

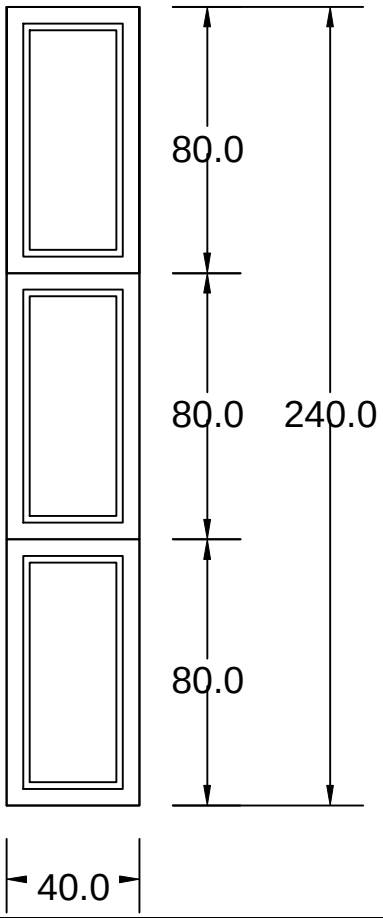

ZIDARSKA MERA	42/ 242 cm	MERE UZETI NA LICU MESTA

OPIS

Postojeći fiksni prozor, dimenzije 400/2400mm. Prozor je izrađen od metalnih profila, zastakljena jednostrukim staklom 4mm. Okov i profili su dotrajali.
Potrebno ga je zameniti sa:
Profilnim PVC sistemom, dimenzija 400/2400mm, sa 7 komora, bele boje i dubine ugradnje od 83 mm. Koeficijent prolaza toplote profila od Uf≤0.9W/m²K i sa čelikom debljine 1.5mm. Ispuna se sastoji od termopanadebljine 40mm 4/14/4/12/4 i Ug vrednosti od 0,6 W/m²K. Zaptivanje EPDM gumom. Elemente snabdeti svim potrebnim okovom za pravilno funkcionisanje. Način otvaranja je definisan šemom stolarije.

BROJ KOMADA	L		D		UKUPNO : 1 kom

Mesto ugradnje		
	OBJEKAT	**PREŠEVO**
	NAPOMENA	Potrebno je uraditi demontažu postojeće stolarije, zatim montažu nove i obraditi špaletne oko prozora nakon montaže.

SPECIFIKACIJA	fasanda stolarija - prozor	**pos 11.04.**	R_1:50

IZGLED

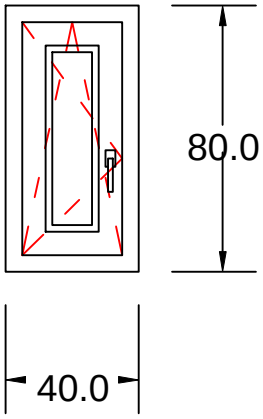

ZIDARSKA MERA	42 /82cm	MERE UZETI NA LICU MESTA

OPIS

Postojeći prozor je dimenzije 400/800mm. Prozor je izrađen od metalnih profila, zastakljen jednostrukim staklom 4mm. Okov i profili su dotrajali.
Potrebno ga je zameniti sa:
Profilnim PVC sistemom, dimenzija 400/800mm, sa 7 komora, bele boje i dubine ugradnje od 83 mm. Koeficijent prolaza toplote profila od Uf≤0.9W/m²K i sa čelikom debljine 1.5mm. Ispuna se sastoji od termopanadebljine 40mm 4/14/4/12/4 i Ug vrednosti od 0,6 W/m²K. Zaptivanje EPDM gumom. Elemente snabdeti svim potrebnim okovom za pravilno funkcionisanje. Način otvaranja je definisan šemom stolarije

BROJ KOMADA	L		D		UKUPNO : 1 kom

Mesto ugradnje		
	OBJEKAT	**PREŠEVO**
	NAPOMENA	Potrebno je uraditi demontažu postojeće stolarije, zatim montažu nove i obraditi špaletne oko prozora nakon montaže.

SPECIFIKACIJA	fasanda stolarija - prozor	**pos 11.05.**	R_1:50

IZGLED

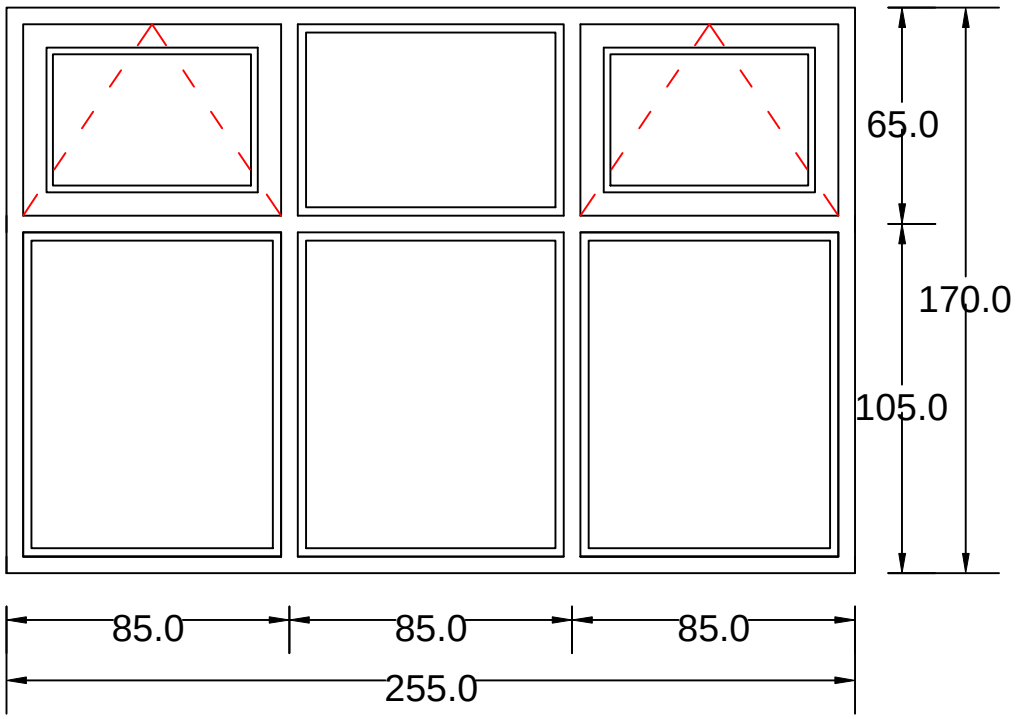

ZIDARSKA MERA	257 / 172cm	MERE UZETI NA LICU MESTA

OPIS

Postojeći prozor je dimenzija 2550/1700mm. Prozor je izrađen od metalnih profila, zastakljen jednostrukim staklom 4mm. Okov i profili su dotrajali.
Potrebno ga je zameniti sa:
Profilnim PVC sistemom, dimenzija 2550/1700mm, sa 7 komora, bele boje i dubine ugradnje od 83 mm. Koeficijent prolaza toplote profila od Uf≤0.9W/m²K i sa čelikom debljine 1.5mm. Ispuna se sastoji od termopanadebljine 40mm 4/14/4/12/4 i Ug vrednosti od 0,6 W/m²K. Zaptivanje EPDM gumom. Elemente snabdeti svim potrebnim okovom za pravilno funkcionisanje. Način otvaranja je definisan šemom stolarije

BROJ KOMADA	L		D		UKUPNO : 1 kom

Mesto ugradnje		
	OBJEKAT	**PREŠEVO**
	NAPOMENA	Potrebno je uraditi demontažu postojeće stolarije, zatim montažu nove i obraditi špaletne oko prozora nakon montaže.

SPECIFIKACIJA	fasanda stolarija - prozor	**pos 12.01.**	R_1:50

IZGLED

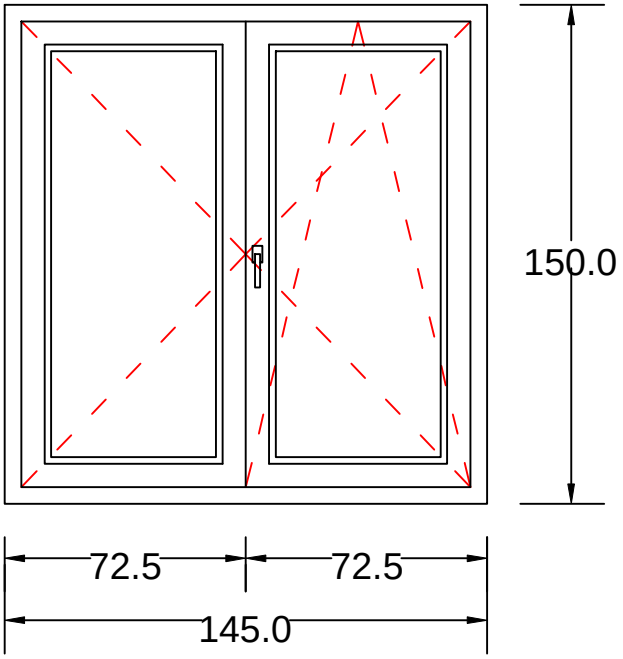

ZIDARSKA MERA	**147 / 152 cm**	MERE UZETI NA LICU MESTA

OPIS

Postojeći prozor je dvokrilan, dimenzije 1450/1500mm. Prozor je izrađena od metalnmih profila, zastakljena jednostrukim staklom 4mm. Okov i profili su dotrajali.
Potrebno ga je zameniti sa:
Profilnim PVC sistemom, dimenzija 1450/1500mm, sa 7 komora, bele boje i dubine ugradnje 83 mm. Koeficijent prolaza toplote profila od Uf≤0.9 W/m²K i sa čelikom debljine 1.5mm. Ispuna
se sastoji od termopanadebljine 40mm 4/14/4/12/4 i Ug vrednosti od 0,6 W/m²K.
Zaptivanje EPDM gumom. Elemente snabdeti svim potrebnim okovom za pravilno funkcionisanje. Način otvaranja je definisan šemom stolarije.

BROJ KOMADA	**L**		**D**		**UKUPNO : 1 kom**

Mesto ugradnje	OBJEKAT	**LEBANE**
	NAPOMENA	Potrebno je uraditi demontažu postojeće stolarije, zatim montažu nove i obraditi špaletne oko prozora nakon montaže.

SPECIFIKACIJA	fasanda stolarija - prozor	**pos 12.02.**	R_1:50

IZGLED

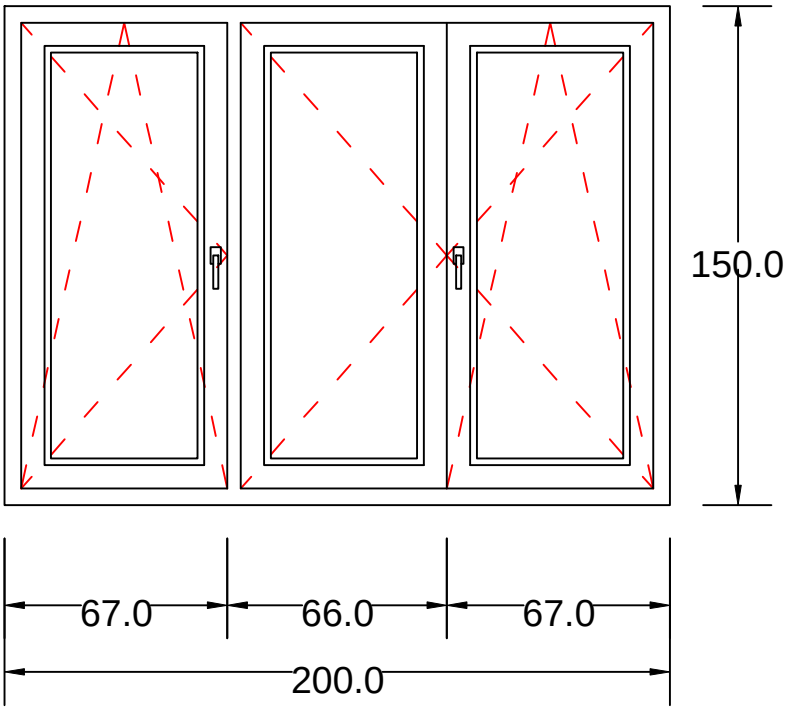

ZIDARSKA MERA	202 / 152 cm	MERE UZETI NA LICU MESTA

OPIS

Postojeći prozor je trokrilan, dimenzije 2000/1500mm. Prozor je izrađena od metalnmih profila, zastakljena jednostrukim staklom 4mm. Okov i profili su dotrajali.
Potrebno ga je zameniti sa:
Profilnim PVC sistemom, dimenzija 2000/1500mm, sa 7 komora, bele boje i dubine ugradnje 83 mm. Koeficijent prolaza toplote profila od Uf≤0.9 W/m²K i sa čelikom debljine 1.5mm. Ispuna
se sastoji od termopanadebljine 40mm 4/14/4/12/4 i Ug vrednosti od 0,6 W/m²K.
Zaptivanje EPDM gumom. Elemente snabdeti svim potrebnim okovom za pravilno funkcionisanje. Način otvaranja je definisan šemom stolarije.

BROJ KOMADA	L		D		UKUPNO : 5 kom

Mesto ugradnje		
	OBJEKAT	**LEBANE**
	NAPOMENA	Potrebno je uraditi demontažu postojeće stolarije, zatim montažu nove i obraditi špaletne oko prozora nakon montaže.

SPECIFIKACIJA	fasanda stolarija - prozor	pos 12.03.	R_1:50

IZGLED

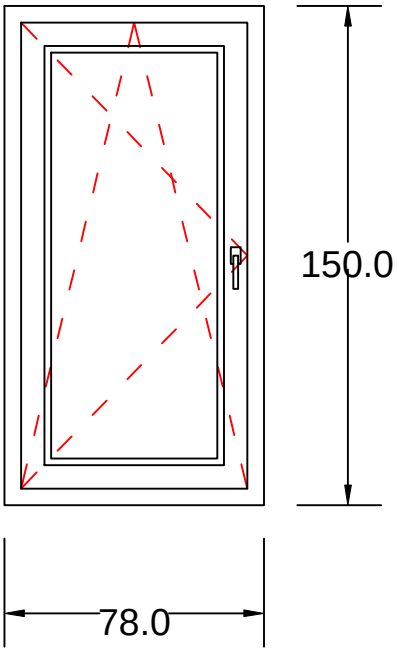

ZIDARSKA MERA	80 / 152 cm	MERE UZETI NA LICU MESTA

OPIS

Postojeći prozor je jednokrilan, dimenzije 780/1500mm. Prozor je izrađena od metalnmih profila, zastakljena jednostrukim staklom 4mm. Okov i profili su dotrajali.
Potrebno ga je zameniti sa:
Profilnim PVC sistemom, dimenzija 7801500mm, sa 7 komora, bele boje i dubine ugradnje 83mm. Koeficijent prolaza toplote profila od Uf≤0.9W/m²K i sa čelikom debljine 1.5mm. Ispuna se sastoji od termopanadebljine 40mm 4/14/4/12/4 i Ug vrednosti od 0,6 W/m²K. Zaptivanje EPDM gumom. Elemente snabdeti svim potrebnim okovom za pravilno funkcionisanje. Način otvaranja je definisan šemom stolarije.

BROJ KOMADA	L		D		UKUPNO : 2 kom

Mesto ugradnje		
	OBJEKAT	**LEBANE**
	NAPOMENA	Potrebno je uraditi demontažu postojeće stolarije, zatim montažu nove i obraditi špaletne oko prozora nakon montaže.

SPECIFIKACIJA	fasanda stolarija - prozor	**pos 12.04.**	R_1:50

IZGLED

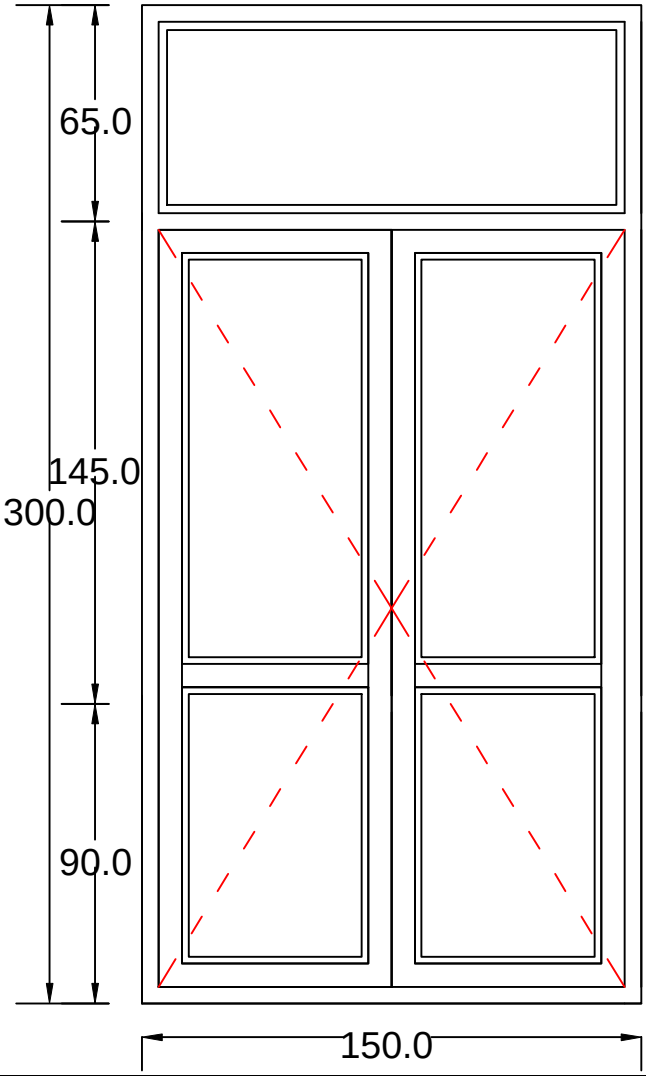

ZIDARSKA MERA	152 /302cm	MERE UZETI NA LICU MESTA

OPIS

Postojeći prozor je dimenzije 1520/3000mm. Prozor je izrađena od metalnmih profila, zastakljena jednostrukim staklom 4mm. Okov i profili su dotrajali.
Potrebno ga je zameniti sa:
Profilnim PVC sistemom, dimenzija 1520/3000mm, sa 7 komora, bele boje i dubine ugradnje od 83 mm. Koeficijent prolaza toplote profila od Uf≤0.9W/m²K i sa čelikom debljine 1.5mm. Ispuna se sastoji od termopanadebljine 40mm 4/14/4/12/4 i Ug vrednosti od 0,6 W/m²K. Zaptivanje EPDM gumom. Elemente snabdeti svim potrebnim okovom za pravilno funkcionisanje. Način otvaranja je definisan šemom stolarije.

BROJ KOMADA	L		D		UKUPNO : 1 kom

Mesto ugradnje		
	OBJEKAT	**LEBANE**
	NAPOMENA	Potrebno je uraditi demontažu postojeće stolarije, zatim montažu nove i obraditi špaletne oko prozora nakon montaže.

SPECIFIKACIJA	fasanda stolarija - prozor	**pos 12.05.**	R_1:50

IZGLED

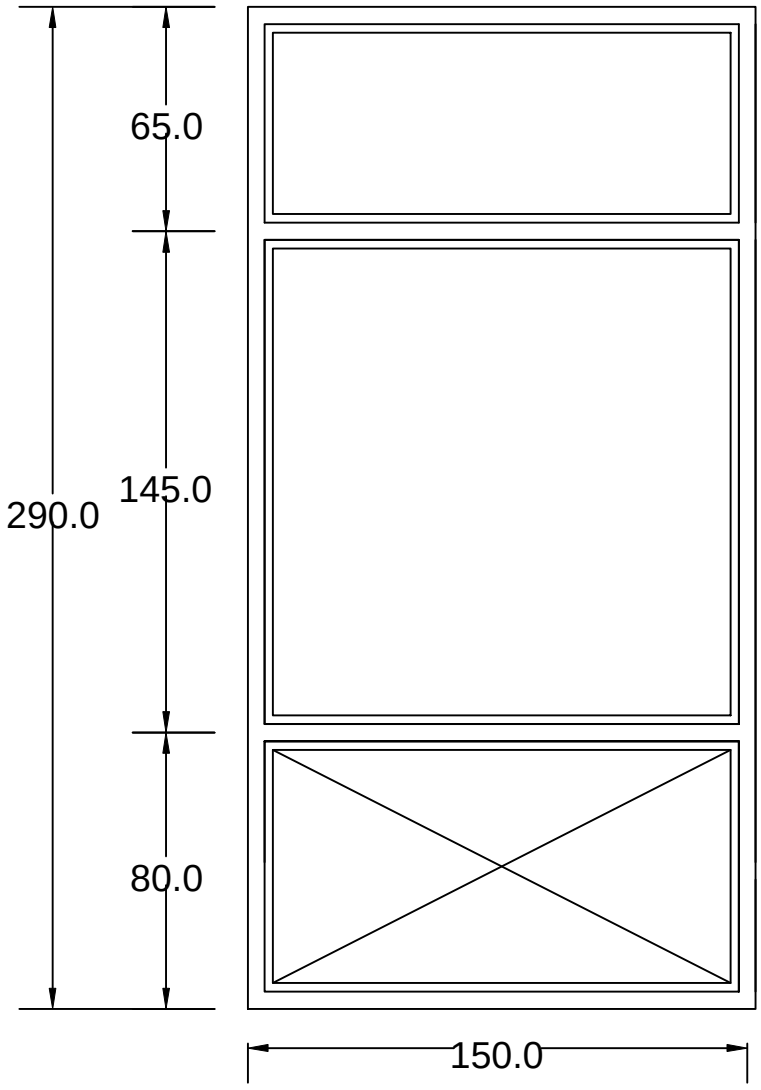

ZIDARSKA MERA	152/292cm	MERE UZETI NA LICU MESTA

OPIS

Postojeći prozor je dimenzije 1500/2900mm. Prozor je izrađena od metalnmih profila, zastakljena jednostrukim staklom 4mm. Okov i profili su dotrajali.
Potrebno ga je zameniti sa:
Profilnim PVC sistemom, dimenzija 1500/2900mm, sa 7 komora, bele boje i dubine ugradnje od 83 mm. Koeficijent prolaza toplote profila od Uf≤0.9W/m²K i sa čelikom debljine 1.5mm. Ispuna se sastoji od termopanadebljine 40mm 4/14/4/12/4 i Ug vrednosti od 0,6 W/m²K. Zaptivanje EPDM gumom. Elemente snabdeti svim potrebnim okovom za pravilno funkcionisanje. Način otvaranja je definisan šemom stolarije.

BROJ KOMADA	L		D		UKUPNO : 3 kom

Mesto ugradnje		
	OBJEKAT	**LEBANE**
	NAPOMENA	Potrebno je uraditi demontažu postojeće stolarije, zatim montažu nove i obraditi špaletne oko prozora nakon montaže.

SPECIFIKACIJA	fasanda stolarija - prozor	**pos 13.01.**	R_1:50

IZGLED

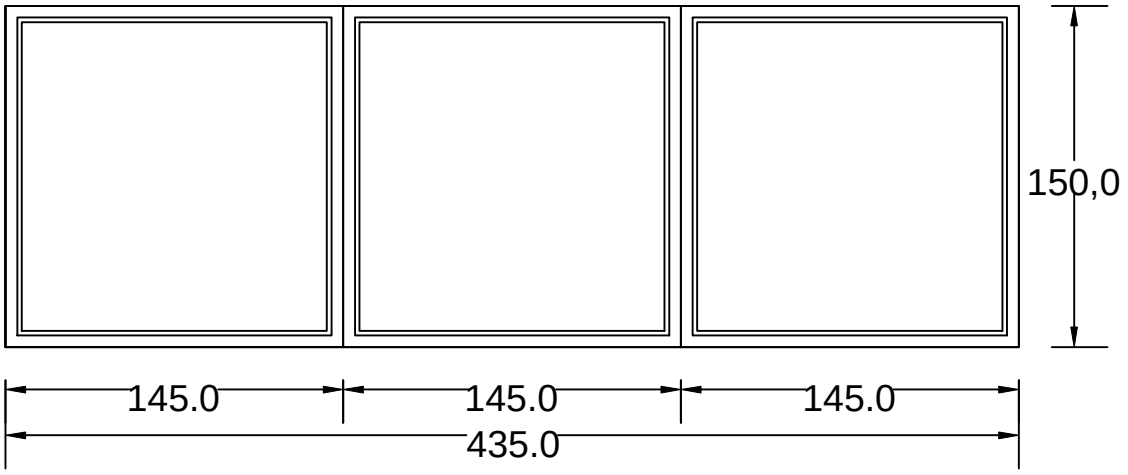

ZIDARSKA MERA	437 / 152 cm	MERE UZETI NA LICU MESTA

OPIS

Postojeći prozor je dvokrilan, dimemzija 42350/1500mm. Prozor je izrađena od metalnmih profila, zastakljena jednostrukim staklom 4mm. Okov i profili su dotrajali. Potrebno ga je zameniti sa:
Profilnim PVC sistemom, dimenzija 4350/1500mm, sa 7 komora, bele boje i dubine ugradnje 83 mm. Koeficijent prolaza toplote profila od Uf≤0.9W/m²K i sa čelikom debljine 1.5mm.
Ispuna se sastoji od termopanadebljine 40mm 4/14/4/12/4 i Ug vrednosti od 0,6 W/m²K. Zaptivanje EPDM gumom. Elemente snabdeti svim potrebnim okovom za pravilno funkcionisanje. Način otvaranja je definisan šemom stolarije.

BROJ KOMADA	L		D		UKUPNO : 1 kom

Mesto ugradnje		
	OBJEKAT	**RAŽANJ**
	NAPOMENA	Potrebno je uraditi demontažu postojeće stolarije, zatim montažu nove i obraditi špaletne oko prozora nakon montaže.

SPECIFIKACIJA	fasanda stolarija - prozor	**pos 13.02.**	R_1:50

IZGLED

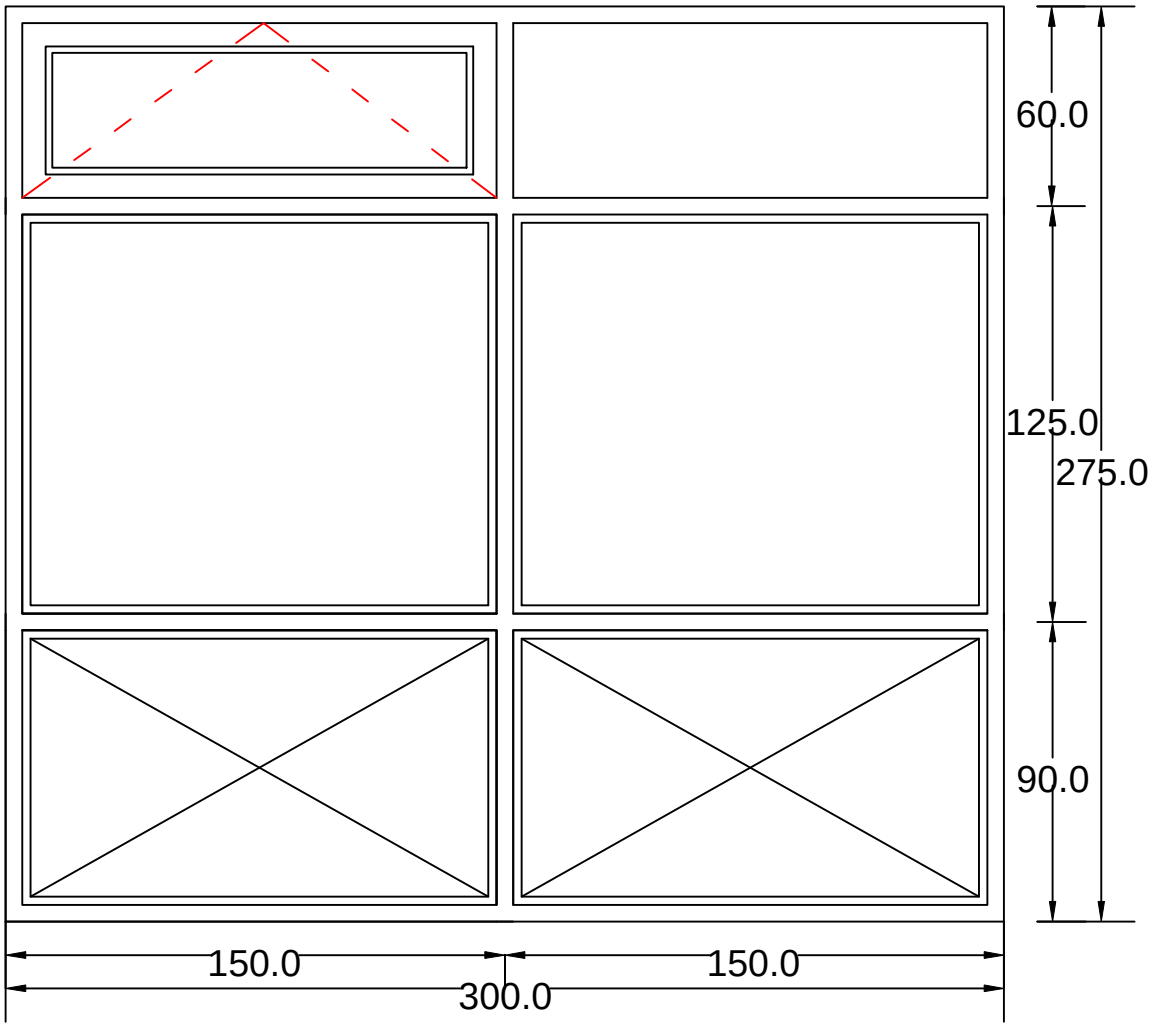

ZIDARSKA MERA	**302 /277cm**	MERE UZETI NA LICU MESTA

OPIS

Postojeći prozor je dimenzija 3000/2750mm. Prozor je izrađen od metalnmih profila, zastakljen jednostrukim staklom 4mm. Okov i profili su dotrajali.
Potrebno ga je zameniti sa:
Profilnim PVC sistemom, dimenzija 3000/2750mm, sa 7 komora, bele boje i dubine ugradnje od 83 mm. Koeficijent prolaza toplote profila od Uf≤0.9W/m²K i sa čelikom debljine 1.5mm. Ispuna se sastoji od termopanadebljine 40mm 4/14/4/12/4 i Ug vrednosti od 0,6 W/m²K. Zaptivanje EPDM gumom. Elemente snabdeti svim potrebnim okovom za pravilno funkcionisanje. Način otvaranja je definisan šemom stolarije

BROJ KOMADA	**L**		**D**		**UKUPNO : 2 kom**

Mesto ugradnje		
	OBJEKAT	**RAŽANJ**
	NAPOMENA	Potrebno je uraditi demontažu postojeće stolarije, zatim montažu nove i obraditi špaletne oko prozora nakon montaže.

SPECIFIKACIJA	fasanda stolarija - prozor	pos 09.01.	R_1:50

IZGELD

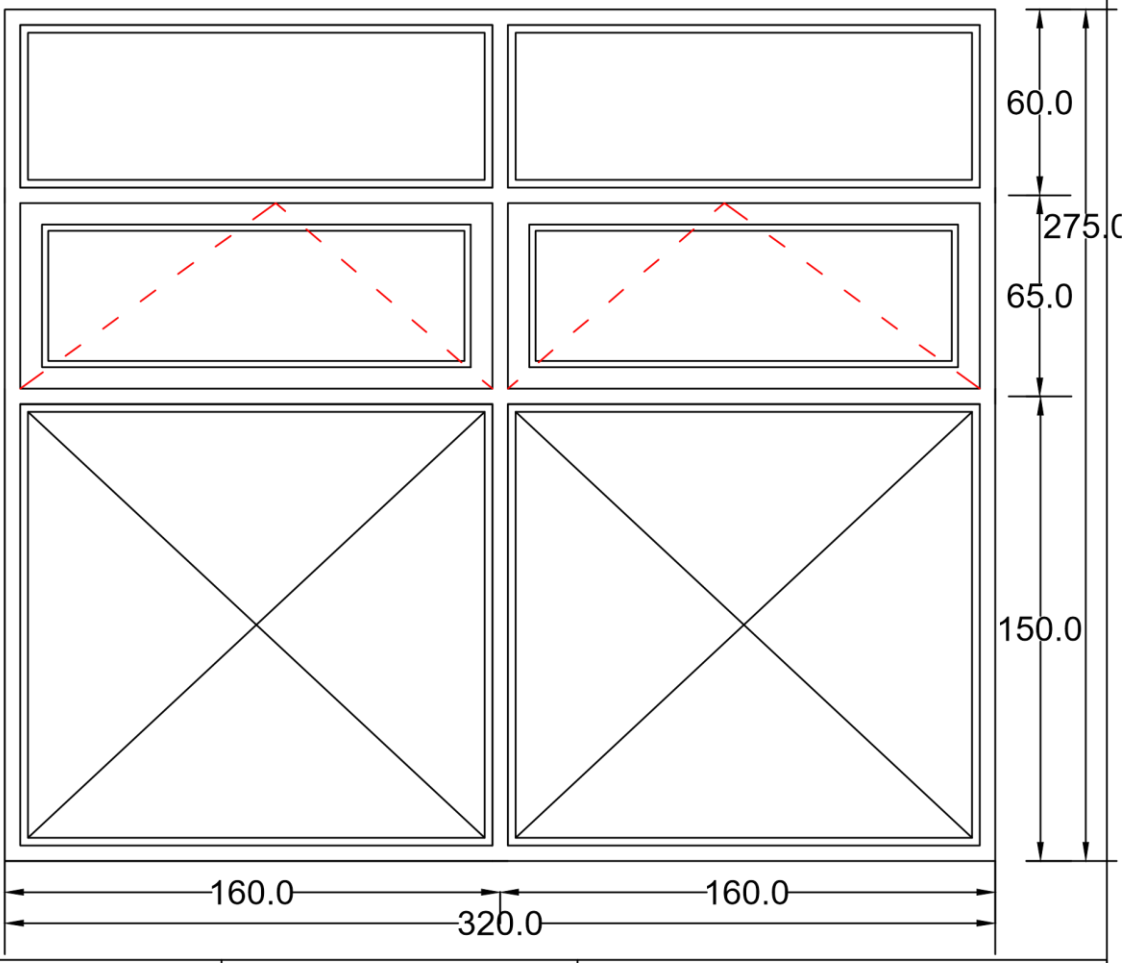

ZIDARSKA MERA	322 /277cm	MERE UZETI NA LICU MESTA

OPIS

Postojeći prozor je dimenzije 3200/2750mm. Prozor je izrađena od metalnmih profila, zastakljena jednostrukim staklom 4mm. Okov i profili su dotrajali.
Potrebno ga je zameniti sa:
Profilnim PVC sistemom, dimenzija 3200/2750mm, sa 7 komora, bele boje i dubine ugradnje od 83 mm. Koeficijent prolaza toplote profila od Uf≤0.9W/m²K i sa čelikom debljine 1.5mm. Ispuna se sastoji od termopanadebljine 40mm 4/14/4/12/4 i Ug vrednosti od 0,6 W/m²K. Zaptivanje EPDM gumom. Elemente snabdeti svim potrebnim okovom za pravilno funkcionisanje. Način otvaranja je definisan šemom stolarije.

BROJ KOMADA	L		D		UKUPNO : 1 kom

mesto ugradnje		
	OBJEKAT	**RAŽANJ**
	NAPOMENA	Potrebno je uraditi demontažu postojeće stolarije, zatim montažu nove i obraditi špaletne oko prozora nakon montaže.

SPECIFIKACIJA	fasanda stolarija - prozor	pos 14.01.	R_1:50

IZGLED

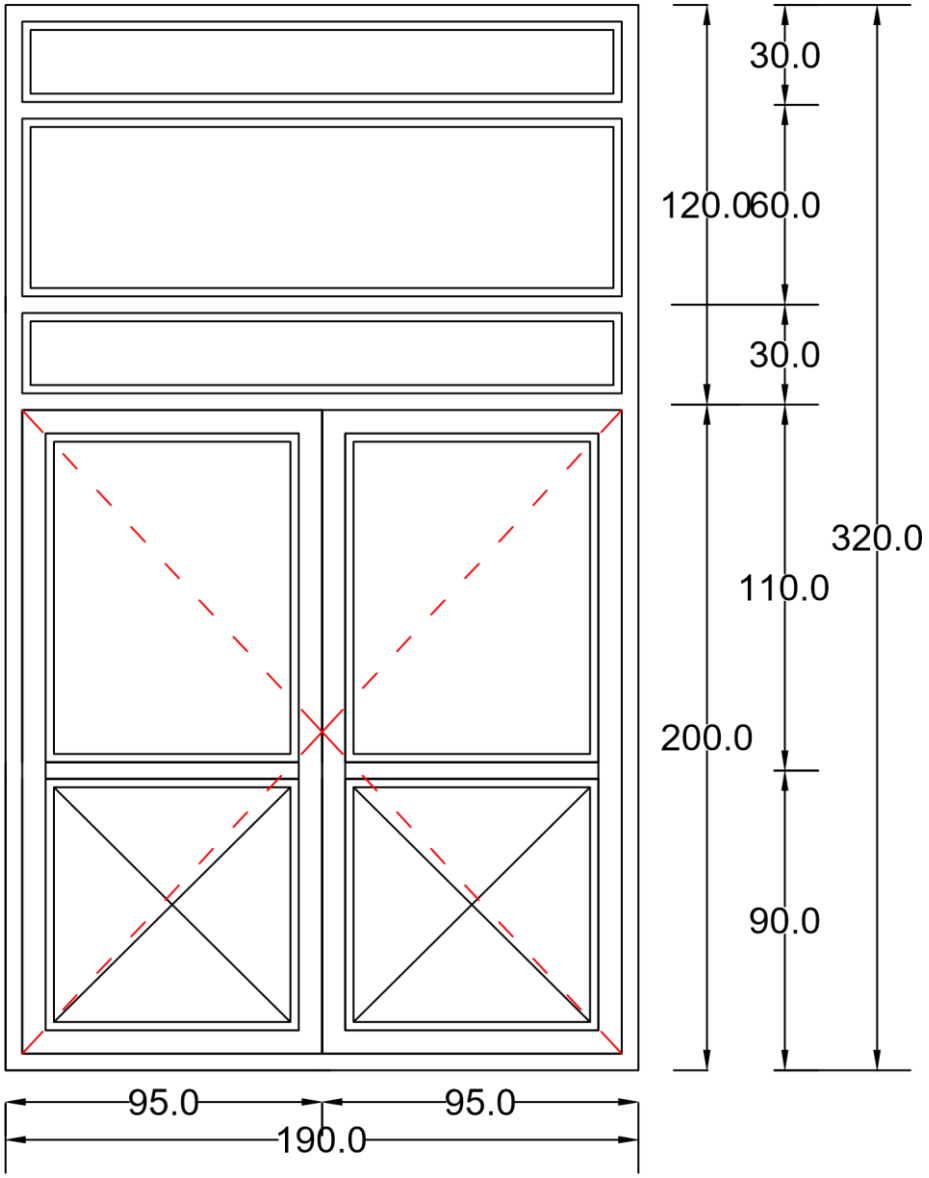

ZIDARSKA MERA	192 / 322cm	MERE UZETI NA LICU MESTA

OPIS

Postojeći prozor je dimenzije 1900/3200mm. Prozor je izrađen od metalnih profila, zastakljen jednostrukim staklom 4mm. Okov i profili su dotrajali.
Potrebno ga je zameniti sa:
Profilnim PVC sistemom, dimenzija 1900/3200mm, sa 7 komora, bele boje i dubine ugradnje od 83 mm. Koeficijent prolaza toplote profila od Uf≤0.9W/m²K i sa čelikom debljine 1.5mm. Ispuna se sastoji od termopanadebljine 40mm 4/14/4/12/4 i Ug vrednosti od 0,6 W/m²K. Zaptivanje EPDM gumom. Elemente snabdeti svim potrebnim okovom za pravilno funkcionisanje. Način otvaranja je definisan šemom stolarije

BROJ KOMADA	L		D		UKUPNO : 1 kom

Mesto ugradnje		
	OBJEKAT	**KNIĆ**
	NAPOMENA	Potrebno je uraditi demontažu postojeće stolarije, zatim montažu nove i obraditi špaletne oko prozora nakon montaže.

SPECIFIKACIJA	fasanda stolarija - prozor	**pos 14.02.**	R_1:50

IZGLED

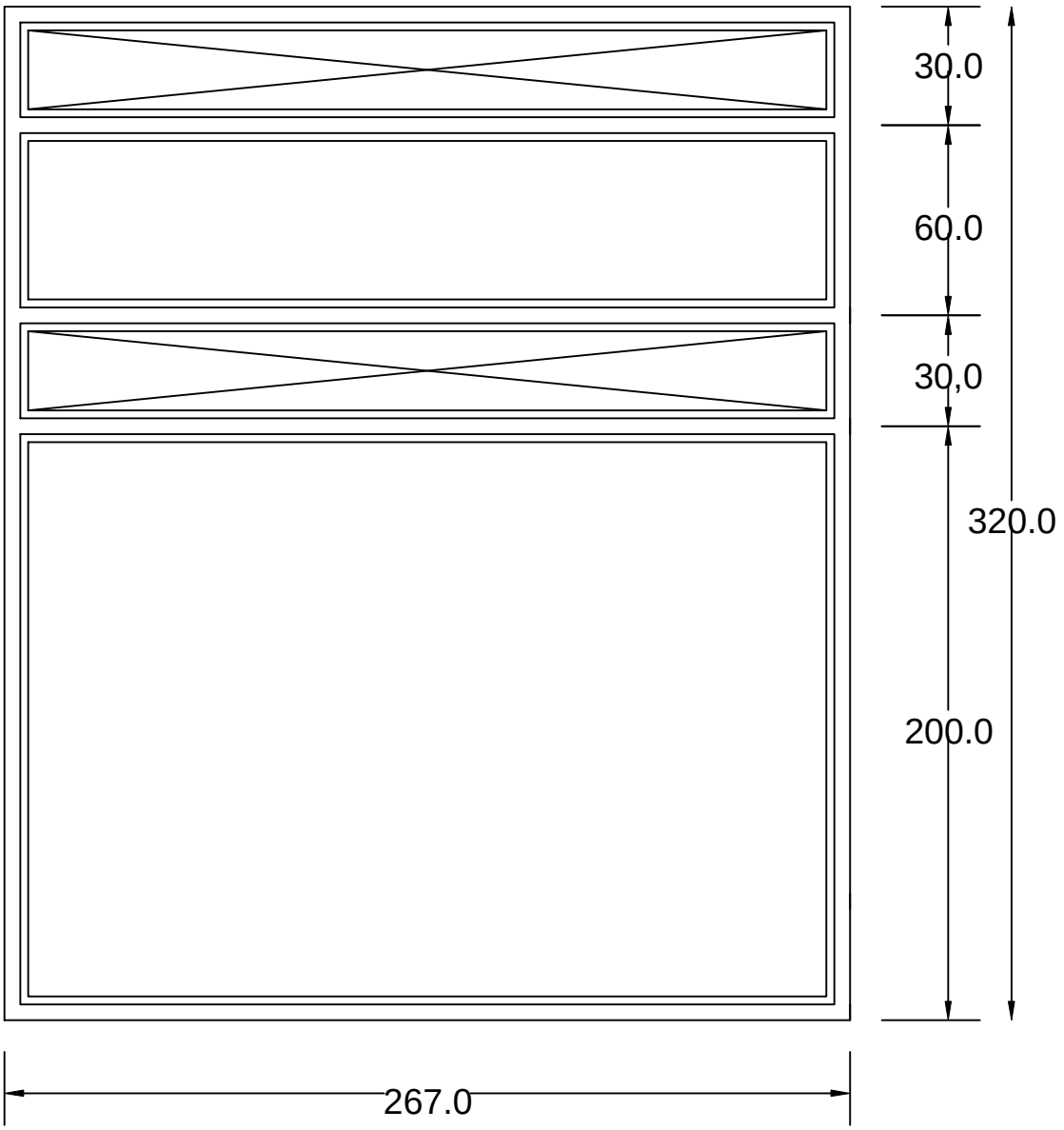

ZIDARSKA MERA	**269 / 322cm**	MERE UZETI NA LICU MESTA

OPIS

Postojeći prozor je dimenzija 2670/3200mm. Prozor je izrađen od metalnih profila zastakljen jednostrukim staklom 4mm. Okov i profili su dotrajali.
Potrebno ga je zameniti sa: Profilnim PVC sistemom, dimenzija 2670/3200mm, sa 7 komora, bele boje i dubine ugradnje od 83 mm. Koeficijent prolaza toplote profila od Uf≤0.9W/m²K i sa čelikom debljine 1.5mm. Ispuna se sastoji od termopanadebljine 40mm 4/14/4/12/4 i Ug vrednosti od 0,6 W/m²K. Zaptivanje EPDM gumom. Elemente snabdeti svim potrebnim okovom za pravilno funkcionisanje. Način otvaranja je definisan šemom stolarije

BROJ KOMADA	**L**		**D**		**UKUPNO : 3 kom**

Mesto ugradnje		
	OBJEKAT	**KNIĆ**
	NAPOMENA	Potrebno je uraditi demontažu postojeće stolarije, zatim montažu nove i obraditi špaletne oko prozora nakon montaže.

SPECIFIKACIJA	fasanda stolarija - prozor	pos 14.03.	R_1:50

IZGLED

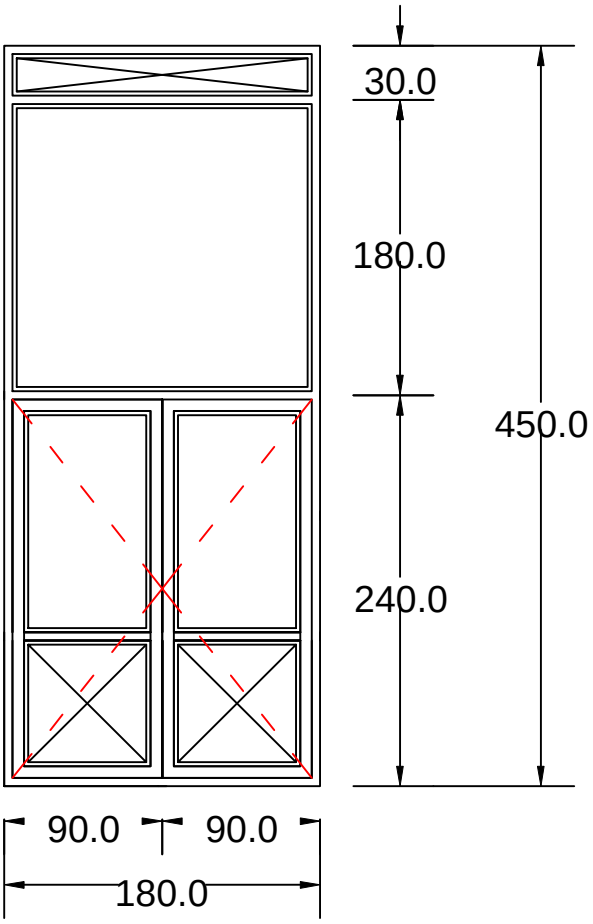

ZIDARSKA MERA	182 / 452cm	MERE UZETI NA LICU MESTA

OPIS

Postojeći prozor je dimenzija 1800/4500mm. Prozor je izrađen od metalnih profila zastakljen jednostrukim staklom 4mm. Okov i profili su dotrajali.
Potrebno ga je zameniti sa:
Profilnim PVC sistemom, dimenzija 1800/4500mm, sa 7 komora, bele boje i dubine ugradnje od 83 mm. Koeficijent prolaza toplote profila od Uf≤0.9W/m²K i sa čelikom debljine 1.5mm. Ispuna se sastoji od termopanadebljine 40mm 4/14/4/12/4 i Ug vrednosti od 0,6 W/m²K. Zaptivanje EPDM gumom. Elemente snabdeti svim potrebnim okovom za pravilno funkcionisanje. Način otvaranja je definisan šemom stolarije

BROJ KOMADA	L		D		UKUPNO : 1 kom

Mesto ugradnje		
	OBJEKAT	**KNIĆ**
	NAPOMENA	Potrebno je uraditi demontažu postojeće stolarije, zatim montažu nove i obraditi špaletne oko prozora nakon montaže.

SPECIFIKACIJA	fasanda stolarija - prozor	**pos 14.04.**	R_1:50

IZGLED

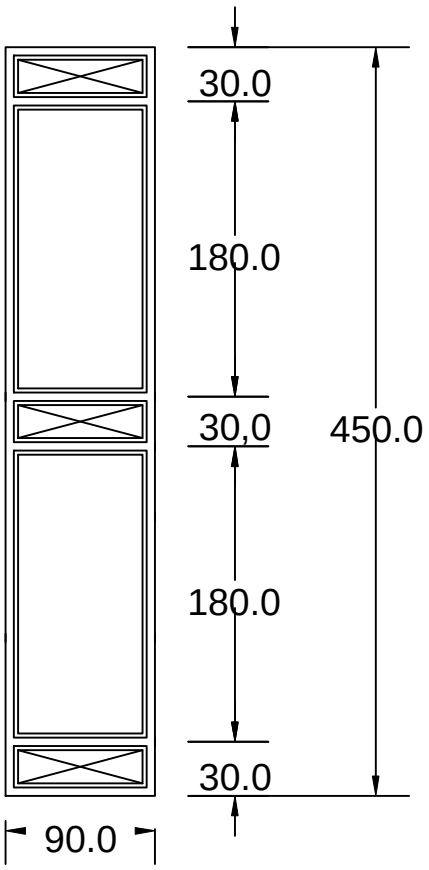

ZIDARSKA MERA	92 / 452cm	MERE UZETI NA LICU MESTA

OPIS

Postojeći prozor je dimenzija 900/4500mm. Prozor je izrađen od metalnih profila zastakljen jednostrukim staklom 4mm. Okov i profili su dotrajali.
Potrebno ga je zameniti sa:
Profilnim PVC sistemom, dimenzija 900/4500mm, sa 7 komora, bele boje i dubine ugradnje od 83 mm. Koeficijent prolaza toplote profila od Uf≤0.9W/m²K i sa čelikom debljine 1.5mm. Ispuna se sastoji od termopanadebljine 40mm 4/14/4/12/4 i Ug vrednosti od 0,6 W/m²K. Zaptivanje EPDM gumom. Elemente snabdeti svim potrebnim okovom za pravilno funkcionisanje. Način otvaranja je definisan šemom stolarije

BROJ KOMADA	L		D		UKUPNO : 2 kom

Mesto ugradnje		
	OBJEKAT	**KNIĆ**
	NAPOMENA	Potrebno je uraditi demontažu postojeće stolarije, zatim montažu nove i obraditi špaletne oko prozora nakon montaže.

SPECIFIKACIJA	fasanda stolarija - prozor	pos 14.05.	R_1:50

IZGLED

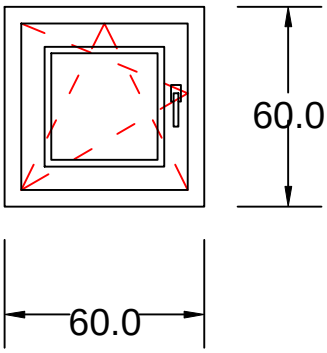

ZIDARSKA MERA	62 / 62cm	MERE UZETI NA LICU MESTA

OPIS

Postojeći prozor je dimenzija 600/600mm. Prozor je izrađen od metalnih profila zastakljen jednostrukim staklom 4mm. Okov i profili su dotrajali.
Potrebno ga je zameniti sa:
Profilnim PVC sistemom, dimenzija 600/600mm, sa 7 komora, bele boje i dubine ugradnje od 83 mm. Koeficijent prolaza toplote profila od Uf≤0.9W/m²K i sa čelikom debljine 1.5mm. Ispuna se sastoji od termopanadebljine 40mm 4/14/4/12/4 i Ug vrednosti od 0,6 W/m²K. Zaptivanje EPDM gumom. Elemente snabdeti svim potrebnim okovom za pravilno funkcionisanje. Način otvaranja je definisan šemom stolarije

BROJ KOMADA	L		D		UKUPNO : 1 kom

Mesto ugradnje		
	OBJEKAT	**KNIĆ**
	NAPOMENA	Potrebno je uraditi demontažu postojeće stolarije, zatim montažu nove i obraditi špaletne oko prozora nakon montaže.

3. МЕСТО ИЗВОЂЕЊА РАДОВА

Радови ће се изводити на следећим локацијама:

- Партија број 1: експозитура Деспотовац, Краља Милана бр. 5; експозитура Лебане, Косте Стаменковића бб, експозитура Шид Светог Саве бр. 8;
- Партија број 2: филијала Пријепоље, Санџачких бригада бр. 47;
- Партија број 3: експозитура Брус, Краља Петра I бр. 70;
- Партија број 4: Централа Београд, Поп Лукина бр. 7-9;
- Партија број 5: Извођење радова на замени столарије у објектима експозитура Љубовија, Војводе Мишића бр. 55; експозитура Сопот, Кнеза Милоша 52Е; експозитура Топола, Булевар краља Александра бр. 37; филијала Стари град, Обилићев венац бр. 9-11; Централа Београд, Поп Лукина бр. 7-9; експозитура Брус, Краља Петра I бр. 70; експозитура Уб, 3. октобра бр. 12; експозитура Босилеград, Георги Димитрова бр. 75б; експозитура Сврљиг, Хаџићева бр. 12; експозитура Александровац, Трг ослобођења бб; експозитура Прешево, Маршала Тита бр. 42; експозитура Лебане, Косте Стаменковића бб; експозитура Ражањ, Новоражањска бб; експозитура Кнић, Кнић бб.

4. РОК ЗА ЗАВРШЕТАК РАДОВА

Рок за завршетак радова не може бити дужи од 45 календарских дана, рачунајући од дана увођења у посао **(за партије број 1-3**).

Рок за завршетак радова не може бити дужи од 15 календарских дана, рачунајући од дана увођења у посао **(за партију број 4**).

Рок за завршетак радова не може бити дужи од 90 календарских дана, рачунајући од дана увођења у посао **(за партију број 5**).

Понуђач се уводи у посао у року од 15 (петнаест) дана од дана закључења уговора, што се констатује у Записнику о увођењу у посао који потписују овлашћена лица уговорних страна.

Понуђач има право на продужење рока за извршење радова само у случају наступања ванредних догађаја који се нису могли предвидети у време закључења уговора, као што су: земљотрес, поплава или нека друга елементарна непогода, мере државних органа и сл.

5. МЕРЕ ЗАШТИТЕ

Понуђач је дужан да примењује прописане мере заштите у циљу осигурања безбедности и здравља на раду и обезбеђења сигурности људи и имовине у складу са законским одредбама Закона о безбедности и здрављу на раду („Службени гласник РС“ број 101/2005 и 91/2015), позитивноправним прописима, актима наручиоца и нормативима и стандардима чија је употреба обавезна.

Обавезе понуђача су: да се придржава свих мера заштите на раду; изводи радове у току радног времена, после радног времена наручиоца и у дане викенда (у договору са наручиоцем); обезбеди да се у току радова врши несметано обављање послова наручиоца; изводи радове према техничким прописима, нормативима и стандардима; уграђује материјал који одговара прописаним стандардима, односно који има атест издат од стране стручне организације овлашћене за испитивање тог материјала; благовремено предузима мере за сигурност објеката, радова, опреме, уређаја и инсталација, радника, пролазника и околине; уредно одржава градилиште; примећене недостатке у току извођења радова отклони у року од једног дана и да омогући наручиоцу контролу количине и квалитета материјала.

6. ГАРАНЦИЈА

Понуђач је дужан да гарантује квалитет изведених радова и уграђеног материјала.

Понуђач је дужан да понуди гарантни рок за изведене радове који ће се рачунати од дана сачињавања записника о примопредаји изведених радова и који не може бити краћи од 2 године, осим за радове на хидроизолацији равног крова (партија број 3) за које гарантни рок износи 10 година.

Гарантни рок за материјал понуђач даје у складу са гаранцијама произвођача материјала која се прилаже приликом примопредаје радова.

Минимални гарантни рок за уграђену столарију и оков (за партију број 5) је 5 година од датума монтирања, укључујући стакло и боју профила.

Понуђач је обавезан да у гарантном року изврши отклањање недостатака о свом трошку. Рок за отклањање недостатака у гарантном року износи од једног до три дана од дана пријема писаног позива наручиоца, а у зависности од хитности, врсте поправке и степена оштећења.

7. НАЧИН СПРОВОЂЕЊА КОНТРОЛЕ И ОБЕЗБЕЂИВАЊА ГАРАНЦИЈЕ КВАЛИТЕТА

Контрола изведених радова и уграђеног материјала се врши од стране стручне службе Наручиоца.

IV УСЛОВИ ЗА УЧЕШЋЕ У ПОСТУПКУ ЈАВНЕ НАБАВКЕ ИЗ ЧЛАНА 75. И 76. ЗАКОНА И УПУТСТВО КАКО СЕ ДОКАЗУЈЕ ИСПУЊЕНОСТ УСЛОВА, КРИТЕРИЈУМ ЗА ОЦЕНУ ПОНУДА, ОБРАСЦИ КОЈИ ЧИНЕ САСТАВНИ ДЕО ПОНУДЕ

IV-1. Право на учешће у поступку предметне јавне набавке има понуђач који испуњава **обавезне услове** за учешће у поступку јавне набавке прописане чланом 75. Закона, и то:

1) Услов: Да је регистрован код надлежног органа, односно уписан у одговарајући регистар (***чл. 75. ст. 1. тач. 1) Закона***);

2) Услов: Да он и његов законски заступник није осуђиван за неко од кривичних дела као члан организоване криминалне групе, да није осуђиван за кривична дела против привреде, кривична дела против животне средине, кривично дело примања или давања мита, кривично дело преваре (***чл. 75. ст. 1. тач. 2) Закона***);

3) Услов: Да је измирио доспеле порезе, доприносе и друге јавне дажбине у складу са прописима Републике Србије или стране државе када има седиште на њеној територији (***чл. 75. ст. 1. тач. 4) Закона***).

4) Услов: Понуђач је дужан да при састављању понуде изричито наведе да је поштовао обавезе које произлазе из важећих прописа о заштити на раду, запошљавању и условима рада, заштити животне средине, као и да нема забрану обављања делатности која је на снази у време подношења понуде, ***(чл. 75. ст. 2. Закона).***

Испуњеност обавезних услова за учешће у поступку јавне набавке, **правно лице** као понуђач, доказује достављањем следећих доказа:

1) Услов из чл. 75. ст. 1. тач. 1) Закона – **Доказ**: Извод из регистра Агенције за привредне регистре, односно Извод из регистра надлежног Привредног суда;

2) Услов из чл. 75. ст. 1. тач. 2) Закона – **Доказ**: **1.** Извод из казнене евиденције, односно уверење основног суда, на чијем подручју се налази седиште домаћег правног лица, односно седиште представништва или огранка страног правног лица, којим се потврђује да правно лице није осуђивано за кривична дела против привреде, кривична дела против животне средине, кривично дело примања или давања мита, кривично дело преваре; **2.** Извод из казнене евиденције Посебног одељења за организовани криминал Вишег суда у Београду, којим се потврђује да правно лице није осуђивано за неко од кривичних дела организованог криминала; **3.** Извод из казнене евиденције, односно уверење надлежне полицијске управе МУП-а, којим се потврђује да законски заступник понуђача није осуђиван за кривична дела против привреде, кривична дела против животне средине, кривично дело примања или давања мита, кривично дело преваре и неко од кривичних дела организованог криминала (захтев се може поднети према месту рођења или према месту пребивалишта законског заступника). Уколико понуђач има више законских заступника дужан је да достави доказ за сваког од њих;

Доказ не може бити старији од два месеца пре отварања понуда.

3) Услов из чл. 75. ст. 1. тач. 4) Закона – **Доказ:** Уверења Пореске управе Министарства финансија да је измирио доспеле порезе и доприносе и уверења надлежне локалне самоуправе да је измирио обавезе по основу изворних локалних јавних прихода;

Доказ не може бити старији од два месеца пре отварања понуда.

Испуњеност обавезних услова за учешће у поступку јавне набавке, **предузетник** као понуђач, доказује достављањем следећих доказа:

1) Извод из регистра Агенције за привредне регистре, односно Извод из одговарајућег регистра;

2) Извод из казнене евиденције, односно уверење надлежне полицијске управе Министарства унутрашњих послова да није осуђиван за неко од кривичних дела као члан организоване криминалне групе, да није осуђиван за кривична дела против привреде, кривична дела против заштите животне средине, кривично дело примања или давања мита, кривично дело преваре;

Доказ не може бити старији од два месеца пре отварања понуда.

3) Уверења Пореске управе Министарства финансија да је измирио доспеле порезе и доприносе и уверења надлежне управе локалне самоуправе да је измирио обавезе по основу изворних локалних јавних прихода;

Доказ не може бити старији од два месеца пре отварања понуда.

Испуњеност обавезних услова за учешће у поступку јавне набавке, **физичко лице** као понуђач, доказује достављањем следећих доказа:

Извод из казнене евиденције, односно уверење надлежне полицијске управе Министарства унутрашњих послова да није осуђиван за неко од кривичних дела као члан организоване криминалне групе, да није осуђиван за кривична дела против привреде, кривична дела против животне средине, кривично дело примања или давања мита, кривично дело преваре;

Доказ не може бити старији од два месеца пре отварања понуда.

2) Уверења Пореске управе Министарства финансија да је измирио доспеле порезе и доприносе и уверења надлежне управе локалне самоуправе да је измирио обавезе по основу изворних локалних јавних прихода.

Доказ не може бити старији од два месеца пре отварања понуда.

Понуђач (правно лице, предузетник и физичко лице) је дужан да наведе у понуди да је поштовао обавезе које произлазе из важећих прописа о заштити на раду, запошљавању и условима рада, заштити животне средине, као и да гарантују да немају забрану обављања делатности која је на снази у време подношења понуде, (образац XII у конкурсној документацији – Изјава којом правна лица, предузетници и физичка лица доказују испуњеност услова које прописује члан 75. став 2. Закона).

IV-2 Понуђач који учествује у поступку предметне јавне набавке мора испунити **додатне услове** за учешће у поступку јавне набавке прописане чланом 76. Закона, наведене овом конкурсном документацијом и то:

<u>Технички капацитет:</u>

Услов: (односи се на целокупну јавну набавку)

Право на учешће има понуђач који поседује – користи минимум два доставна возила и који је технички опремљен (поседује одговарајућу опрему и неопходан алат) за извођење предметних радова.

Докази:

- фотокопије саобраћајних дозвола или изводи из читача саобраћајних дозвола (уколико возило није у својини понуђача доставити и фотокопију правног основа коришћења возила – уговор о лизингу или закупу);

- Изјава о техничкој опремљености понуђача, дата под кривичном и материјалном одговорношћу, потписана и оверена од стране одговорног лица понуђача, којом понуђач потврђује да располаже довољним техничким капацитетом, (поседује одговарајућу опрему и неопходан алат) за извођење предметних радова.

Изјаву понуђач даје у слободној форми, уз обавезно навођење броја партија/е на коју/е се изјава односи.

<u>Пословни капацитет</u>

Услов:

- **За партију број 1:** Право на учешће има понуђач који је у периоду од претходних 5 година (период од 2012. до 2016. године) успешно извео фасадерске радове минималне збирне вредности 3.000.000,00 динара, без ПДВ-а ;

- **За партију број 2:** Право на учешће има понуђач који је у периоду од претходних 5 година (период од 2012. до 2016. године) успешно извео кровне радове (крововезачке/кровопокривачке и са њима повезане радове) минималне збирне вредности 1.500.000,00 динара, без ПДВ-а;

- **За партију број 3:** Право на учешће има понуђач који је у периоду од претходних 5 година (период од 2012. до 2016. године) успешно извео радове на хидроизолацији објеката минималне збирне вредности 800.000,00 динара, без ПДВ-а;

- **За партију број 4:** Право на учешће има понуђач који је у периоду од претходних 5 година (период од 2012. до 2016. године) успешно извео завршне грађевинске радове минималне збирне вредности 1.000.000,00 динара, без ПДВ-а;

- **За партију број 5:** Право на учешће има понуђач који је у периоду од претходних 5 година (период од 2012. до 2016. године) успешно извео радове на замени столарије минималне збирне вредности 30.000.000,00 динара, без ПДВ-а.

Докази (за сваку партију посебно):

-Референтна листа за понуђача – Образац XIII конкурсне документације,

-потписане и оверене Потврде о референцама – Образац XIV конкурсне документације

<u>Кадровски капацитет:</u>

Услов:

За партије број 1-4: Право на учешће има понуђач који има, **за сваку партију за коју подноси понуду**, минимум 3 (три) радно ангажована лица на пословима који су у непосредној вези са извршењем предметне јавне набавке (по основу уговора о раду на неодређено и/или одређено време, уговора о допунском раду или уговора о обављању привремених и повремених послова);

За партију број 5: Право на учешће има понуђач који има минимум 10 (десет) радно ангажованих лица на пословима који су у непосредној вези са извршењем предметне јавне набавке (по основу уговора о раду на неодређено и/или одређено време, уговора о допунском раду или уговора о обављању привремених и повремених послова), **од којих најмање једно лице поседује важећу лиценцу одговорног извођача радова, издату од стране Инжењерске коморе Србије или Министарства грађевинарства, саобраћаја и инфраструктуре, (лиценца: 400 или 401 или 410 или 411 или 700).-**

Докази (за сваку партију посебно):

- Списак радно ангажованих лица лица – Образац XV у конкурсној документацији,

- фотокопије уговора о раду или уговора о допунском раду или уговора о обављању привремених и повремених послова, из којих се недвосмислено може утврдити да су лица запослена или ангажована ког понуђача;

- потврде о поднетој пријави на обавезно социјално осигурање (пензијско и инвалидско осигурање и здравствено осигурање – **одговарајући М образац)**. Понуђачи који су извршили пријаву запослених електронским путем, доставиће Потврду о поднетој пријави, промени и одјави на обавезно социјално осигурање, која представља доказ да је пријава предата и примљена у јединствену базу Централног регистра;

- фотокопија важеће лиценце одговорног извођача радова, (лиценце: 400 или 401 или 410 или 411 или 700) и потврда Инжењерске коморе Србије (не старија од годину дана од дана отварања понуда) да је лиценца важећа **(само за партију број 5).**

Ако понуђач има седиште у другој држави, наручилац може да провери да ли су документи којима понуђач доказује испуњеност тражених услова издати од стране надлежних органа те државе.

Ако понуђач није могао да прибави тражена документа у року за подношење понуде, због тога што она до тренутка подношења понуде нису могла бити издата по прописима државе у којој понуђач има седиште и уколико уз понуду приложи одговарајући доказ за то, наручилац ће дозволити понуђачу да накнадно достави тражена документа у примереном року.

Ако се у држави у којој понуђач има седиште не издају докази из члана 77. Овог закона, понуђач може, уместо доказа, приложити своју писану изјаву, дату под кривичном и материјалном одговорношћу оверену пред судским или управним органом, јавним бележником или другим надлежним органом те државе.

Понуђачи који су регистровани у регистру понуђача који води Агенција за привредне регистре нису дужни да приликом достављања понуде, доставе доказе из чл. 75. ст. 1. тач. 1), 2), и 4) Закона о јавним набавкама, који су јавно доступни на интернет страници Агенције за привредне регистре. Довољно је да дају изјаву о јавној доступности доказа у којој треба да наведу интернет страницу надлежног органа, односно да јасно наведу да се налазе у регистру понуђача.

Наручилац неће одбити понуду као неприхватљиву, уколико не садржи доказ одређен конкурсном документацијом, ако понуђач наведе у понуди интернет страницу на којој су подаци који су тражени у оквиру услова јавно доступни.

Понуђач је дужан да без одлагања писмено обавести наручиоца о било којој промени у вези са испуњеношћу услова из поступка јавне набавке, која наступи до доношења одлуке, односно закључења уговора, односно током важења.

IV-3 Услови које мора да испуни подизвођач у складу са чланом 80. Закона

Уколико понуђач понуду подноси са подизвођачем, дужан је да за подизвођача у понуди достави доказе о испуњености услова који су наведени под IV-1. (услови из чл. 75. Ст. 1. Тач. 1, 2, и 4)

IV-4 Услови које мора да испуни сваки понуђач из групе понуђача у складу са чланом 81. Закона

Сваки понуђач из групе понуђача мора да испуни услове који су наведени под IV-1 (услови из чл. 75. Ст. 1. Тач. 1, 2, и 4), док остале услове испуњавају заједно.

IV-5 Критеријум за доделу уговора

У складу са чланом 85. Закона, критеријум за оцењивање понуда, за сваку партију је „**најнижа понуђена цена“**.

IV-6 Елементи критеријума, односно начин на основу којег ће наручилац извршити доделу уговора у ситуацији када постоје две или више понуда са истом понуђеном ценом

Уколико после извршеног рангирања понуда, две или више понуда имају исту најнижу понуђену цену, уговор ће бити додељен понуђачу који је понудио краћи рок за извођење радова, за сваку партију. Уколико се ни на овај начин не буде могућа додела уговора, уговор ће се доделити понуђачу који је понудио дужи рок плаћања, за партије број 1-4, односно понуђачу који је понудио дужи гарантни рок за уграђену столарију за партију број 5.

IV-7 Обрасци који чине саставни део понуде

Понуда мора да садржи:

- Образац понуде, попуњен, потписан и печатом оверен за партију/е за коју/е се подноси понуда (Образац VI-1-VI-5 у конкурсној документацији);
- Доказе о испуњености услова из члана 75. и 76. Закона, наведене у Упутству како се доказује испуњеност услова (део IV конкурсне документације);
- Споразум којим се понуђачи из групе међусобно и према наручиоцу обавезују на извршење јавне набавке – уколико понуду подноси група понуђача;
- Модел уговора – Понуђач ће модел уговора попунити у складу са понудом, потписати и печатом оверити чиме потврђује да је сагласан са предлогом модела уговора за партију/е за коју/е се подноси понуда (образац VII-1 VII-5 у конкурсној документацији);
- Образац структуре цене, са упутством како да се попуни, попуњен, потписан и печатом оверен за партију/е за коју/е се подноси понуда (Образац VIII-1-VIII-5 у конкурсној документацији);
- Образац изјаве о средству финансијског обезбеђења попуњен, потписан и печатом оверен (Образац IX у конкурсној документацији);

- Менично овлашћење – писмо (Образац IX-1и IX-2);

- Образац изјаве о независној понуди (Образац X у конкурсној документацији);

- Образац трошкова припреме понуде (Образац XI у конкурсној документацији), уколико је понуђач имао трошкове у фази припреме понуде;

- Образац изјаве у складу са чланом 75. став 2. Закона о јавним набавкама (Образац XII у конкурсној документацији);

- Образац референтне листе понуђача (Образац XIII у конкутсној документацији);

- Образац потврде о референци понуђача (Образац XIV у конкурсној документацији);

- Списак запослених или радно ангажованих лица (Образац XV у конкурсној документацији);

- Потврда о извршеном обиласку објеката (Образац XVI у конкурсној документацији), уколико је понуђач извршио обилазак објекта;

- Предмер и предрачун, попуњен, потписан и печатом оверен (Образац XVII у конкурсној документацији);

- Узорке профила алуминијумске и PVC столарије (за партију број 5).

- Техничку документацију (атесте, извештаје о испитивању и каталог произвођача – за партију број 5)

Обрасце дате у конкурсној документацији, односно податке који морају бити њихов саставни део, понуђачи попуњавају читко, а овлашћено лице понуђача исте потписује и печатом оверава.

Уколико понуђачи подносе заједничку понуду, група понуђача може да се определи да обрасце дате у конкурсној документацији потписују и печатом оверавају сви понуђачи из групе понуђача или група понуђача може да одреди једног понуђача из групе који ће попуњавати, потписивати и печатом оверавати обрасце дате у конкурсној документацији – не односи се на обрасце који подразумевају давање изјава под материјалном и кривичном одговорношћу (образац X у конкурсној документацији – Образац изјаве о независној понуди, образац XII у конкурсној документацији – Образац изјаве у складу са чланом 75. став 2. Закона о јавним набавкама).

Уколико понуђачи подносе заједничку понуду, обрасци који подразумевају давање изјава под материјалном и кривичном одговорношћу (образац X у конкурсној документацији – Образац изјаве о независној понуди, образац XII у конкурсној документацији – Образац изјаве у складу са чланом 75. став 2. Закона о јавним набавкама), достављају се за сваког учесника у заједничкој понуди посебно и сваки од учесника у заједничкој понуди потписује и печатом оверава образац који се на њега односи).

У случају да се понуђачи определе да један понуђач из групе потписује и печатом оверава обрасце дате у конкурсној документацији, наведено треба дефинисати споразумом којим се понуђачи из групе међусобно и према наручиоцу обавезују на извршење јавне набавке, а који чини саставни део заједничке понуде сагласно чл. 81. Закона.

V УПУТСТВО ПОНУЂАЧИМА КАКО ДА САЧИНЕ ПОНУДУ

Упутство понуђачима како да сачине понуду садржи податке о захтевима наручиоца у погледу садржине понуде, као и услове под којима се спроводи поступак јавне набавке.

Понуђач мора да испуњава све услове за учешће у поступку јавне набавке прописане Законом, а понуду у целини припрема и подноси у складу са конкурсном документацијом и позивом за подношење понуда.

1. <u>Подаци о језику на којем понуда мора да буде састављена</u>

Понуда мора бити састављена на српском језику.

Уколико понуда садржи документ на страном језику (атести и сл.), обавезно је уз документ доставити и превод на српски језик, оверен од стране судског тумача.

У случају спора релевантна је верзија понуде на српском језику.

2. <u>Начин на који понуда мора да буде сачињена</u>

Понуђач понуду подноси непосредно или путем поште у затвореној коверти или кутији, затворену на начин да се приликом отварања понуда може са сигурношћу утврдити да се први пут отвара.

На полеђини коверте или на кутији навести назив и адресу понуђача.

У случају да понуду подноси група понуђача, на коверти или кутији је потребно назначити да се ради о групи понуђача и навести називе и адресу свих учесника у заједничкој понуди.

Понуду доставити на адресу: Министарство финансија – Управа за трезор, Централа Београд, Београд, ул. Поп Лукина бр. 7-9, писарница, са назнаком **„Понуда за јавну набавку – Радови на инвестиционом одржавању објеката Министарства финансија - Управа за трезор, по партијама, ОП број 25/2017, - НЕ ОТВАРАТИ за партију/е_____ (назначити број партије/а за коју/е се подноси понуда)“.**

Понуда се сматра благовременом уколико је примљена од стране наручиоца најкасније **31.07.2017. године до 10:00 часова,** у писарници наручиоца.

Наручилац ће, по пријему одређене понуде, на коверти, односно кутији у којој се понуда налази, обележити време њеног пријема, евиденциони број и датум понуде. Уколико је понуда достављена непосредно Наручилац ће понуђачу предати потврду пријема понуде.

Понуда коју наручилац није примио у року одређеном за подношење понуда, односно која је примљена по истеку дана и сата до којег се могу понуде подносити, сматраће се неблаговременом.

Наручилац ће, након окончања поступка отварања понуда, неблаговремену понуду врати

Пожељно је да сва документа, достављена уз понуду буду повезана траком и запечаћена, тако да се не могу накнадно убацивати, одстрањивати или замењивати појединачни листови, односно прилози, а да се видно не оштете листови или печат.

Јавно отварање понуда одржаће се 31.07.2017. године у 10:15 часова, у радним просторијама Министарства финансија – Управа за трезор, Централа Београд, Београд, ул. Поп Лукина бр. 7-9, VI спрат, сала бр. 603.

Отварање понуда је јавно и може присуствовати свако заинтересовано лице.

У поступку отварања понуда могу активно учествовати само овлашћени представници понуђача.

Пре почетка поступка јавног отварања понуда, представници понуђача, који ће присуствовати поступку отварања понуда, дужни су да наручиоцу предају оверено овлашћење, на основу којег ће доказати овлашћење за учешће у поступку јавног отварања понуда.

3. <u>Партије</u>

Предметна набавка обликована је у 5 (пет) партија.

Понуђач може поднети понуду за једну или за више партије. Понуда мора да обухвати најмање једну целокупну партију.

Понуђач је дужан да на обрасцима који су саставни део конкурсне документације наведе на коју се партију односе. Уколико понуђач доставља понуду за више партија, дужан је да обрасце из понуде копира и достави за сваку партију за коју доставља понуду. Понуда мора бити поднета тако да се може оцењивати за сваку партију посебно.

4. <u>Понуда са варијантама</u>

Подношење понуде са варијантама није дозвољено.

5. <u>Начин измене, допуне и опозива понуде</u>

У року за подношење понуде понуђач може да измени, допуни или опозове своју понуду на начин који је одређен за подношење понуде.

Понуђач је дужан да јасно назначи који део понуде мења односно која документа накнадно доставља.

Измену, допуну или опозив понуде треба доставити на адресу Министарства финансија – Управа за трезор, Централа Београд, Београд, ул. Поп Лукина бр. 7-9, писарница, са назнаком:

„Измена понуде за јавну набавку - Радови на инвестиционом одржавању објеката Министарства финансија - Управа за трезор, по партијама, ОП број 25/2017, за партију____- НЕ ОТВАРАТИ“, или

„Допуна понуде за јавну набавку – Радови на инвестиционом одржавању објеката Министарства финансија - Управа за трезор, по партијама, ОП број 25/2017, за партију ____- НЕ ОТВАРАТИ“, или

„Опозив понуде за јавну набавку - Радови на инвестиционом одржавању објеката Министарства финансија - Управа за трезор, по партијама, ОП број 25/2017, за партију ____- НЕ ОТВАРАТИ“, или

„Измена и допуна понуде за јавну набавку – Радови на инвестиционом одржавању објеката Министарства финансија - Управа за трезор, по партијама, ОП број 25/2017 за партију____, - НЕ ОТВАРАТИ“ .

На полеђини коверте или на кутији навести назив и адресу понуђача. У случају да понуду подноси група понуђача, на коверти је потребно назначити да се ради о групи понуђача и навести називе и адресу свих учесника у заједничкој понуди.

По истеку рока за подношење понуда понуђач не може да повуче нити да мења своју понуду.

6. <u>Учествовање у заједничкој понуди или као подизвођач</u>

Понуђач може да поднесе само једну понуду.

Понуђач који је самостално поднео понуду не може истовремено да учествује у заједничкој понуди или као подизвођач, нити исто лице може учествовати у више заједничких понуда. У понуди (обрасцу понуде VI), понуђач наводи на који начин подноси понуду, односно да ли подноси понуду самостално или као заједничку понуду или подноси понуду са подизвођачем.

7. <u>Понуда са подизвођачем</u>

Понуђач који подноси понуду са подизвођачем дужан је да:

- у обрасцу понуде (VI) наведе опште податке о подизвођачу, проценат од укупне вредности набавке који ће извршити подизвођач (који не може бити већи од 50% од укупне вредности јавне набавке), као и део предмета набавке који ће извршити преко подизвођача.

- за подизвођача достави доказе о испуњености обавезних услова из члана 75. Став 1. Тач. 1, 2 и 4 Закона, на начин предвиђен у делу под IV-1 у конкурсној документацији.

Уколико уговор о јавној набавци буде закључен између наручиоца и понуђача који подноси понуду са подизвођачем, тај подизвођач ће бити наведен и у уговору о јавној набавци.

Понуђач у потпуности одговара наручиоцу за извршење уговорене набавке, без обзира на број подизвођача.

Понуђач је дужан да наручиоцу, на његов захтев, омогући приступ код подизвођача, ради утврђивања испуњености тражених услова.

Добављач не може ангажовати као подизвођача лице које није навео у понуди, у супротном, наручилац ће реализовати средство обезбеђења и раскинути уговор, осим ако би раскидом уговора наручилац претрпео знатну штету. У овом случају наручилац ће обавестити организацију надлежну за заштиту конкуренције.

Добављач може ангажовати као подизвођача лице које није навео у понуди, ако је на страни подизвођача након подношења понуде настала трајнија неспособност плаћања, ако то лице испуњава све услове одређене за подизвођача и уколико добије претходну сагласност наручиоца.

Уколико понуђач достави понуду са подизвођачем, наручилац не предвиђа могућност преноса доспелих потраживања директно подизвођачу, за део набавке која се извршава преко тог подизвођача.

8. <u>Заједничка понуда</u>

Уколико понуду подноси група понуђача, у обрасцу понуде (образац број VI), навести опште податке о сваком учеснику из групе понуђача.

За сваког учесника у групи понуђача доставити доказе о испуњености обавезних услова из члана 75. Став 1. Тач. 1, 2 и 4 Закона, на начин предвиђен у делу под IV-1 у конкурсној документацији.

Обрасци из конкурсне документације, у случају подношења заједничке понуде, се потписују и печатом оверавају на начин предвиђен конкурсном документацијом.

Понуђачи из групе понуђача одговарају неограничено солидарно према наручиоцу.

Група понуђача је дужна да у понуди достави споразум којим се понуђачи из групе међусобно и према наручиоцу обавезују на извршење јавне набавке и који обавезно садржи податке о:

1) члану групе који ће бити носилац посла, односно који ће поднети понуду и који ће заступати групу понуђача пред наручиоцем;
2) опис послова сваког од понуђача из групе понуђача у извршењу уговора.

Споразумом се уређују и друга питања, као нпр. назив понуђача који ће у име групе понуђача доставити средство обезбеђења, понуђача који ће издати рачун и рачун на који ће бити извршено плаћање.

Задруга може поднети понуду самостално, у своје име, а за рачун задругара или заједничку понуду у име задругара.

Ако задруга подноси понуду у своје име, за обавезе из поступка јавне набавке и уговора о јавној набавци одговара задруга и задругари у складу са законом.

Ако задруга подноси заједничку понуду у име задругара, за обавезе из поступка јавне набавке и уговора о јавној набавци неограничено солидарно одговарају задругари.

<u>9. Захтеви у погледу рока важења понуде, рока и услова плаћања, рока за завршетак радова, гарантни рок и евентуалних других околности од којих зависи прихватљивост понуде</u>

<u>9.1. Рок важења понуде</u>

Уколико понуђачи понуде краћи рок важења понуде од 60 (шездесет) дана од дана отварања понуда, понуда ће бити одбијена као неприхватљива.

Наручилац ће, у случају истека рока важења понуде, у писаном облику да затражи од понуђача продужење рока важења понуде.

Понуђач који прихвати захтев за продужење рока важења понуде на може мењати понуду.

<u>9.2 Рок и услови плаћања</u>

Рок плаћања не може бити краћи од 15 (петнаест) дана, нити дужи од 45 (четрдесетпет) дана од дана службеног пријема исправно сачињеног рачуна за изведене радове у централи Научиоца, у складу са Законом о роковима измирења новчаних обавеза у комерцијалним трансакцијама („Службени гласник РС“ број 119/12 и 68/15).

Плаћање се врши уплатом на рачун понуђача. Уз рачун се доставља Записник о примопредаји изведених радова.

Уколико је рок плаћања краћи или дужи од траженог, понуда ће бити одбијена као неприхватљива.

Наручилац не прихвата авансно плаћање.

Порез на додату вредност плаћа наручилац.

9.3. Рок за завршетак радова

Рок за завршетак радова не може бити дужи од 45 календарских дана, рачунајући од дана увођења у посао **(за партије број 1-3).**

Рок за завршетак радова не може бити дужи од 15 календарских дана, рачунајући од дана увођења у посао **(за партију број 4).**

Рок за завршетак радова не може бити дужи од 90 календарских дана, рачунајући од дана увођења у посао **(за партију број 5).**

Понуђач се уводи у посао у року од 15 (петнаест) дана од дана закључења уговора, што се констатује у Записнику о увођењу у посао који потписују овлашћена лица уговорних страна.

Понуђач има право на продужење рока за извршење радова само у случају наступања ванредних догађаја који се нису могли предвидети у време закључења уговора, као што су: земљотрес, поплава или нека друга елементарна непогода, мере државних органа и сл.

9.4. Гарантни рок

Гарантни рок за изведене радове не може бити краћи од 2 године рачунајући од дана потписивања Записника о примопредаји изведених радова, осим за радове на хидроизолацији равног крова (партија број 3) за које гарантни рок износи 10 година.

Гарантни рок за материјал понуђач даје у складу са гаранцијама произвођача материјала, која се прилаже приликом примопредаје радова.

Минимални гарантни рок за уграђену столарију и оков је (за партију број 5) је 5 година од датума монтирања, укључујући стакло и боју профила.

Понуђач је обавезан да у гарантном року изврши отклањање недостатака о свом трошку. Рок за отклањање недостатака у гарантном року износи од једног до три дана од дана пријема писаног позива наручиоца, а у зависности од хитности и врсте поправке.

10. Валута и начин на који мора да буде наведена и изражена цена у понуди

Цена мора бити изражена за сваку партију посебно, у динарима, са и без пореза на додату вредност, са урачунатим свим зависним трошковима које понуђач има у реализацији предметне јавне набавке, с тим да ће се за оцену понуда у обзир узимати укупна понуђена цена за сваку партију посебно, без пореза на додату вредност.

У цену радова за партије 1-4 урачуната је набавка, транспорт и уградња потребног материјала, обезбеђење и употреба свих потребних алата, уређаја, помагала и конструкција, ,демонтажа и одвоз матријала ван објекта где одлучи наручилац, свакодневно и завршно чишћење места рада, коришћење средстава за заштиту опреме и простора, коришћење атестиране опреме за рад на висини, мере заштите на раду, отклањање недостатака у понуђеном гарантном року и сви други зависни трошкови.

У цену радова за партију 5 понуђач ће урачунати: набавку потребног материјала, транспорт и уградњу столарије, употребу скела и мердевина, демонтажу и одвоз постојеће столарије ван објекта где одлучи наручилац, обраду шпалетни након уградње, свакодневно и завршно чишћење места рада, коришћење средстава за заштиту опреме и простора, коришћење атестиране опреме за рад на висини, мере заштите на раду, обезбеђење свих потребних алата, уређаја, помагала и конструкција, вредност непредвиђених зидарских радова који су дефинисани за сваку позицију а који су неопходни за извршење предметне набавке, отклањање недостатака у понуђеном гарантном року и све друге зависне трошкове.

Уколико је у понуди исказана неуобичајено ниска цена, наручилац ће поступити у складу са чланом 92. Закона.

Укупна уговорена цена обухвата и вредност свих непредвиђених радова и вишкова радова, а искључује утицај мањкова радова на уговорену цену.

Уколико је у понуди исказана неуобичајено ниска цена, наручилац ће поступити у складу са чланом 92. Закона.

11. <u>Средства финансијског обезбеђења</u>

Понуђач којем буде додељен уговор, дужан је да приликом закључења уговора на име средства финансијског обезбеђења уговора, достави – **регистровану бланко сопствену (соло) меницу за добро извршење посла**, оверену печатом и потписану од стране овлашћеног лица за заступање, са меничним овлашћењем за попуну у висини од 10% од вредности уговора, без ПДВ-а, у корист наручиоца, која треба да буде са клаузулом „без протеста“ роком доспећа „по виђењу“ и роком важења 10 (десет) дана дужим од уговореног рока за извршење уговорених обавеза.

Понуђач којем буде додељен уговор дужан је да приликом потписивања Записника о извршеној примопредаји радова на име средства финансијског обезбеђења достави – **регистровану бланко сопствену (соло) меницу, за отклањање недостатака у понуђеном гарантном року**, оверену печатом и потписану од стране лица овлашћеног за заступање, са меничним овлашћењем за попуну, у висини од 5% од вредности уговора, без ПДВ-а, у корист Наручиоца, која треба да буде са клаузулом „без протеста“, роком доспећа „по виђењу“ и роком важења 5 (пет) дана дужим од уговореног гарантног рока.

Менице и менична овлашћења морају бити евидентирана у Регистру меница и овлашћења Народне банке Србије. Уз менично овлашћење мора бити достављена копија картона депонованих потписа који је издат од стране пословне банке коју Понуђач наводи у меничном овлашћењу – писму.

Овлашћење за попуњавање менице мора бити потписано и оверено, сагласно Закону о платном промету („Службени лист СРЈ“, бр. 3/2002 и 5/2003 и „Службени гласник РС“, бр. 43/2004 и 62/2006, 111/2009-др.закон и 31/2011).

Наручилац ће наплатити меницу у случају да Понуђач не буде извршавао своје уговорене обавезе, без посебног обавештења Понуђачу.

12. <u>Начин означавања поверљивих података</u>

Наручилац ће чувати као поверљиве све податке о понуђачима садржане у понуди које је као такве, у складу са законом, понуђач означио у понуди; одбиће давање информације која би значила повреду поверљивости података добијених у понуди; чуваће као пословну тајну имена, заинтересованих лица, понуђача и подносилаца пријава, као и податке о поднетим понудама, односно пријавама, до отварања понуда, односно пријава.

Неће се сматрати поверљивим докази о испуњености обавезних услова, цена и други подаци из понуде који су од значаја за примену елемената критеријума и рангирање понуде.

Наручилац ће као поверљиве третирати податке у понуди који су садржани у документима који су означени као такви, односно који у горњем десном углу садрже ознаку „ПОВЕРЉИВО“, као и испод поменуте ознаке потпис овлашћеног лица понуђача.

Уколико се поверљивим сматра само одређени податак садржан у документу који је достављен уз понуду, поверљив податак мора да буде обележен црвеном бојом, поред њега мора да буде наведено „ПОВЕРЉИВО“, а испод поменуте ознаке потпис овлашћеног лица понуђача.

Наручилац не одговара за поверљивост података који нису означени на поменути начин.

13. <u>Додатне информације или појашњења у вези са припремањем понуде</u>

Заинтересовано лице може, у писаном облику, тражити од наручиоца додатне информације или појашњења у вези са припремањем понуде, при чему може да укаже наручиоцу и на евентуално уочене недостатке и неправилности у конкурсној документацији, најкасније 5 (пет) дана пре истека рока за подношење понуда. Комуникација у поступку јавне набавке врши се на начин одређен чланом 20. Закона.

Наручилац је дужан да, у року од 3 (три) дана од дана пријема захтева за додатним информацијама или појашњењима конкурсне документације, одговор објави на Порталу

јавних набавки и на својој интернет страници. Захтев за додатним информацијама или појашњењима у вези са припремањем понуде заинтересовано лице ће упутити уз напомену „**Захтев за додатним информацијама или појашњењима конкурсне документације – ОП број 25/2017“,** на неки од следећи начина:

- путем поште на адресу наручиоца: Министарство финансија – Управа за трезор, Београд, Поп Лукина 7-9, Одсек за јавне набавке,
- факсом на број 011/32-02-228;
- електронским путем на адресу:javnenabavke@trezor.gov.rs**.**

Тражење додатних информација или појашњења у вези са припремањем понуде телефоном није дозвољено

Ако је документ из поступка јавне набавке достављен од стране наручиоца или понуђача путем електронске поште или факсом, страна која је извршила достављање дужна је да од друге стране захтева да на исти начин потврди пријем тог документа, што је друга страна дужна да то и учини када је то неопходно као доказ да је извршено достављање.

14. <u>Измене и допуне конкурсне документације</u>

Ако наручилац у року предвиђеном за подношење понуда, измени или допуни конкурсну документацију, дужан је да, без одлагања, измене или допуне објави на Порталу јавних набавки и на својој интернет страници.

Ако наручилац измени или допуни конкурсну документацију 8 (осам) или мање дана пре истека рока за подношење понуда, дужан је да продужи рок за подношење понуда и објави обавештење о продужењу рока за подношење понуда.

По истеку рока предвиђеног за подношење понуда наручилац не може да мења нити да допуњује конкурсну документацију. Обавештење о продужењу рока биће објављено на Порталу јавних набавки и на интернет страни наручиоца.

15. <u>Додатна објашњења од понуђача после отварања понуда и контрола код понуђача, односно његовог подизвођача</u>

Наручилац може приликом стручне оцене понуда да захтева од понуђача додатна објашњења која ће му помоћи при прегледу, вредновању и упоређивању понуда, а може да врши и контролу (увид) код понуђача, односно његовог подизвођача.

Уколико наручилац оцени да су потребна додатна објашњења или је потребно извршити контролу (увид) код понуђача, односно његовог подизвођача, наручилац ће понуђачу оставити примерени рок да поступи по позиву наручиоца, односно да омогући наручиоцу контролу (увид) код понуђача, као и код његовог подизвођача.

Наручилац ће уз сагласност понуђача, извршити исправке рачунских грешака уочених приликом разматрања понуде по окончаном поступку отварања понуда.

У случају разлике између јединичне и укупне цене, меродавна је јединична цена.

Уколико се понуђач не сагласи са исправком рачунских грешака, наручилац ће његову понуду одбити као неприхватљиву.

16. <u>Коришћење патента и одговорност за повреду заштићених права интелектуалне својине трећих лица</u>

Накнаду за коришћење патената, као и одговорност за повреду заштићених права интелектуалне својине трећих лица, сноси понуђач.

17. <u>Негативне референце – извршење обавеза по раније закљученим уговорима</u>

Наручилац може одбити понуду уколико поседује доказ да је понуђач у претходне три године пре објављивања позива за подношење понуда у поступку јавне набавке:

- поступао супротно забрани из чл. 23. и 25. Закона о јавним набавкама;
- учинио повреду конкуренције;
- доставио неистините податке у понуди или без оправданих разлога одбио да закључи уговор о јавној набавци, након што му је уговор додељен;
- одбио да достави доказе и средства обезбеђења на шта се у понуди обавезао.

Наручилац може одбити понуду уколико поседује доказ који потврђује да понуђач није испуњавао своје обавезе по раније закљученим уговорима о јавним набавкама који су се

односили на исти предмет набавке, за период од претходне три године, пре објављивања позива за подношење понуда.

Доказ може бити:

- правоснажна судска одлука или коначна одлука другог надлежног органа;
- исправа о реализованом средству обезбеђења испуњења обавеза у поступку јавне набавке или испуњења уговорних обавеза;
- исправа о наплаћеној уговорној казни;
- рекламације потрошача, односно корисника, ако нису отклоњене у уговореном року;
- извештај надзорног органа о изведеним радовима који нису у складу са пројектом, односно уговором;
- изјава о раскиду уговора због неиспуњења битних елемената уговора дата на начин и под условима предвиђеним законом којим се уређују облигациони односи;
- доказ о ангажовању на извршењу уговора о јавној набавци лица која нису означена у понуди као подизвођачи, односно чланови групе понуђача;
- други одговарајући доказ примерен предмету јавне набавке, који се односи на испуњење обавеза у ранијим поступцима јавне набавке или по раније закљученим уговорима о јавним набавкама.

Наручилац може одбити понуду ако поседује правоснажну судску одлуку или коначну одлуку другог надлежног органа, које се односе на поступак који је спровео, или уговор који је закључио и други наручилац, ако је предмет јавне набавке истоврстан.

18. <u>Рок за закључење уговора</u>

Наручилац ће уговор о јавној набавци доставити понуђачу којем је уговор додељен у року од 8 (осам) дана од дана протека рока за подношење захтева за заштиту права.

Понуђач коме је уговор додељен у обавези је да достави наручиоцу потписане примерке уговора у року од 3 (три) дана од дана пријема уговора.

У случају да је поднета само једна понуда, наручилац може закључити уговор пре истека рока за подношење захтева за заштиту права, у складу са чланом 112. став 2. тачка 5) Закона.

19. <u>Околности које представљају основ за измену уговора</u>

Након закључења уговора о јавној набавци наручилац може продужити рок за извођење радова само у случају наступања ванредних догађаја који се нису могли предвидети у време закључења уговора и извођења радова, као што су: земљотрес, поплава или нека друга елементарна непогода, мере државних органа и сл. Наступање, трајање и престанак ванредних догађаја биће записнички констатовано.

Понуђач је дужан да одмах по сазнању, без одлагања писаним путем обавести наручиоца о потреби продужења рока за извођење радова због наступања ванредних догађаја како би исти, ценећи настале околности, могао да донесе одлуку о измени уговора.

Наручилац може након закључења уговора о јавној набавци, без спровођења поступка јавне набавке, повећати обим предмета набавке, с тим да се вредност уговора може повећати максимално до 5% од укупне вредности првобитно закљученог уговора, **за партију број 5** уколико постоје објективни разлози.

20. <u>Разлози због којих понуда може бити одбијена</u>

Наручилац ће одбити понуду ако је неблаговремена, неодговарајућа и неприхватљива, а све у складу са чланом 3. тачком 31), 32) и 33) Закона о јавним набавкама.

Такође, наручилац ће одбити понуду и ако:

понуђач не докаже да испуњава обавезне услове за учешће;

понуђач не докаже да испуњава додатне услове за учешће;

3) понуђач није доставио тражено средство обезбеђења;

4) је понуђени рок важења понуде краћи од прописаног;

5) понуда садржи друге недостатке због којих није могуће утврдити стварну садржину понуде или није могуће упоредити је са другим понудама.

21. <u>Захтев за заштиту права</u>

Захтев за заштиту права може да поднесе понуђач, односно свако заинтересовано лице, који има интерес за доделу уговора у конкретном поступку јавне набавке и који је претрпео или би могао да претрпи штету због поступања наручиоца противно одредбама ЗЈН.

Захтев за заштиту права подноси се наручиоцу, а копија се истовремено доставља Републичкој комисији за заштиту права у поступцима јавних набавки (у даљем тексту: Републичка комисија).

Захтев за заштиту права се доставља наручиоцу непосредно, предајом у писарници наручиоца, (радно време писарнице наручиоца је од 7,30 до 15,30 часова), електронском поштом на e-mail:javnenabavke@trezor.gov.rs, факсом на број: 011/32-02-228, или препорученом пошиљком са повратницом. Захтев за заштиту права се може поднети у току целог поступка јавне набавке, против сваке радње наручиоца, осим уколико ЗЈН није другачије одређено. О поднетом захтеву за заштиту права наручилац обавештава све учеснике у поступку јавне набавке, односно објављује обавештење о поднетом захтеву на Порталу јавних набавки и на својој интернет страници, најкасније у року од два дана од дана пријема захтева.

Уколико се захтевом за заштиту права оспорава врста поступка, садржина позива за подношење понуда или конкурсне документације, захтев ће се сматрати благовременим уколико је примљен од стране наручиоца најкасније седам дана пре истека рока за подношење понуда, без обзира на начин достављања и уколико је подносилац захтева у складу са чл. 63. Ст. 2. ЗЈН указао наручиоцу на евентуалне недостатке и неправилности, а наручилац исте није отклонио.

Захтев за заштиту права којим се оспоравају радње које наручилац предузме пре истека рока за подношење понуда, а након истека рока из претходног става, сматраће се благовременим уколико је поднет најкасније до истека рока за подношење понуда. После доношења одлуке о додели уговора из чл.108. ЗЈН или одлуке о обустави поступка јавне набавке из чл. 109. ЗЈН, рок за подношење захтева за заштиту права је 10 дана од дана објављивања одлуке на Порталу јавних набавки.

Захтевом за заштиту права не могу се оспоравати радње наручиоца предузете у поступку јавне набавке ако су подносиоцу захтева били или могли бити познати разлози за његово подношење пре истека рока за подношење понуда, а подносилац захтева га није поднео пре истека тог рока.

Ако је у истом поступку јавне набавке поново поднет захтев за заштиту права од стране истог подносиоца захтева, у том захтеву се не могу оспоравати радње наручиоца за које је подносилац захтева знао или могао знати приликом подношења претходног захтева.

Захтев за заштиту права не задржава даље активности наручиоца у поступку јавне набавке у складу са одредбама члана 150. овог ЗЈН.

Захтев за заштиту права мора да садржи:

назив и адресу подносиоца захтева и лице за контакт;

назив и адресу наручиоца;

податке о јавној набавци која је предмет захтева, односно о одлуци наручиоца;

повреде прописа којима се уређује поступак јавне набавке;

чињенице и доказе којима се повреде доказују;

потврду о уплати таксе из члана 156. ЗЈН;

потпис подносиоца.

Валидан доказ о извршеној уплати таксе, у складу са Упутством о уплати таксе за подношење захтева за заштиту права Републичке комисије, објављеном на сајту Републичке комисије, у смислу члана 151. став 1. тачка 6) ЗЈН, је:

1. **Потврда о извршеној уплати таксе** из члана 156. ЗЈН која садржи следеће елементе:

(1) да буде издата од стране банке и да садржи печат банке;

(2) да представља доказ о извршеној уплати таксе, што значи да потврда мора да садржи податак да је налог за уплату таксе, односно налог за пренос средстава реализован, као и датум извршења налога.

* Републичка комисија може да изврши увид у одговарајући извод евиденционог рачуна достављеног од стране Министарства финансија – Управе за трезор и на тај начин додатно провери чињеницу да ли је налог за пренос реализован.

(3) износ таксе из члана 156. ЗЈН чија се уплата врши – 120.000,00 динара;

(4) број рачуна: 840-30678845-06;

(5) шифру плаћања: 153 или 253;

(6) позив на број: **ОП број 25 2017**;

(7) сврха: ЗЗП; Министарство финансија – Управа за трезор; јавна набавка **ОП број 25 2017 за партију_____ (обавезно назначити број партије)**;

(8) корисник: буџет Републике Србије;

(9) назив уплатиоца, односно назив подносиоца захтева за заштиту права за којег је извршена уплата таксе;

(10) потпис овлашћеног лица банке, **или**

2. **Налог за уплату**, први примерак, оверен потписом овлашћеног лица и печатом банке или поште, који садржи и све друге елементе из потврде о извршеној уплати таксе наведене под тачком 1, **или**

3. **Потврда издата од стране Републике Србије, Министарства финансија, Управе за трезор**, потписана и оверена печатом, која садржи све елементе из потврде о извршеној уплати таксе из тачке 1, осим оних наведених под (1) и (10), за подносиоце захтева за заштиту права који имају отворен рачун у оквиру припадајућег консолидованог рачуна трезора, а који се води у Управи за трезор (корисници буџетских средстава, корисници средстава организација за обавезно социјално осигурање и други корисници јавних средстава), **или**

4. **Потврда издата од стране Народне банке Србије**, која садржи све елементе из потврде о извршеној уплати таксе из тачке 1, за подносиоце захтева за заштиту права (банке и други субјекти) који имају отворен рачун код Народне банке Србије у складу са законом и другим прописом.

Поступак заштите права понуђача регулисан је одредбама чл. 138. – 166. ЗЈН.

VI-1 ОБРАЗАЦ ПОНУДЕ - ПАРТИЈА БРОЈ 1-

Понуда број _____ од _____ за јавну набавку - Радови на инвестиционом одржавању објеката Министарства финансија - Управа за трезор, по партијама, ОП број 25/2017, (за партију број 1) за коју је позив за подношење понуда објављен на Порталу јавних набавки дана 30.06.2017. године, интернет страници наручиоца, и на Порталу службених гласила и база прописа Републике Србије.

ОПШТИ ПОДАЦИ О ПОНУЂАЧУ

Назив понуђача:	
Адреса седишта:	
Матични број понуђача:	
Порески идентификациони број понуђача (ПИБ):	
Понуђач (заокружити):	А: Правно лице Б: Предузетник В: Физичко лице
Врста – величина правног лица (заокружити):	А: Велико Б: Средње В: Мало Г: Микро
Име особе за контакт:	
Електронска адреса понуђача (e-mail):	
Телефон:	
Телефакс:	
Број рачуна понуђача и назив банке:	
Лице овлашћено за потписивање Уговора:	

ПОНУДУ ПОДНОСИ

а) самостално

б) са подизвођачем

в) као заједничку понуду

Напомена:

Заокружити начин подношења понуде и уписати податке о подизвођачу, уколико се понуда подноси са подизвођачем,односно податке о свим учесницима заједничке понуде, уколико понуду подноси група понуђача.

3) ПОДАЦИ О ПОДИЗВОЂАЧУ

1)	Назив подизвођача:	
	Адреса:	
	Матични број:	
	Порески идентификациони број:	
	Подизвођач (заокружити):	А: Правно лице Б: Предузетник В: Физичко лице
	Врста – величина правног лица (заокружити):	А: Велико Б: Средње В: Мало Г: Микро
	Име особе за контакт:	
	Проценат укупне вредности набавке који ће извршити подизвођач:	
	Део предмета набавке који ће извршити подизвођач:	
2)	Назив подизвођача:	
	Адреса:	
	Матични број:	
	Порески идентификациони број:	
	Подизвођач (заокружити):	А: Правно лице Б: Предузетник В: Физичко лице
	Врста – величина правног лица (заокружити):	А: Велико Б: Средње В: Мало Г: Микро
	Име особе за контакт:	
	Проценат укупне вредности набавке који ће извршити подизвођач:	
	Део предмета набавке који ће извршити подизвођач:	

Напомена:
Табелу „Подаци о подизвођачу“ попуњавају само они понуђачи који подносе понуду са подизвођачем, а уколико има већи број подизвођача од места предвиђених у табели, потребно је да се наведени образац копира у довољном броју примерака, да се попуни и достави за сваког подизвођача.

4) ПОДАЦИ О УЧЕСНИКУ У ЗАЈЕДНИЧКОЈ ПОНУДИ

1)	Назив учесника у заједничкој понуди:	
	Адреса:	
	Матични број:	
	Порески идентификациони број:	
	Учесник у заједничкој понуди (заокружити):	А: Правно лице Б: Предузетник В: Физичко лице
	Врста – величина правног лица (заокружити):	А: Велико Б: Средње В: Мало Г: Микро
	Име особе за контакт:	
2)	Назив учесника у заједничкој понуди:	
	Адреса:	
	Матични број:	
	Порески идентификациони број:	
	Учесник у заједничкој понуди (заокружити):	А: Правно лице Б: Предузетник В: Физичко лице
	Врста – величина правног лица (заокружити):	А: Велико Б: Средње В: Мало Г: Микро
	Име особе за контакт:	

Напомена: *Табелу „Подаци о учеснику у заједничкој понуди“ попуњавају само они понуђачи који подносе заједничку понуду, а уколико има већи број учесника у заједничкој понуди од места предвиђених у табели, потребно је да се наведени образац копира у довољном броју примерака, да се попуни и достави за сваког понуђача који је учесник у заједничкој понуди.*

5. ПРЕДМЕТ ПАРТИЈЕ БРОЈ 1 - Извођење радова на фасадама објеката експозитуре Деспотовац, Краља Милана бр. 5;експозитуре Лебане, Косте Стаменковића бб и експозитуре Шид, Светог Саве бр.8.

УКУПНА ПОНУЂЕНА ЦЕНА БЕЗ ПДВ-А:	динара
ПДВ:	динара
УКУПНА ПОНУЂЕНА ЦЕНА СА ПДВ-ОМ:	динара
РОК ВАЖЕЊА ПОНУДЕ: **(минимално 60 дана од дана отварања понуда)**	дана од дана отварања понуда
РОК И НАЧИН ПЛАЋАЊА: **(не краћи од 15 дана и не дужи од 45 дана)**	дана од дана пријема исправног рачуна
РОК ЗА ИЗВРШЕЊЕ РАДОВА: **(максимално 45 календарских дана)**	календарских дана од дана увођења у посао
ГАРАНТНИ РОК ЗА ИЗВЕДЕНЕ РАДОВЕ: **(не може бити краћи од 2 године од дана примопредаје изведених радова)**	године

У _____ **Потпис овлашћеног лица**

Дана:_____ **М.П.** **_____**

Напомене:

У укупну понуђену цену урачуната је набавка, транспорт и уградња потребног материјала, обезбеђење и употреба свих потребних алата, уређаја, помагала и конструкција, , демонтажа и одвоз маетријала ван објекта где одлучи наручилац, свакодневно и завршно чишћење места рада, коришћење средстава за заштиту опреме и простора, коришћење атестиране опреме за рад на висини, мере заштите на раду, отклањање недостатака у понуђеном гарантном року и сви други зависни трошкови.

Образац понуде понуђач мора да попуни, потпише и печатом овери, чиме потврђује да су тачни подаци који су у обрасцу понуде наведени.

Уколико понуђачи подносе заједничку понуду, група понуђача може да се определи да образац понуде потписују и печатом оверавају сви понуђачи из групе понуђача или група понуђача може да одреди једног понуђача из групе који ће попунити, потписати и печатом оверити образац понуде.

VI-2 ОБРАЗАЦ ПОНУДЕ - ПАРТИЈА БРОЈ 2-

Понуда број _____ од _____ за јавну набавку - Радови на инвестиционом одржавању објеката Министарства финансија - Управа за трезор, по партијама, ОП број 25/2017,(за партију број 2) за коју је позив за подношење понуда објављен на Порталу јавних набавки дана 30.06.2017. године, интернет страници наручиоца, и на Порталу службених гласила и база прописа Републике Србије.

ОПШТИ ПОДАЦИ О ПОНУЂАЧУ

Назив понуђача:	
Адреса седишта:	
Матични број понуђача:	
Порески идентификациони број понуђача (ПИБ):	
Понуђач (заокружити):	А: Правно лице Б: Предузетник В: Физичко лице
Врста – величина правног лица (заокружити):	А: Велико Б: Средње В: Мало Г: Микро
Име особе за контакт:	
Електронска адреса понуђача (e-mail):	
Телефон:	
Телефакс:	
Број рачуна понуђача и назив банке:	
Лице овлашћено за потписивање Уговора:	

ПОНУДУ ПОДНОСИ

а) самостално

б) са подизвођачем

в) као заједничку понуду

Напомена:
Заокружити начин подношења понуде и уписати податке о подизвођачу, уколико се понуда подноси са подизвођачем,односно податке о свим учесницима заједничке понуде, уколико понуду подноси група понуђача.

3) ПОДАЦИ О ПОДИЗВОЂАЧУ

1)	Назив подизвођача:	
	Адреса:	
	Матични број:	
	Порески идентификациони број:	
	Подизвођач (заокружити):	А: Правно лице Б: Предузетник В: Физичко лице
	Врста – величина правног лица (заокружити):	А: Велико Б: Средње В: Мало Г: Микро
	Име особе за контакт:	
	Проценат укупне вредности набавке који ће извршити подизвођач:	
	Део предмета набавке који ће извршити подизвођач:	
2)	Назив подизвођача:	
	Адреса:	
	Матични број:	
	Порески идентификациони број:	
	Подизвођач (заокружити):	А: Правно лице Б: Предузетник В: Физичко лице
	Врста – величина правног лица (заокружити):	А: Велико Б: Средње В: Мало Г: Микро
	Име особе за контакт:	
	Проценат укупне вредности набавке који ће извршити подизвођач:	
	Део предмета набавке који ће извршити подизвођач:	

Напомена:
Табелу „Подаци о подизвођачу“ попуњавају само они понуђачи који подносе понуду са подизвођачем, а уколико има већи број подизвођача од места предвиђених у табели, потребно је да се наведени образац копира у довољном броју примерака, да се попуни и достави за сваког подизвођача.

4) ПОДАЦИ О УЧЕСНИКУ У ЗАЈЕДНИЧКОЈ ПОНУДИ

1)	Назив учесника у заједничкој понуди:	
	Адреса:	
	Матични број:	
	Порески идентификациони број:	
	Учесник у заједничкој понуди (заокружити):	А: Правно лице Б: Предузетник В: Физичко лице
	Врста – величина правног лица (заокружити):	А: Велико Б: Средње В: Мало Г: Микро
	Име особе за контакт:	
2)	Назив учесника у заједничкој понуди:	
	Адреса:	
	Матични број:	
	Порески идентификациони број:	
	Учесник у заједничкој понуди (заокружити):	А: Правно лице Б: Предузетник В: Физичко лице
	Врста – величина правног лица (заокружити):	А: Велико Б: Средње В: Мало Г: Микро
	Име особе за контакт:	

Напомена:
Табелу „Подаци о учеснику у заједничкој понуди“ попуњавају само они понуђачи који подносе заједничку понуду, а уколико има већи број учесника у заједничкој понуди од места предвиђених у табели, потребно је да се наведени образац копира у довољном броју примерака, да се попуни и достави за сваког понуђача који је учесник у заједничкој понуди.

5) ПРЕДМЕТ ПАРТИЈЕ БРОЈ 2 – Извођење радова на замени кровне конструкције на објекту филијале Пријепоље, Санџачких бригада бр. 47.

УКУПНА ПОНУЂЕНА ЦЕНА БЕЗ ПДВ-А:	динара
ПДВ:	динара
УКУПНА ПОНУЂЕНА ЦЕНА СА ПДВ-ОМ:	динара
РОК ВАЖЕЊА ПОНУДЕ: **(минимално 60 дана од дана отварања понуда)**	дана од дана отварања понуда
РОК И НАЧИН ПЛАЋАЊА: **(не краћи од 15 дана и не дужи од 45 дана)**	дана од дана пријема исправног рачуна
РОК ЗА ИЗВРШЕЊЕ РАДОВА **(максимално 45 календарских дана)**	календарских дана од дана увођења у посао
ГАРАНТНИ РОК ЗА ИЗВЕДЕНЕ РАДОВЕ: **(не може бити краћи од 2 године од дана примопредаје изведених радова)**	године

У _____ **Потпис овлашћеног лица**

Дана:_____ **М.П.** **_____**

Напомене:

У укупну понуђену цену урачуната је набавка, транспорт и уградња потребног материјала, обезбеђење и употреба свих потребних алата, уређаја, помагала и конструкција, , демонтажа и одвоз маетријала ван објекта где одлучи наручилац,, свакодневно и завршно чишћење места рада, коришћење средстава за заштиту опреме и простора, коришћење атестиране опреме за рад на висини, мере заштите на раду, отклањање недостатака у понуђеном гарантном року и сви други зависни трошкови.

Образац понуде понуђач мора да попуни, потпише и печатом овери, чиме потврђује да су тачни подаци који су у обрасцу понуде наведени.

Уколико понуђачи подносе заједничку понуду, група понуђача може да се определи да образац понуде потписују и печатом оверавају сви понуђачи из групе понуђача или група понуђача може да одреди једног понуђача из групе који ће попунити, потписати и печатом оверити образац понуде.

VI-3 ОБРАЗАЦ ПОНУДЕ
-ПАРТИЈА БРОЈ 3-

Понуда број _____ од _____ за јавну набавку - Радови на инвестиционом одржавању објеката Министарства финансија - Управа за трезор, по партијама, ОП број 25/2017,(за партију број 3) за коју је позив за подношење понуда објављен на Порталу јавних набавки дана 30.06.2017. године, интернет страници наручиоца, и на Порталу службених гласила и база прописа Републике Србије.

ОПШТИ ПОДАЦИ О ПОНУЂАЧУ

Назив понуђача:	
Адреса седишта:	
Матични број понуђача:	
Порески идентификациони број понуђача (ПИБ):	
Понуђач (заокружити):	А: Правно лице Б: Предузетник В: Физичко лице
Врста – величина правног лица (заокружити):	А: Велико Б: Средње В: Мало Г: Микро
Име особе за контакт:	
Електронска адреса понуђача (e-mail):	
Телефон:	
Телефакс:	
Број рачуна понуђача и назив банке:	
Лице овлашћено за потписивање Уговора:	

ПОНУДУ ПОДНОСИ

а) самостално

б) са подизвођачем

в) као заједничку понуду

Напомена:
Заокружити начин подношења понуде и уписати податке о подизвођачу, уколико се понуда подноси са подизвођачем,односно податке о свим учесницима заједничке понуде, уколико понуду подноси група понуђача.

3) ПОДАЦИ О ПОДИЗВОЂАЧУ

1)	Назив подизвођача:	
	Адреса:	
	Матични број:	
	Порески идентификациони број:	
	Подизвођач (заокружити):	А: Правно лице Б: Предузетник В: Физичко лице
	Врста – величина правног лица (заокружити):	А: Велико Б: Средње В: Мало Г: Микро
	Име особе за контакт:	
	Проценат укупне вредности набавке који ће извршити подизвођач:	
	Део предмета набавке који ће извршити подизвођач:	
2)	Назив подизвођача:	
	Адреса:	
	Матични број:	
	Порески идентификациони број:	
	Подизвођач (заокружити):	А: Правно лице Б: Предузетник В: Физичко лице
	Врста – величина правног лица (заокружити):	А: Велико Б: Средње В: Мало Г: Микро
	Име особе за контакт:	
	Проценат укупне вредности набавке који ће извршити подизвођач:	
	Део предмета набавке који ће извршити подизвођач:	

Напомена:
Табелу „Подаци о подизвођачу“ попуњавају само они понуђачи који подносе понуду са подизвођачем, а уколико има већи број подизвођача од места предвиђених у табели, потребно је да се наведени образац копира у довољном броју примерака, да се попуни и достави за сваког подизвођача.

4) ПОДАЦИ О УЧЕСНИКУ У ЗАЈЕДНИЧКОЈ ПОНУДИ

1)	Назив учесника у заједничкој понуди:	
	Адреса:	
	Матични број:	
	Порески идентификациони број:	
	Учесник у заједничкој понуди (заокружити):	А: Правно лице Б: Предузетник В: Физичко лице
	Врста – величина правног лица (заокружити):	А: Велико Б: Средње В: Мало Г: Микро
	Име особе за контакт:	
2)	Назив учесника у заједничкој понуди:	
	Адреса:	
	Матични број:	
	Порески идентификациони број:	
	Учесник у заједничкој понуди (заокружити):	А: Правно лице Б: Предузетник В: Физичко лице
	Врста – величина правног лица (заокружити):	А: Велико Б: Средње В: Мало Г: Микро
	Име особе за контакт:	

Напомена:
Табелу „Подаци о учеснику у заједничкој понуди“ попуњавају само они понуђачи који подносе заједничку понуду, а уколико има већи број учесника у заједничкој понуди од места предвиђених у табели, потребно је да се наведени образац копира у довољном броју примерака, да се попуни и достави за сваког понуђача који је учесник у заједничкој понуди.

5) ПРЕДМЕТ ПАРТИЈЕ БРОЈ 3 – Извођење радова на хидроизолацији равног крова у објекту експозитуре Брус, Краља Петра I бр. 70.

УКУПНА ПОНУЂЕНА ЦЕНА БЕЗ ПДВ-А:	динара
ПДВ:	динара
УКУПНА ПОНУЂЕНА ЦЕНА СА ПДВ-ОМ:	динара
РОК ВАЖЕЊА ПОНУДЕ: **(минимално 60 дана од дана отварања понуда)**	дана од дана отварања понуда
РОК И НАЧИН ПЛАЋАЊА: **(не краћи од 15 дана и не дужи од 45 дана)**	дана од дана пријема исправног рачуна
РОК ЗА ИЗВРШЕЊЕ РАДОВА **(максимално 45 календарских дана)**	календарских дана од дана увођења у посао
ГАРАНТНИ РОК ЗА ИЗВЕДЕНЕ РАДОВЕ: **(не може бити краћи од 10 година од дана примопредаје изведених радова)**	година

У _____ **Потпис овлашћеног лица**

Дана:_____ **М.П.** **_____**

Напомене:

У укупну понуђену цену урачуната је набавка, транспорт и уградња потребног материјала, обезбеђење и употреба свих потребних алата, уређаја, помагала и конструкција, , демонтажа и одвоз маетријала ван објекта где одлучи наручилац,, свакодневно и завршно чишћење места рада, коришћење средстава за заштиту опреме и простора, коришћење атестиране опреме за рад на висини, мере заштите на раду, отклањање недостатака у понуђеном гарантном року и сви други зависни трошкови

Образац понуде понуђач мора да попуни, потпише и печатом овери, чиме потврђује да су тачни подаци који су у обрасцу понуде наведени.

Уколико понуђачи подносе заједничку понуду, група понуђача може да се определи да образац понуде потписују и печатом оверавају сви понуђачи из групе понуђача или група понуђача може да одреди једног понуђача из групе који ће попунити, потписати и печатом оверити образац понуде.

VI-4 ОБРАЗАЦ ПОНУДЕ
-ПАРТИЈА БРОЈ 4-

Понуда број _____ од _____ за јавну набавку - Радови на инвестиционом одржавању објеката Министарства финансија - Управа за трезор, по партијама, ОП број 25/2017,(за партију број 4) за коју је позив за подношење понуда објављен на Порталу јавних набавки дана 30.06.2017. године, интернет страници наручиоца, и на Порталу службених гласила и база прописа Републике Србије.

ОПШТИ ПОДАЦИ О ПОНУЂАЧУ

Назив понуђача:	
Адреса седишта:	
Матични број понуђача:	
Порески идентификациони број понуђача (ПИБ):	
Понуђач (заокружити):	А: Правно лице Б: Предузетник В: Физичко лице
Врста – величина правног лица (заокружити):	А: Велико Б: Средње В: Мало Г: Микро
Име особе за контакт:	
Електронска адреса понуђача (e-mail):	
Телефон:	
Телефакс:	
Број рачуна понуђача и назив банке:	
Лице овлашћено за потписивање Уговора:	

ПОНУДУ ПОДНОСИ

а) самостално

б) са подизвођачем

в) као заједничку понуду

Напомена:
Заокружити начин подношења понуде и уписати податке о подизвођачу, уколико се понуда подноси са подизвођачем,односно податке о свим учесницима заједничке понуде, уколико понуду подноси група понуђача.

3) ПОДАЦИ О ПОДИЗВОЂАЧУ

1)	Назив подизвођача:	
	Адреса:	
	Матични број:	
	Порески идентификациони број:	
	Подизвођач (заокружити):	А: Правно лице Б: Предузетник В: Физичко лице
	Врста – величина правног лица (заокружити):	А: Велико Б: Средње В: Мало Г: Микро
	Име особе за контакт:	
	Проценат укупне вредности набавке који ће извршити подизвођач:	
	Део предмета набавке који ће извршити подизвођач:	
2)	Назив подизвођача:	
	Адреса:	
	Матични број:	
	Порески идентификациони број:	
	Подизвођач (заокружити):	А: Правно лице Б: Предузетник В: Физичко лице
	Врста – величина правног лица (заокружити):	А: Велико Б: Средње В: Мало Г: Микро
	Име особе за контакт:	
	Проценат укупне вредности набавке који ће извршити подизвођач:	
	Део предмета набавке који ће извршити подизвођач:	

Напомена:
Табелу „Подаци о подизвођачу“ попуњавају само они понуђачи који подносе понуду са подизвођачем, а уколико има већи број подизвођача од места предвиђених у табели, потребно је да се наведени образац копира у довољном броју примерака, да се попуни и достави за сваког подизвођача.

4) ПОДАЦИ О УЧЕСНИКУ У ЗАЈЕДНИЧКОЈ ПОНУДИ

1)	Назив учесника у заједничкој понуди:	
	Адреса:	
	Матични број:	
	Порески идентификациони број:	
	Учесник у заједничкој понуди (заокружити):	А: Правно лице Б: Предузетник В: Физичко лице
	Врста – величина правног лица (заокружити):	А: Велико Б: Средње В: Мало Г: Микро
	Име особе за контакт:	
2)	Назив учесника у заједничкој понуди:	
	Адреса:	
	Матични број:	
	Порески идентификациони број:	
	Учесник у заједничкој понуди (заокружити):	А: Правно лице Б: Предузетник В: Физичко лице
	Врста – величина правног лица (заокружити):	А: Велико Б: Средње В: Мало Г: Микро
	Име особе за контакт:	

Напомена:
Табелу „Подаци о учеснику у заједничкој понуди“ попуњавају само они понуђачи који подносе заједничку понуду, а уколико има већи број учесника у заједничкој понуди од места предвиђених у табели, потребно је да се наведени образац копира у довољном броју примерака, да се попуни и достави за сваког понуђача који је учесник у заједничкој понуди.

5) ПРЕДМЕТ ПАРТИЈЕ БРОЈ 4 – Извођење радова на преграђивању дела простора на VI спрату објекта Централа Београд, Поп Лукина бр. 7-9, и његовом претварању у четири посебна простора.

УКУПНА ПОНУЂЕНА ЦЕНА БЕЗ ПДВ-А:	динара
ПДВ:	динара
УКУПНА ПОНУЂЕНА ЦЕНА СА ПДВ-ОМ:	динара
РОК ВАЖЕЊА ПОНУДЕ: **(минимално 60 дана од дана отварања понуда)**	дана од дана отварања понуда
РОК И НАЧИН ПЛАЋАЊА: **(не краћи од 15 дана и не дужи од 45 дана)**	дана од дана пријема исправног рачуна
РОК ЗА ИЗВРШЕЊЕ РАДОВА **(максимално 15 календарских дана)**	календарских дана од дана увођења у посао
ГАРАНТНИ РОК ЗА ИЗВЕДЕНЕ РАДОВЕ: **(не може бити краћи од 2 године од дана примопредаје изведених радова)**	година

У _____ **Потпис овлашћеног лица**

Дана:_____ **М.П.** **_____**

Напомене:

У укупну понуђену цену урачуната је набавка, транспорт и уградња потребног материјала, обезбеђење и употреба свих потребних алата, уређаја, помагала и конструкција, , демонтажа и одвоз маетријала ван објекта где одлучи наручилац,, свакодневно и завршно чишћење места рада, коришћење средстава за заштиту опреме и простора, коришћење атестиране опреме за рад на висини, мере заштите на раду, отклањање недостатака у понуђеном гарантном року и сви други зависни трошкови. Укупна уговорена цена обухвата вредност свих непредвиђених пратећих радова и вишкова радова, а искључује утицај мањкова радова на уговорену цену.

Образац понуде понуђач мора да попуни, потпише и печатом овери, чиме потврђује да су тачни подаци који су у обрасцу понуде наведени.

Уколико понуђачи подносе заједничку понуду, група понуђача може да се определи да образац понуде потписују и печатом оверавају сви понуђачи из групе понуђача или група понуђача може да одреди једног понуђача из групе који ће попунити, потписати и печатом оверити образац понуде.

VI-5 ОБРАЗАЦ ПОНУДЕ
-ПАРТИЈА БРОЈ 5-

Понуда број _____ од _____ за јавну набавку - Радови на инвестиционом одржавању објеката Министарства финансија - Управа за трезор, по партијама, ОП број 25/2017,(за партију број 5) за коју је позив за подношење понуда објављен на Порталу јавних набавки дана 30.06.2017. године, интернет страници наручиоца, и на Порталу службених гласила и база прописа Републике Србије.

ОПШТИ ПОДАЦИ О ПОНУЂАЧУ

Назив понуђача:	
Адреса седишта:	
Матични број понуђача:	
Порески идентификациони број понуђача (ПИБ):	
Понуђач (заокружити):	А: Правно лице Б: Предузетник В: Физичко лице
Врста – величина правног лица (заокружити):	А: Велико Б: Средње В: Мало Г: Микро
Име особе за контакт:	
Електронска адреса понуђача (e-mail):	
Телефон:	
Телефакс:	
Број рачуна понуђача и назив банке:	
Лице овлашћено за потписивање Уговора:	

ПОНУДУ ПОДНОСИ

а) самостално

б) са подизвођачем

в) као заједничку понуду

Напомена:
Заокружити начин подношења понуде и уписати податке о подизвођачу, уколико се понуда подноси са подизвођачем,односно податке о свим учесницима заједничке понуде, уколико понуду подноси група понуђача.

3) ПОДАЦИ О ПОДИЗВОЂАЧУ

1)	Назив подизвођача:	
	Адреса:	
	Матични број:	
	Порески идентификациони број:	
	Подизвођач (заокружити):	А: Правно лице Б: Предузетник В: Физичко лице
	Врста – величина правног лица (заокружити):	А: Велико Б: Средње В: Мало Г: Микро
	Име особе за контакт:	
	Проценат укупне вредности набавке који ће извршити подизвођач:	
	Део предмета набавке који ће извршити подизвођач:	
2)	Назив подизвођача:	
	Адреса:	
	Матични број:	
	Порески идентификациони број:	
	Подизвођач (заокружити):	А: Правно лице Б: Предузетник В: Физичко лице
	Врста – величина правног лица (заокружити):	А: Велико Б: Средње В: Мало Г: Микро
	Име особе за контакт:	
	Проценат укупне вредности набавке који ће извршити подизвођач:	
	Део предмета набавке који ће извршити подизвођач:	

Напомена:
Табелу „Подаци о подизвођачу“ попуњавају само они понуђачи који подносе понуду са подизвођачем, а уколико има већи број подизвођача од места предвиђених у табели, потребно је да се наведени образац копира у довољном броју примерака, да се попуни и достави за сваког подизвођача.

4) ПОДАЦИ О УЧЕСНИКУ У ЗАЈЕДНИЧКОЈ ПОНУДИ

1)	Назив учесника у заједничкој понуди:	
	Адреса:	
	Матични број:	
	Порески идентификациони број:	
	Учесник у заједничкој понуди (заокружити):	А: Правно лице Б: Предузетник В: Физичко лице
	Врста – величина правног лица (заокружити):	А: Велико Б: Средње В: Мало Г: Микро
	Име особе за контакт:	
2)	Назив учесника у заједничкој понуди:	
	Адреса:	
	Матични број:	
	Порески идентификациони број:	
	Учесник у заједничкој понуди (заокружити):	А: Правно лице Б: Предузетник В: Физичко лице
	Врста – величина правног лица (заокружити):	А: Велико Б: Средње В: Мало Г: Микро
	Име особе за контакт:	

Напомена:
Табелу „Подаци о учеснику у заједничкој понуди“ попуњавају само они понуђачи који подносе заједничку понуду, а уколико има већи број учесника у заједничкој понуди од места предвиђених у табели, потребно је да се наведени образац копира у довољном броју примерака, да се попуни и достави за сваког понуђача који је учесник у заједничкој понуди.

5) ПРЕДМЕТ ПАРТИЈЕ БРОЈ 5– Извођење радова на замени столарије у објектима експозитура Љубовија, Војводе Мишића бр. 55; експозитура Сопот, Кнеза Милоша 52Е; експозитура Топола, Булевар краља Александра бр. 37; филијала Стари град, Обилићев венац бр. 9-11; Централа Београд, Поп Лукина бр. 7-9; експозитура Брус, Краља Петра I бр. 70; експозитура Уб, 3. октобра бр. 12; експозитура Босилеград, Георги Димитрова бр. 75б; експозитура Сврљиг, Хаџићева бр. 12; експозитура Александровац, Трг ослобођења бб; експозитура Прешево, Маршала Тита бр. 42; експозитура Лебане, Косте Стаменковића бб; експозитура Ражањ, Новоражањска бб; експозитура Кнић, Кнић бб.

Назив објекта	Бр. Пос.	Висина	Ширина	Површина	Бр. ком	Јединична цена, без ПДВ-а	Укупна цена, без ПДВ-а
1	*2*	*3*	*4*	*5*	*6*	*7*	*8(6x7)*
Експозитура Љубовија	1,1	1,50	1,45	2,18	2		
	1,2	1,50	2,00	3,00	1		
	1,3	1,80	1,30	2,34	2		
	1,4	1,40	1,50	2,10	3		
	1,5	0,68	0,78	0,53	1		
						Укупно	
Експозитура Сопот	2,1	2,35	2,00	4,70	3		
	2.2.	2,35	1,30	3,06	2		
	2,3	0,80	0,80	0,64	2		
	2,4	1,47	1,40	2,06	2		
	2,5	1,47	2,30	3,38	1		
						Укупно	
Експозитура Топола	3,1	2,30	1,60	3,68	17		
	3,2	1,30	1,60	2,08	17		
	3,3	2,20	1,60	3,52	1		
	3,4	1,58	0,65	1,03	3		
	3,5	2,20	3,00	6,60	1		
						Укупно	
Филијала Стари град	4,1	1,85	1,30	2,41	52		
	4,2	2,70	1,40	3,78	1		
	4,3	4,20	1,40	5,88	1		
	4,4	2,65	1,22	3,23	3		
	4,5	1,00	1,25	1,25	1		
	4,6	1,60	1,25	2,00	1		
						Укупно	
Централа Београд Поп Лукина 7-9	5,1	1,80	1,60	2,88	44		
	5,2	1,80	1,50	2,70	6		
	5,3	2,20	0,55	1,21	3		
	5,4	1,50	2,00	3,00	2		
	5,5	0,60	0,60	0,36	1		
	5,6	2,78	2,00	5,56	12		
	5,7	3,00	2,10	6,30	1		
	5,8	4,20	4,10	17,22	1		

	5,9	3,77	5,44	20,51	16		
	5,10	2,90	4,80	13,92	2		
	5,11	2,80	4,67	13,08	6		
	5,12	4,02	4,00	16,08	1		
	5,13	2,79	0,60	1,67	28		
	5,14	3,77	5,44	20,51	1		
	5,15	3,60	4,00	14,40	2		
	5,16	1,64	2,00	3,28	1		
	5,17	3,40	5,40	18,36	2		
	5,18	3,62	4,00	14,48	1		
	5,19	3,55	5,40	19,17	3		
	5,20	3,33	1,75	5,83	1		
						Укупно	
Експозитура Брус	6,1	3,47	3,52	12,21	1		
	6,2	1,25	3,90	4,88	1		
	6,3	1,25	4,50	5,63	1		
	6,4	1,25	4,35	5,44	1		
	6,5	3,47	0,96	3,33	1		
	6,6	2,10	1,00	2,10	1		
						Укупно	
Експозитура Уб	7,1	2,04	2,30	4,69	7		
	7,2	2,04	1,60	3,26	2		
	7,3	1,00	1,60	1,60	1		
	7,4	2,40	2,40	5,76	1		
	7,5	0,80	2,40	1,92	1		
						Укупно	
Експозитура Босилеград	8,1	1,70	1,40	2,38	1		
	8,2	1,70	2,79	4,74	2		
	8,3	1,50	0,86	1,29	1		
	8,4	1,40	1,25	1,75	1		
	8,5	1,05	1,60	1,68	1		
	8,6	3,00	4,70	14,10	3		
	8,7	3,00	5,20	15,60	1		
						Укупно	
Експозитура Сврљиг	9,1	3,45	3,00	10,35	1		
	9,2	3,45	1,60	5,52	1		
	9,3	3,45	1,40	4,83	2		
	9,4	3,45	3,75	12,94	1		
	9,5	2,25	1,50	3,38	1		
	9,6	0,80	3,00	2,40	1		
	9,7	0,80	2,25	1,80	1		
	9,8	0,80	1,50	1,20	2		
	9,9	0,80	1,50	1,20	1		
	9,10	0,80	0,80	0,64	1		

						Укупно	
Експозитура Александровац	10,1	1,45	1,25	1,81	5		
	10,2	2,15	1,85	3,98	1		
	10,3	0,80	0,80	0,64	2		
	10,4	2,20	3,03	6,67	2		
	10,5	2,70	1,00	2,70	2		
	10,6	2,70	1,00	2,70	1		
						Укупно	
Експозитура Прешево	11,1	2,20	1,60	3,52	2		
	11,2	2,20	1,20	2,64	1		
	11,3	2,40	0,40	0,96	1		
	11,4	0,80	0,40	0,32	1		
	11,5	1,70	2,55	4,34	1		
						Укупно	
Експозитура Лебане	12,1	1,50	1,45	2,18	1		
	12,2	1,50	2,00	3,00	5		
	12,3	1,50	0,78	1,17	2		
	12,4	3,00	1,50	4,50	1		
	12,5	2,90	1,50	4,35	3		
						Укупно	
Експозитура Ражањ	13,1	1,50	4,35	6,53	1		
	13,2	2,75	3,00	8,25	2		
	13,3	2,75	3,20	8,80	1		
						Укупно	
Експозитура Кнић	14,1	3,20	1,90	6,08	1		
	14,2	3,20	2,67	8,54	3		
	14,3	4,50	1,80	8,10	1		
	14,4	4,50	0,90	4,05	2		
	14,5	0,60	0,60	0,36	1		
						Укупно	

УКУПНА ПОНУЂЕНА ЦЕНА БЕЗ ПДВ-А:	динара
ПДВ:	динара
УКУПНА ПОНУЂЕНА ЦЕНА СА ПДВ-ОМ:	динара
РОК ВАЖЕЊА ПОНУДЕ: **(минимално 60 дана од дана отварања понуда)**	дана од дана отварања понуда
РОК И НАЧИН ПЛАЋАЊА: **(не краћи од 15 дана и не дужи од 45 дана)**	дана од дана пријема исправног рачуна
РОК ЗА ИЗВРШЕЊЕ РАДОВА **(максимално 90 календарских дана)**	календарских дана од дана увођења у посао
ГАРАНТНИ РОК ЗА ИСПОРУЧЕНУ И УГРАЂЕНУ СТОЛАРИЈУ **(не може бити краћи од 5 година од дана примопредаје, укључујући стакло и боју профила)**	година

ГАРАНТНИ РОК ЗА ОКОВ: **(не може бити краћи од 5 година од дана уградње)**	година
ГАРАНТНИ РОК ЗА ИЗВЕДЕНЕ РАДОВЕ: **(не може бити краћи од 2 године од дана примопредаје)**	године

У _____ **Потпис овлашћеног лица**

Дана:_____ **М.П.** **_____**

Напомене:

У укупну понуђену цену урачуната је набавка потребног материјала, транспорт и уградња столарије, употреба скела и мердевина, демонтажа и одвоз постојеће столарије ван објекта где одлучи наручилац, обрада шпалетни након уградње, свакодневно и завршно чишћење места рада, коришћење средстава за заштиту опреме и простора, коришћење атестиране опреме за рад на висини, мере заштите на раду, обезбеђење свих потребних алата, уређаја, помагала и конструкција, вредност непредвиђених зидарских радова који су дефинисани за сваку позицију а који су неопходни за извршење предметне набавке, отклањање недостатака у понуђеном гарантном року и све друге зависне трошкове. Укупна цена обухвата вредност свих непредвиђених пратећих радова и вишкова радова, а искључује утицај мањкова радова на уговорену цену.

Образац понуде понуђач мора да попуни, потпише и печатом овери, чиме потврђује да су тачни подаци који су у обрасцу понуде наведени.

Уколико понуђачи подносе заједничку понуду, група понуђача може да се определи да образац понуде потписују и печатом оверавају сви понуђачи из групе понуђача или група понуђача може да одреди једног понуђача из групе који ће попунити, потписати и печатом оверити образац понуде.

VII-1 МОДЕЛ УГОВОРА
ПАРТИЈА БРОЈ 1

РЕПУБЛИКА СРБИЈА, МИНИСТАРСТВО ФИНАНСИЈА – Управа за трезор, Београд, ул. Поп Лукина, бр. 7-9, матични број: 17862146, ПИБ: 103964453, коју по Решењу о преносу овлашћења број: 112-00-1-1210/2016-001-010 од 03. марта 2016. године, заступа помоћник директора Саша Ћелић (у даљем тексту: Наручилац) и

„_____“ _____ ул. _____, бр. _____, матични број:_____, ПИБ: _____ које заступа директор _____ (у даљем тексту: Извођач),

и са понуђачима из групе понуђача/са подизвођачима:
а) _____
_____
б)_____

ако понуђач учествује у групи понуђача прецртати „са подизвођачима“, ако наступа са подизвођачима прецртати „са понуђачима из групе понуђача“ и попунити податке.

З а к љ у ч у ј у:

У Г О В О Р
О ИЗВОЂЕЊУ РАДОВА

Уговорне стране констатују:

- да је Наручилац на основу чл. 32, 52. став 1. и члана 61. Закона о јавним набавкама („Службени гласник РС“, бр. 124/2012, 14/15 и 68/15 – у даљем тексту: Закон), на основу позива за подношење понуда који је објављен на Порталу јавних набавки и интернет страници Наручиоца, дана 30.06.2017. године, и на Порталу службених гласила и база прописа Републике Србије покренуо поступак јавне набавке – Радови на инвестиционом одржавању објеката Министарства финансија - Управа за трезор, по партијама, ОП број 25/2017;
- да је Извођач дана_____.2017 године, доставио понуду број: _____, (***попуњава Наручилац***), **за партију број 1 – Радови на фасадама**, која у потпуности одговара техничким спецификацијама из конкурсне документације и саставни је део овог уговора;
- да понуда Извођача садржи Предмер и предрачун радова, који се налази у прилогу и саставни је део овог уговора;
- да је Наручилац у складу са чланом 108. став 1. Закона, на основу понуде Извођача и Одлуке о додели уговора број: _____ од _____.2017. године, (***попуњава Наручилац***), изабрао Извођача за предметну јавну набавку, чиме су се стекли услови за закључење овог уговора.

ПРЕДМЕТ УГОВОРА

Члан 1.

Предмет овог уговора је извођење радова на инвестиционом одржавању - Радови на фасадама објеката експозитуре: Деспотовац, Краља Милана бр. 5, експозитуре Лебане, Косте Стаменковића бб и експозитуре Шид, Светог Саве бр.8. (у даљем тексту радови).

За предметне радове сачињен је Идејни пројекат.

ЦЕНА И УСЛОВИ ПЛАЋАЊА

Члан 2.

Укупна уговорена цена радова износи _____ динара, без ПДВ-а, (***попуњава Извођач***).

Укупна уговорена цена радова је фиксна и не може се мењати услед повећања цене елемената на основу којих је одређена.

Порез на додату вредност плаћа Наручилац.

У укупну уговорену цену радова урачунати су трошкови рада, добара и услуга неопходних за извршење уговора, трошкови организације градилишта и сви други пратећи и зависни трошкови Извођача.

Члан 3.

Наручилац се обавезује да уговорену цену радова из члана 2. овог уговора плати Извођачу у року од ____ дана (***рок уписује Извођач - не краћи од 15 дана и не дужи од 45 дана***), рачунајући од дана службеног пријема исправног рачуна у Централи Наручиоца.

Плаћање се врши уплатом на рачун Извођача број_____ код_____ банке.

Извођач се обавезује да у рачуну наведе број уговора под којим је заведен код наручиоца и да уз рачун приложи Записнике о примопредаји изведених радова из члана 8. став 2. овог уговора.

РОК И МЕСТО ИЗВОЂЕЊА РАДОВА

Члан 4.

Извођач се обавезује да уговорене радове из члана 1. овог уговора изведе под условима из конкурсне документације и прихваћене понуде у року од ___ календарских дана (***рок уписује Извођач - најдуже 45 календарских дана***), од дана увођења у посао.

Извођач се уводи у посао у року од 15 (петнаест) дана од дана закључења овог уговора. Наручилац се обавезује да уведе Извођача у посао обезбеђујући му несметан прилаз објектима.

Увођење Извођача у посао констатује се у Записником о увођењу у посао који потписују овлашћена лица уговорних страна, за сваки објекат посебно.

Члан 5.

Након закључења овог уговора Наручилац може дозволити продужење уговореног рока из члана 4. став 1. овог уговора само у случају наступања ванредних догађаја до којих је дошло после закључења уговора, као што су: земљотрес, поплава, пожар или нека друга елементарна непогода, мере државних органа и сл.

Извођач је дужан да одмах по сазнању, без одлагања писаним путем обавести Наручиоца о настанку ванредних догађаја.

Члан 6.

Извођач се обавезује да уговорене радове из члана 1. овог уговора изведе у објектима Наручиоца на следећим адресама:

- експозитура Деспотовац, Краља Милана бр. 5;
- експозитура Лебане, Косте Стаменковића бб и
- експозитуре Шид, Светог Саве бр.8.

ОБАВЕЗЕ УГОВОРНИХ СТРАНА

Члан 7.

Извођач се обавезује да:

- се придржава свих мера заштите на раду;
- обезбеди да се у току радова врши несметано обављање послова Наручиоца;
- изводи радове у договору са Наручиоцем, у току радног времена, после радног времена и у дане викенда;
- изводи радове према предмеру и предрачуну, техничким прописима, нормативима и стандардима;
- уграђује материјал који одговара прописаним стандардима, односно који има атест издат од стране стручне организације овлашћене за испитивање тог материјала;
- преда Наручиоцу на дан увођења у посао, путем посебног записника, атесте о квалитету материјала и опреме које уграђује у објекте који су предмет радова по овом уговору, а по захтеву Наручиоца и да испита квалитет материјала код за то овлашћене стручне организације;
- благовремено предузима мере за сигурност објекта, радова, опреме, уређаја и инсталација, радника, пролазника и околине;
- уредно одржава градилиште;
- примећене недостатке у току извођења радова отклони у року од једног дана;
- недостатке настале у току трајања гарантног рока отклони у року до 3 (три) дана;
- омогући Наручиоцу стални надзор над радовима и контролу количине и квалитета употребљеног материјала.

Наручилац је обавезан да Извођачу стави на располагање сву пројектну документацију и да Извођачу обезбеди несметани приступ објектима.

ПРИМОПРЕДАЈА ИЗВЕДЕНИХ РАДОВА

Члан 8.

Извођач је дужан да о завршетку уговорених радова из члана 1. овог уговора, обавести Наручиоца и изврши примопредају изведених радова.

Сматра се да су радови из члана 1. овог уговора завршени када овлашћена лица уговорних страна, посебно за сваки објекат наведен у члану 1. овог уговора, потпишу Записник о примопредаји изведених радова, констатујући обим и квалитет изведених радова, као и да су исти завршени.

НАКНАДНИ РАДОВИ

Члан 9.

Накнадни радови се не могу изводити на објектима који су предмет радова по овом уговору.

ГАРАНТНИ РОК

Члан 10.

Гарантни рок за изведене радове износи _____ године ***(уписује Извођач – не може бити краћи од 2 године)*** и рачуна се од дана сачињавања Записника из члана 8. став 2. овог уговора.

Гарантни рок за материјал Извођач даје у складу са гаранцијама произвођача материјала које се прилаже приликом примопредаје радова.

Извођач је обавезан да у понуђеном гарантном року отклони недостатке који су настали због тога што се није придржавао својих обавеза у погледу квалитета изведених радова и уграђених материјала о свом трошку. Рок за отклањање недостатака у гарантном року не може

бити дужи од три дана од дана пријема писаног позива Наручиоца, а у зависности од хитности, врсте поправке и степена оштећења.

СРЕДСТВА ФИНАНСИЈСКОГ ОБЕЗБЕЂЕЊА

Члан 11.

Извођач се обавезује да у моменту потписивања овог уговора достави ***регистровану сопствену бланко меницу (соло меницу) за добро извршење посла***, оверену печатом и потписану од стране лица овлашћеног за заступање, са меничним овлашћењем за попуну, у висини од 10% од уговорене цене, без ПДВ-а, у корист Наручиоца, која треба да буде са клаузулом „без протеста“, роком доспећа „по виђењу“ и роком важења 10 (десет) дана дужим од уговореног рока за извршење уговорних обавеза.

Извођач се обавезује да у моменту примопредаје радова достави ***регистровану сопствену бланко меницу (соло меницу) за отклањање недостатака у гарантном року***, оверену печатом и потписану од стране лица овлашћеног за заступање, са меничним овлашћењем за попуну у корист Наручиоца, у висини од 5% од уговорене цене, без ПДВ-а, која треба да буде са клаузулом „без протеста“ и „по виђењу“ и са роком важења 5 (пет) дана дужим од уговореног гарантног рока.

Достављене менице морају бити евидентиране у Регистру меница и овлашћења Народне банке Србије. Уз менице мора бити достављена копија картона депонованих потписа који је издат од стране пословне банке коју Извођач наводи у меничном овлашћењу – писму.

Наручилац ће уновчити менице у случају да Извођач не буде извршавао своје уговорне обавезе у роковима и на начин предвиђен уговором.

УГОВОРНА КАЗНА

Члан 12.

Уколико Извођач својом кривицом не заврши радове у уговореном року, обавезан је да плати Наручиоцу, на име уговорне казне, износ од 0,2% од укупно уговорене цене из члана 2. став 1. овог уговора, за сваки дан закашњења, а највише до 5% укупно уговорене цене.

Право Наручиоца на наплату уговорне казне не утиче на право Наручиоца да захтева накнаду штете

ПРОМЕНА ПОДАТАКА

Члан 13.

Извођач се обавезује да у складу са одредбом члана 77. Закона, без одлагања писмено обавести Наручиоца о било којој промени у вези са испуњеношћу услова из поступка јавне набавке, која наступи током важења Уговора и да је документује на начин прописан Законом.

ПРАЋЕЊЕ РЕАЛИЗАЦИЈЕ УГОВОРА

Члан 14.

За праћење и контролисање извршења уговорних обавеза Наручилац одређује: _____, телефон: _____, електронска пошта: _____ ***(попуњава Наручилац)***.

За праћење и контролисање извршења уговорних обавеза Извођач одређује: _____, телефон: _____, електронска пошта: _____ ***(попуњава Извођач)***.

ПРЕЛАЗНЕ И ЗАВРШНЕ ОДРЕДБЕ

Члан 15.

Свака од уговорних страна може писаним путем раскинути уговор у случају када друга страна не испуњава или неблаговремено испуњава своје уговором преузете обавезе.

Отказни рок износи 15 (петнаест) дана и почиње да тече од дана пријема обавештење о раскиду уговора.

Члан 16.

Сва спорна питања у тумачењу и примени овог уговора, уговорене стране ће решавати споразумно.

У случају спора уговорене стране уговарају надлежност Привредног суда у Београду.

Члан 17.

На све што није предвиђено овим уговором примењиваће се одредбе Закона о облигационим односима.

Члан 18.

Овај уговор ступа на снагу даном потписивања обе уговорне стране.

Члан 19.

Овај уговор је сачињен у 6 (шест) истоветних примерака, од којих свака уговорна страна задржава по 3 (три) примерка.

ИЗВОЂАЧ
ДИРЕКТОР

НАРУЧИЛАЦ

ПОМОЋНИК ДИРЕКТОРА

_____

_____
Саша Ћелић

Напомена:

Модел уговора понуђач ће попунити, потписати и овери печатом, чиме потврђује да је сагласан са садржином модела уговора. Уколико понуђач подноси заједничку понуду, односно понуду са учешћем подизвођача, у моделу уговора морају бити наведени сви понуђачи из групе понуђача, односно сви подизвођачи. У случају подношења заједничке понуде, група понуђача може да се определи да модел уговора потписују и печатом оверавају сви понуђачи из групе понуђача или група понуђача може да одреди једног понуђача из групе који ће попунити, потписати и оверити печатом модел уговора.

Модел уговора представља садржину уговора који ће бити закључен са изабраним понуђачем.

VII-2 МОДЕЛ УГОВОРА
ПАРТИЈА БРОЈ 2

РЕПУБЛИКА СРБИЈА, МИНИСТАРСТВО ФИНАНСИЈА – Управа за трезор, Београд, ул. Поп Лукина, бр. 7-9, матични број: 17862146, ПИБ: 103964453, коју по Решењу о преносу овлашћења број: 112-00-1-1210/2016-001-010 од 03. марта 2016. године, заступа помоћник директора Саша Ћелић (у даљем тексту: Наручилац) и
„_____“ _____ ул. _____, бр. _____, матични број:_____, ПИБ: _____ које заступа директор _____ (у даљем тексту: Извођач),
и са понуђачима из групе понуђача/са подизвођачима:
а) _____
_____
б)_____

ако понуђач учествује у групи понуђача прецртати „са подизвођачима“, ако наступа са подизвођачима прецртати „са понуђачима из групе понуђача“ и попунити податке.

З а к љ у ч у ј у:

У Г О В О Р
О ИЗВОЂЕЊУ РАДОВА

Уговорне стране констатују:

- да је Наручилац на основу чл. 32, 52. став 1. и члана 61. Закона о јавним набавкама („Службени гласник РС“, бр. 124/2012, 14/15 и 68/15 – у даљем тексту: Закон), на основу позива за подношење понуда који је објављен на Порталу јавних набавки и интернет страници Наручиоца, дана 30.06.2017. године, и на Порталу службених гласила и база прописа Републике Србије покренуо поступак јавне набавке радова – Радови на инвестиционом одржавању објеката Министарства финансија - Управа за трезор, по партијама, ОП број 25/2017;
- да је Извођач дана_____.2017 године, доставио понуду број: _____, (***попуњава Наручилац***), **за партију број 2 – Радови на крову** која у потпуности одговара техничким спецификацијама из конкурсне документације и саставни је део овог уговора;
- да понуда Извођача садржи Предмер и предрачун радова, који се налази у прилогу и саставни је део овог уговора;
- да је Наручилац у складу са чланом 108. став 1. Закона, на основу понуде Извођача и Одлуке о додели уговора број: _____ од _____.2017. године, (***попуњава Наручилац***), изабрао Извођача за предметну јавну набавку, чиме су се стекли услови за закључење овог уговора.

ПРЕДМЕТ УГОВОРА

Члан 1.

Предмет овог уговора је извођење радова на инвестиционом одржавању - Радови на крову објекта филијале Пријепоље, Санџачких бригада бр. 47. (у даљем тексту радови).

За предметне радове сачињен је Идејни пројекат.

ЦЕНА И УСЛОВИ ПЛАЋАЊА

Члан 2.

Укупна уговорена цена радова износи _____ динара, без ПДВ-а (***попуњава Извођач***).

Укупна уговорена цена радова је фиксна и не може се мењати услед повећања цене елемената на основу којих је одређена.

Порез на додату вредност плаћа Наручилац.

У укупну уговорену цену радова урачунати су трошкови рада, добара и услуга неопходних за извршење уговора, трошкови организације градилишта и сви други пратећи и зависни трошкови Извођача.

Члан 3.

Наручилац се обавезује да уговорену цену радова из члана 2. овог уговора плати Извођачу у року од ____ дана (***рок уписује Извођач - не краћи од 15 дана и не дужи од 45 дана***), рачунајући од дана службеног пријема исправног рачуна у Централи Наручиоца.

Плаћање се врши уплатом на рачун Извођача број_____ код_____ банке.

Извођач се обавезује да у рачуну наведе број уговора под којим је заведен код наручиоца и да уз рачун приложи Записник о примопредаји изведених радова из члана 7. став 2. овог уговора.

РОК ИЗВОЂЕЊА РАДОВА

Члан 4.

Извођач се обавезује да уговорене радове из члана 1. овог уговора изведе под условима из конкурсне документације и прихваћене понуде у року од ___ календарских дана (***рок уписује Извођач - најдуже 45 календарских дана***), од дана увођења у посао.

Извођач се уводи у посао у року од 15 (петнаест) дана од дана закључења овог уговора. Наручилац се обавезује да уведе Извођача у посао обезбеђујући му несметан прилаз објекту.

Увођење Извођача у посао констатује се у Записником о увођењу у посао који потписују овлашћена лица уговорних страна.

Члан 5.

Након закључења овог уговора Наручилац може дозволити продужење уговореног рока из члана 4. став 1. овог уговора само у случају наступања ванредних догађаја до којих је дошло после закључења уговора, као што су: земљотрес, поплава, пожар или нека друга елементарна непогода, мере државних органа и сл.

Извођач је дужан да одмах по сазнању, без одлагања писаним путем обавести Наручиоца о настанку ванредних догађаја.

ОБАВЕЗЕ УГОВОРНИХ СТРАНА

Члан 6.

Извођач се обавезује да:

- се придржава свих мера заштите на раду;
- обезбеди да се у току радова врши несметано обављање послова Наручиоца;
- изводи радове у договору са Наручиоцем, у току радног времена, после радног времена и у дане викенда;
- изводи радове према предмеру и предрачуну, техничким прописима, нормативима и стандардима;

- уграђује материјал који одговара прописаним стандардима, односно који има атест издат од стране стручне организације овлашћене за испитивање тог материјала;

- преда Наручиоцу на дан увођења у посао, путем посебног записника, атесте о квалитету материјала и опреме које уграђује у објекте који су предмет радова по овом уговору, а по захтеву Наручиоца и да испита квалитет материјала код за то овлашћене стручне организације;

- благовремено предузима мере за сигурност објекта, радова, опреме, уређаја и инсталација, радника, пролазника и околине;

- уредно одржава градилиште;

- примећене недостатке у току извођења радова отклони у року од једног дана;

- недостатке настале у току трајања гарантног рока отклони у року до 3 (три) дана;

- омогући Наручиоцу стални надзор над радовима и контролу количине и квалитета употребљеног материјала.

Наручилац је обавезан да Извођачу стави на располагање сву пројектну документацију и да Извођачу обезбеди несметани приступ објектима.

ПРИМОПРЕДАЈА ИЗВЕДЕНИХ РАДОВА

Члан 7.

Извођач је дужан да о завршетку уговорених радова из члана 1. овог уговора, обавести Наручиоца и изврши примопредају изведених радова.

Сматра се да су радови из члана 1. овог уговора завршени када овлашћена лица уговорних страна, потпишу Записник о примопредаји изведених радова, констатујући обим и квалитет изведених радова, као и да су исти завршени.

НАКНАДНИ РАДОВИ

Члан 8.

Накнадни радови се не могу изводити на објектима који су предмет радова по овом уговору.

ГАРАНТНИ РОК

Члан 9.

Гарантни рок за изведене радове износи _____ године ***(уписује Извођач – не може бити краћи од 2 године)*** и рачуна се од дана сачињавања Записника из члана 7. став 2. овог уговора.

Гарантни рок за материјал Извођач даје у складу са гаранцијама произвођача материјала које се прилаже приликом примопредаје радова.

Извођач је обавезан да у понуђеном гарантном року отклони недостатке који су настали због тога што се није придржавао својих обавеза у погледу квалитета изведених радова и уграђених материјала о свом трошку. Рок за отклањање недостатака у гарантном року не може бити дужи од три дана од дана пријема писаног позива Наручиоца, а у зависности од хитности, врсте поправке и степена оштећења.

СРЕДСТВА ФИНАНСИЈСКОГ ОБЕЗБЕЂЕЊА

Члан 10.

Извођач се обавезује да у моменту потписивања овог уговора достави ***регистровану сопствену бланко меницу (соло меницу) за добро извршење посла***, оверену печатом и потписану од стране лица овлашћеног за заступање, са меничним овлашћењем за попуну, у висини од 10% од уговорене цене, без ПДВ-а, у корист Наручиоца, која треба да буде са

клаузулом „без протеста“, роком доспећа „по виђењу“ и роком важења 10 (десет) дана дужим од уговореног рока за извршење уговорних обавеза.

Извођач се обавезује да у моменту примопредаје радова достави ***регистровану сопствену бланко меницу (соло меницу) за отклањање недостатака у гарантном року***, оверену печатом и потписану од стране лица овлашћеног за заступање, са меничним овлашћењем за попуну у корист Наручиоца, у висини од 5% од уговорене цене, без ПДВ-а, која треба да буде са клаузулом „без протеста“ и „по виђењу“ и са роком важења 5 (пет) дана дужим од уговореног гарантног рока.

Достављене менице морају бити евидентиране у Регистру меница и овлашћења Народне банке Србије. Уз менице мора бити достављена копија картона депонованих потписа који је издат од стране пословне банке коју Извођач наводи у меничном овлашћењу – писму.

Наручилац ће уновчити менице у случају да Извођач не буде извршавао своје уговорне обавезе у роковима и на начин предвиђен уговором.

УГОВОРНА КАЗНА

Члан 11.

Уколико Извођач својом кривицом не заврши радове у уговореном року, обавезан је да плати Наручиоцу, на име уговорне казне, износ од 0,2% од укупно уговорене цене из члана 2. став 1. овог уговора, за сваки дан закашњења, а највише до 5% укупно уговорене цене.

Право Наручиоца на наплату уговорне казне не утиче на право Наручиоца да захтева накнаду штете.

ПРОМЕНА ПОДАТАКА

Члан 12.

Извођач се обавезује да у складу са одредбом члана 77. Закона, без одлагања писмено обавести Наручиоца о било којој промени у вези са испуњеношћу услова из поступка јавне набавке, која наступи током важења Уговора и да је документује на начин прописан Законом.

ПРАЋЕЊЕ РЕАЛИЗАЦИЈЕ УГОВОРА

Члан 13.

За праћење и контролисање извршења уговорних обавеза Наручилац одређује: _____, телефон: _____, електронска пошта: _____ ***(попуњава Наручилац)***.

За праћење и контролисање извршења уговорних обавеза Извођач одређује: _____, телефон: _____, електронска пошта: _____ ***(попуњава Извођач)***.

ПРЕЛАЗНЕ И ЗАВРШНЕ ОДРЕДБЕ

Члан 14.

Свака од уговорних страна може писаним путем раскинути уговор у случају када друга страна не испуњава или неблаговремено испуњава своје уговором преузете обавезе.

Отказни рок износи 15 (петнаест) дана и почиње да тече од дана пријема обавештење о раскиду уговора.

Члан 15.

Сва спорна питања у тумачењу и примени овог уговора, уговорене стране ће решавати споразумно.

У случају спора уговорене стране уговарају надлежност Привредног суда у Београду.

Члан 16.

На све што није предвиђено овим уговором примењиваће се одредбе Закона о облигационим односима.

Члан 17.

Овај уговор ступа на снагу даном потписивања обе уговорне стране.

Члан 18.

Овај уговор је сачињен у 6 (шест) истоветних примерака, од којих свака уговорна страна задржава по 3 (три) примерка.

ИЗВОЂАЧ
ДИРЕКТОР

НАРУЧИЛАЦ

ПОМОЋНИК ДИРЕКТОРА

_____ _____

Саша Ћелић

Напомена:

Модел уговора понуђач ће попунити, потписати и овери печатом, чиме потврђује да је сагласан са садржином модела уговора. Уколико понуђач подноси заједничку понуду, односно понуду са учешћем подизвођача, у моделу уговора морају бити наведени сви понуђачи из групе понуђача, односно сви подизвођачи. У случају подношења заједничке понуде, група понуђача може да се определи да модел уговора потписују и печатом оверавају сви понуђачи из групе понуђача или група понуђача може да одреди једног понуђача из групе који ће попунити, потписати и оверити печатом модел уговора. Модел уговора представља садржину уговора који ће бити закључен са изабраним понуђачем.

VII-3 МОДЕЛ УГОВОРА
ПАРТИЈА БРОЈ 3

РЕПУБЛИКА СРБИЈА, МИНИСТАРСТВО ФИНАНСИЈА – Управа за трезор, Београд, ул. Поп Лукина, бр. 7-9, матични број: 17862146, ПИБ: 103964453, коју по Решењу о преносу овлашћења број: 112-00-1-1210/2016-001-010 од 03. марта 2016. године, заступа помоћник директора Саша Ћелић (у даљем тексту: Наручилац) и
„_____“ _____ ул. _____, бр. _____, матични број:_____, ПИБ: _____ које заступа директор _____ (у даљем тексту: Извођач),
и са понуђачима из групе понуђача/са подизвођачима:
а) _____
_____
б)_____

ако понуђач учествује у групи понуђача прецртати „са подизвођачима“, ако наступа са подизвођачима прецртати „са понуђачима из групе понуђача“ и попунити податке.
З а к љ у ч у ј у:

У Г О В О Р
О ИЗВОЂЕЊУ РАДОВА

Уговорне стране констатују:

- да је Наручилац на основу чл. 32, 52. став 1. и члана 61. Закона о јавним набавкама („Службени гласник РС“, бр. 124/2012, 14/15 и 68/15 – у даљем тексту: Закон), на основу позива за подношење понуда који је објављен на Порталу јавних набавки и интернет страници Наручиоца, дана 30.06.2017. године, и на Порталу службених гласила и база прописа Републике Србије покренуо поступак јавне набавке радова – Радови на инвестиционом одржавању објеката Министарства финансија - Управа за трезор, по партијама, ОП број 25/2017;
- да је Извођач дана_____.2017 године, доставио понуду број: _____, (***попуњава Наручилац***), **за партију број 3 – Радови на хидроизолацији** која у потпуности одговара техничким спецификацијама из конкурсне документације и саставни је део овог уговора;
- да понуда Извођача садржи Предмер и предрачун радова, који се налази у прилогу и саставни је део овог уговора;
- да је Наручилац у складу са чланом 108. став 1. Закона, на основу понуде Извођача и Одлуке о додели уговора број: _____ од _____.2017. године, (***попуњава Наручилац***), изабрао Извођача за предметну јавну набавку, чиме су се стекли услови за закључење овог уговора.

ПРЕДМЕТ УГОВОРА

Члан 1.

Предмет овог уговора је извођење радова на инвестиционом одржавању – Радови на хидроизолацији равног крова објекта експозитуре Брус, Краља Петра I бр. 70. (у даљем тексту радови).

За предметне радове сачињен је Идејни пројекат.

ЦЕНА И УСЛОВИ ПЛАЋАЊА

Члан 2.

Укупна уговорена цена радова износи _____ динара, без ПДВ-а (***попуњава Извођач***).

Укупна уговорена цена радова је фиксна и не може се мењати услед повећања цене елемената на основу којих је одређена.

Порез на додату вредност плаћа Наручилац.

У укупну уговорену цену радова урачунати су трошкови рада, добара и услуга неопходних за извршење уговора, трошкови организације градилишта и сви други пратећи и зависни трошкови Извођача.

Члан 3.

Наручилац се обавезује да уговорену цену радова из члана 2. овог уговора плати Извођачу у року од ____ дана (***рок уписује Извођач - не краћи од 15 дана и не дужи од 45 дана***), рачунајући од дана службеног пријема исправног рачуна у Централи Наручиоца.

Плаћање се врши уплатом на рачун Извођача број_____ код_____ банке.

Извођач се обавезује да у рачуну наведе број уговора под којим је заведен код наручиоца и да уз рачун приложи Записник о примопредаји изведених радова из члана 7. став 2. овог уговора.

РОК ИЗВОЂЕЊА РАДОВА

Члан 4.

Извођач се обавезује да уговорене радове из члана 1. овог уговора изведе под условима из конкурсне документације и прихваћене понуде у року од ___ календарских дана (***рок уписује Извођач - најдуже 45 календарских дана***), од дана увођења у посао.

Извођач се уводи у посао у року од 15 (петнаест) дана од дана закључења овог уговора. Наручилац се обавезује да уведе Извођача у посао обезбеђујући му несметан прилаз објекту.

Увођење Извођача у посао констатује се у Записником о увођењу у посао који потписују овлашћена лица уговорних страна.

Члан 5.

Након закључења овог уговора Наручилац може дозволити продужење уговореног рока из члана 4. став 1. овог уговора само у случају наступања ванредних догађаја до којих је дошло после закључења уговора, као што су: земљотрес, поплава, пожар или нека друга елементарна непогода, мере државних органа и сл.

Извођач је дужан да одмах по сазнању, без одлагања писаним путем обавести Наручиоца о настанку ванредних догађаја.

ОБАВЕЗЕ УГОВОРНИХ СТРАНА

Члан 6.

Извођач се обавезује да:

- се придржава свих мера заштите на раду;
- обезбеди да се у току радова врши несметано обављање послова Наручиоца;
- изводи радове према техничким прописима, нормативима и стандардима;
- уграђује материјал који одговара прописаним стандардима, односно који има атест издат од стране стручне организације овлашћене за испитивање тог материјала;

- преда Наручиоцу на дан увођења у посао, путем посебног записника, атесте о квалитету материјала и опреме које уграђује у објекте који су предмет радова по овом уговору, а по захтеву Наручиоца и да испита квалитет материјала код за то овлашћене стручне организације;

- благовремено предузима мере за сигурност објекта, радова, опреме, уређаја и инсталација, радника, пролазника и околине;

- уредно одржава градилиште;

- примећене недостатке у току извођења радова отклони у року од једног дана;

- недостатке настале у току трајања гарантног рока отклони у року до 3 (три) дана;

- омогући Наручиоцу стални надзор над радовима и контролу количине и квалитета употребљеног материјала.

Наручилац је обавезан да Извођачу стави на располагање сву пројектну документацију и да Извођачу обезбеди несметани приступ објектима.

ПРИМОПРЕДАЈА ИЗВЕДЕНИХ РАДОВА

Члан 7.

Извођач је дужан да о завршетку уговорених радова из члана 1. овог уговора, обавести Наручиоца и изврши примопредају изведених радова.

Сматра се да су радови из члана 1. овог уговора завршени када овлашћена лица уговорних страна, потпишу Записник о примопредаји изведених радова, констатујући обим и квалитет изведених радова, као и да су исти завршени.

НАКНАДНИ РАДОВИ

Члан 8.

Накнадни радови се не могу изводити на објектима који су предмет радова по овом уговору.

ГАРАНТНИ РОК

Члан 9.

Гарантни рок за изведене радове износи _____ године ***(уписује Извођач – не може бити краћи од 10 година)*** и рачуна се од дана сачињавања Записника из члана 7. став 2. овог уговора.

Гарантни рок за материјал Извођач даје у складу са гаранцијама произвођача материјала које се прилаже приликом примопредаје радова.

Извођач је обавезан да у понуђеном гарантном року отклони недостатке који су настали због тога што се није придржавао својих обавеза у погледу квалитета изведених радова и уграђених материјала о свом трошку. Рок за отклањање недостатака у гарантном року не може бити дужи до три дана од дана пријема писаног позива Наручиоца, а у зависности од хитности, врсте поправке и степена оштећења.

СРЕДСТВА ФИНАНСИЈСКОГ ОБЕЗБЕЂЕЊА

Члан 10.

Извођач се обавезује да у моменту потписивања овог уговора достави ***регистровану сопствену бланко меницу (соло меницу) за добро извршење посла***, оверену печатом и потписану од стране лица овлашћеног за заступање, са меничним овлашћењем за попуну, у висини од 10% од уговорене цене, без ПДВ-а, у корист Наручиоца, која треба да буде са клаузулом „без протеста“, роком доспећа „по виђењу“ и роком важења 10 (десет) дана дужим од уговореног рока за извршење уговорних обавеза.

Извођач се обавезује да у моменту примопредаје радова достави ***регистровану сопствену бланко меницу (соло меницу) за отклањање недостатака у гарантном року***, оверену печатом и потписану од стране лица овлашћеног за заступање, са меничним овлашћењем за попуну у корист Наручиоца, у висини од 5% од уговорене цене, без ПДВ-а, која треба да буде са клаузулом „без протеста“ и „по виђењу“ и са роком важења 5 (пет) дана дужим од уговореног гарантног рока.

Достављене менице морају бити евидентиране у Регистру меница и овлашћења Народне банке Србије. Уз менице мора бити достављена копија картона депонованих потписа који је издат од стране пословне банке коју Извођач наводи у меничном овлашћењу – писму.

Наручилац ће уновчити менице у случају да Извођач не буде извршавао своје уговорне обавезе у роковима и на начин предвиђен уговором.

УГОВОРНА КАЗНА

Члан 11.

Уколико Извођач својом кривицом не заврши радове у уговореном року, обавезан је да плати Наручиоцу, на име уговорне казне, износ од 0,2% од укупно уговорене цене из члана 2. став 1. овог уговора, за сваки дан закашњења, а највише до 5% укупно уговорене цене.

Право Наручиоца на наплату уговорне казне не утиче на право Наручиоца да захтева накнаду штете

ПРОМЕНА ПОДАТАКА

Члан 12.

Извођач се обавезује да у складу са одредбом члана 77. Закона, без одлагања писмено обавести Наручиоца о било којој промени у вези са испуњеношћу услова из поступка јавне набавке, која наступи током важења Уговора и да је документује на начин прописан Законом.

ПРАЋЕЊЕ РЕАЛИЗАЦИЈЕ УГОВОРА

Члан 13.

За праћење и контролисање извршења уговорних обавеза Наручилац одређује: _____, телефон: _____, електронска пошта: _____ ***(попуњава Наручилац)***.

За праћење и контролисање извршења уговорних обавеза Извођач одређује: _____, телефон: _____, електронска пошта: _____ ***(попуњава Извођач)***.

ПРЕЛАЗНЕ И ЗАВРШНЕ ОДРЕДБЕ

Члан 14.

Свака од уговорних страна може писаним путем раскинути уговор у случају када друга страна не испуњава или неблаговремено испуњава своје уговором преузете обавезе.

Отказни рок износи 15 (петнаест) дана и почиње да тече од дана пријема обавештење о раскиду уговора.

Члан 15.

Сва спорна питања у тумачењу и примени овог уговора, уговорене стране ће решавати споразумно.

У случају спора уговорене стране уговарају надлежност Привредног суда у Београду.

Члан 16.

На све што није предвиђено овим уговором примењиваће се одредбе Закона о облигационим односима.

Члан 17.

Овај уговор ступа на снагу даном потписивања обе уговорне стране.

Члан 18.

Овај уговор је сачињен у 6 (шест) истоветних примерака, од којих свака уговорна страна задржава по 3 (три) примерка.

ИЗВОЂАЧ **ДИРЕКТОР**	**НАРУЧИЛАЦ** **ПОМОЋНИК ДИРЕКТОРА**
_____	_____ **Саша Ћелић**

Напомена:

*Модел уговора понуђач ће попунити, потписати и овери печатом, чиме потврђује да је сагласан са садржином модела уговора. Уколико понуђач подноси заједничку понуду, односно понуду са учешћем подизвођача, у моделу уговора морају бити наведени сви понуђачи из групе понуђача, односно сви подизвођачи. У случају подношења заједничке понуде, група понуђача може да се определи да модел уговора потписују и печатом оверавају сви понуђачи из групе понуђача или група понуђача може да одреди једног понуђача из групе који ће попунити, потписати и оверити печатом модел уговора. Модел уговора представља садржину уговора који ће бити закључен са изабраним понуђачем***.**

VII-4 МОДЕЛ УГОВОРА
ПАРТИЈА БРОЈ 4

РЕПУБЛИКА СРБИЈА, МИНИСТАРСТВО ФИНАНСИЈА – Управа за трезор, Београд, ул. Поп Лукина, бр. 7-9, матични број: 17862146, ПИБ: 103964453, коју по Решењу о преносу овлашћења број: 112-00-1-1210/2016-001-010 од 03. марта 2016. године, заступа помоћник директора Саша Ћелић (у даљем тексту: Наручилац) и
„_____“ _____ ул. _____, бр. _____, матични број:_____, ПИБ: _____ које заступа директор _____ (у даљем тексту: Извођач),
и са понуђачима из групе понуђача/са подизвођачима:
а) _____
_____
б)_____

ако понуђач учествује у групи понуђача прецртати „са подизвођачима“, ако наступа са подизвођачима прецртати „са понуђачима из групе понуђача“ и попунити податке.

З а к љ у ч у ј у:

У Г О В О Р
О ИЗВОЂЕЊУ РАДОВА

Уговорне стране констатују:

- да је Наручилац на основу чл. 32, 52. став 1. и члана 61. Закона о јавним набавкама („Службени гласник РС“, бр. 124/2012, 14/15 и 68/15 – у даљем тексту: Закон), на основу позива за подношење понуда који је објављен на Порталу јавних набавки и интернет страници Наручиоца, дана 30.06.2017. године, и на Порталу службених гласила и база прописа Републике Србије покренуо поступак јавне набавке радова – Радови на инвестиционом одржавању објеката Министарства финансија - Управа за трезор, по партијама, ОП број 25/2017;
- да је Извођач дана_____.2017 године, доставио понуду број: _____, (***попуњава Наручилац***), **за партију број 4 – Радови на преграђивању** која у потпуности одговара техничким спецификацијама из конкурсне документације и саставни је део овог уговора;
- да понуда Извођача садржи Предмер и предрачун радова, који се налази у прилогу и саставни је део овог уговора;
- да је Наручилац у складу са чланом 108. став 1. Закона, на основу понуде Извођача и Одлуке о додели уговора број: _____ од _____.2017. године, (***попуњава Наручилац***), изабрао Извођача за предметну јавну набавку, чиме су се стекли услови за закључење овог уговора.

ПРЕДМЕТ УГОВОРА

Члан 1.

Предмет овог уговора је извођење радова инвестиционом одржавању – Радови на преграђивању дела простора на VI спрату објекта Централа Београд, Поп Лукина бр. 7-9, и његовом претварању у четири посебна простора.

За предметне радове сачињен је Идејни пројекат.

ЦЕНА И УСЛОВИ ПЛАЋАЊА

Члан 2.

Укупна уговорена цена радова износи _____ динара, без ПДВ-а (***попуњава Извођач***).

Укупна уговорена цена радова је фиксна и не може се мењати услед повећања цене елемената на основу којих је одређена.

Порез на додату вредност плаћа Наручилац.

У укупну уговорену цену радова урачунати су трошкови рада, добара и услуга неопходних за извршење уговора, трошкови организације градилишта и сви други пратећи и зависни трошкови Извођача.

Члан 3.

Наручилац се обавезује да уговорену цену радова из члана 2. овог уговора плати Извођачу у року од ____ дана (***рок уписује Извођач - не краћи од 15 дана и не дужи од 45 дана***), рачунајући од дана службеног пријема исправног рачуна у Централи Наручиоца.

Плаћање се врши уплатом на рачун Извођача број_____ код_____ банке.

Извођач се обавезује да у рачуну наведе број уговора под којим је заведен код наручиоца и да уз рачун приложи Записник о примопредаји изведених радова из члана 7. став 2. овог уговора.

РОК ИЗВОЂЕЊА РАДОВА

Члан 4.

Извођач се обавезује да уговорене радове из члана 1. овог уговора изведе под условима из конкурсне документације и прихваћене понуде у року од ___ календарских дана (***рок уписује Извођач - најдуже 15 календарских дана***), од дана увођења у посао.

Извођач се уводи у посао у року од 15 (петнаест) дана од дана закључења овог уговора. Наручилац се обавезује да уведе Извођача у посао обезбеђујући му несметан прилаз објекту.

Увођење Извођача у посао констатује се у Записником о увођењу у посао који потписују овлашћена лица уговорних страна.

Члан 5.

Након закључења овог уговора Наручилац може дозволити продужење уговореног рока из члана 4. став 1. овог уговора само у случају наступања ванредних догађаја до којих је дошло после закључења уговора, као што су: земљотрес, поплава, пожар или нека друга елементарна непогода, мере државних органа и сл.

Извођач је дужан да одмах по сазнању, без одлагања писаним путем обавести Наручиоца о настанку ванредних догађаја.

ОБАВЕЗЕ УГОВОРНИХ СТРАНА

Члан 6.

Извођач се обавезује да:

- се придржава свих мера заштите на раду;
- обезбеди да се у току радова врши несметано обављање послова Наручиоца;
- изводи радове према техничким прописима, нормативима и стандардима;
- уграђује материјал који одговара прописаним стандардима, односно који има атест издат од стране стручне организације овлашћене за испитивање тог материјала;
- преда Наручиоцу на дан увођења у посао, путем посебног записника, атесте о квалитету материјала и опреме које уграђује у објекте који су предмет радова по овом

уговору, а по захтеву Наручиоца и да испита квалитет материјала код за то овлашћене стручне организације;

- благовремено предузима мере за сигурност објекта, радова, опреме, уређаја и инсталација, радника, пролазника и околине;
- примећене недостатке у току извођења радова отклони у року од једног дана;
- недостатке настале у току трајања гарантног рока отклони у року до 3 (три) дана;
- омогући Наручиоцу стални надзор над радовима и контролу количине и квалитета употребљеног материјала.

Наручилац је обавезан да Извођачу стави на располагање сву пројектну документацију и да Извођачу обезбеди несметани приступ објектима.

ПРИМОПРЕДАЈА ИЗВЕДЕНИХ РАДОВА

Члан 7.

Извођач је дужан да о завршетку уговорених радова из члана 1. овог уговора, обавести Наручиоца и изврши примопредају изведених радова.

Сматра се да су радови из члана 1. овог уговора завршени када овлашћена лица уговорних страна, потпишу Записник о примопредаји изведених радова, констатујући обим и квалитет изведених радова, као и да су исти завршени.

НАКНАДНИ РАДОВИ

Члан 8.

Накнадни радови се не могу изводити на објектима који су предмет радова по овом уговору.

ГАРАНТНИ РОК

Члан 9.

Гарантни рок за изведене радове износи _____ године ***(уписује Извођач – не може бити краћи од 2 године)*** и рачуна се од дана сачињавања Записника из члана 7. став 2. овог уговора.

Гарантни рок за материјал Извођач даје у складу са гаранцијама произвођача материјала које се прилаже приликом примопредаје радова.

Извођач је обавезан да у понуђеном гарантном року отклони недостатке који су настали због тога што се није придржавао својих обавеза у погледу квалитета изведених радова и уграђених материјала о свом трошку. Рок за отклањање недостатака у гарантном року не може бити дужи од једног до три дана од дана пријема писаног позива Наручиоца, а у зависности од хитности, врсте поправке и степена оштећења.

СРЕДСТВА ФИНАНСИЈСКОГ ОБЕЗБЕЂЕЊА

Члан 10.

Извођач се обавезује да у моменту потписивања овог уговора достави ***регистровану сопствену бланко меницу (соло меницу) за добро извршење посла***, оверену печатом и потписану од стране лица овлашћеног за заступање, са меничним овлашћењем за попуну, у висини од 10% од уговорене цене, без ПДВ-а, у корист Наручиоца, која треба да буде са клаузулом „без протеста“, роком доспећа „по виђењу“ и роком важења 10 (десет) дана дужим од уговореног рока за извршење уговорних обавеза.

Извођач се обавезује да у моменту примопредаје радова достави ***регистровану сопствену бланко меницу (соло меницу) за отклањање недостатака у гарантном року***, оверену печатом и потписану од стране лица овлашћеног за заступање, са меничним

овлашћењем за попуну у корист Наручиоца, у висини од 5% од уговорене цене, без ПДВ-а, која треба да буде са клаузулом „без протеста“ и „по виђењу“ и са роком важења 5 (пет) дана дужим од уговореног гарантног рока.

Достављене менице морају бити евидентиране у Регистру меница и овлашћења Народне банке Србије. Уз менице мора бити достављена копија картона депонованих потписа који је издат од стране пословне банке коју Извођач наводи у меничном овлашћењу – писму.

Наручилац ће уновчити менице у случају да Извођач не буде извршавао своје уговорне обавезе у роковима и на начин предвиђен уговором.

УГОВОРНА КАЗНА

Члан 11.

Уколико Извођач својом кривицом не заврши радове у уговореном року, обавезан је да плати Наручиоцу, на име уговорне казне, износ од 0,2% од укупно уговорене цене из члана 2. став 1. овог уговора, за сваки дан закашњења, а највише до 5% укупно уговорене цене.

Право Наручиоца на наплату уговорне казне не утиче на право Наручиоца да захтева накнаду штете

ПРОМЕНА ПОДАТАКА

Члан 12.

Извођач се обавезује да у складу са одредбом члана 77. Закона, без одлагања писмено обавести Наручиоца о било којој промени у вези са испуњеношћу услова из поступка јавне набавке, која наступи током важења Уговора и да је документује на начин прописан Законом.

ПРАЋЕЊЕ РЕАЛИЗАЦИЈЕ УГОВОРА

Члан 13.

За праћење и контролисање извршења уговорних обавеза Наручилац одређује: _____, телефон: _____, електронска пошта: _____ ***(попуњава Наручилац)***.

За праћење и контролисање извршења уговорних обавеза Извођач одређује: _____, телефон: _____, електронска пошта: _____ ***(попуњава Извођач)***.

ПРЕЛАЗНЕ И ЗАВРШНЕ ОДРЕДБЕ

Члан 14.

Свака од уговорних страна може писаним путем раскинути уговор у случају када друга страна не испуњава или неблаговремено испуњава своје уговором преузете обавезе.

Отказни рок износи 15 (петнаест) дана и почиње да тече од дана пријема обавештење о раскиду уговора.

Члан 15.

Сва спорна питања у тумачењу и примени овог уговора, уговорене стране ће решавати споразумно.

У случају спора уговорене стране уговарају надлежност Привредног суда у Београду.

Члан 16.

На све што није предвиђено овим уговором примењиваће се одредбе Закона о облигационим односима.

Члан 17.

Овај уговор ступа на снагу даном потписивања обе уговорне стране.

Члан 18.

Овај уговор је сачињен у 6 (шест) истоветних примерака, од којих свака уговорна страна задржава по 3 (три) примерка.

ИЗВОЂАЧ **ДИРЕКТОР**	**НАРУЧИЛАЦ** **ПОМОЋНИК ДИРЕКТОРА**
_____	_____ **Саша Ћелић**

Напомена:

*Модел уговора понуђач ће попунити, потписати и овери печатом, чиме потврђује да је сагласан са садржином модела уговора. Уколико понуђач подноси заједничку понуду, односно понуду са учешћем подизвођача, у моделу уговора морају бити наведени сви понуђачи из групе понуђача, односно сви подизвођачи. У случају подношења заједничке понуде, група понуђача може да се определи да модел уговора потписују и печатом оверавају сви понуђачи из групе понуђача или група понуђача може да одреди једног понуђача из групе који ће попунити, потписати и оверити печатом модел уговора. Модел уговора представља садржину уговора који ће бити закључен са изабраним понуђачем***.**

VII-5 МОДЕЛ УГОВОРА
ПАРТИЈА БРОЈ 5

РЕПУБЛИКА СРБИЈА, МИНИСТАРСТВО ФИНАНСИЈА – Управа за трезор, Београд, ул. Поп Лукина, бр. 7-9, матични број: 17862146, ПИБ: 103964453, коју по Решењу о преносу овлашћења број: 112-00-1-1210/2016-001-010 од 03. марта 2016. године, заступа помоћник директора Саша Ћелић (у даљем тексту: Наручилац) и

„_____“ _____ ул. _____, бр. _____, матични број:_____, ПИБ: _____ које заступа директор _____ (у даљем тексту: Извођач),
и са понуђачима из групе понуђача/са подизвођачима:
а) _____
_____
б)_____

ако понуђач учествује у групи понуђача прецртати „са подизвођачима“, ако наступа са подизвођачима прецртати „са понуђачима из групе понуђача“ и попунити податке.

З а к љ у ч у ј у:

У Г О В О Р
О ИЗВОЂЕЊУ РАДОВА

Уговорне стране констатују:

- да је Наручилац на основу чл. 32, 52. став 1. и члана 61. Закона о јавним набавкама („Службени гласник РС“, бр. 124/2012, 14/15 и 68/15 – у даљем тексту: Закон), на основу позива за подношење понуда који је објављен на Порталу јавних набавки и интернет страници Наручиоца, дана 30.06.2016. године, и на Порталу службених гласила и база прописа Републике Србије покренуо поступак јавне набавке радова – Радови на инвестиционом одржавању – објеката Министарства финансија - Управа за трезор, по партијама, ОП број 25/2017;
- да је Извођач дана_____.2017. године, доставио понуду број: _____, (***попуњава Наручилац***) **за партију број 5 – Замена столарије,** која у потпуности одговара техничким спецификацијама из конкурсне документације и саставни је део овог уговора;
- да је Наручилац у складу са чланом 108. став 1. Закона, на основу понуде Извођача и Одлуке о додели уговора број: _____ од _____.2017 године, (***попуњава Наручилац***), изабрао Извођача за предметну јавну набавку, чиме су се стекли услови за закључење овог уговора.

ПРЕДМЕТ УГОВОРА

Члан 1.

Предмет овог уговора је извођење радова на инвестиционом одржавању – Замена столарије (у даљем тексту радови).

МЕСТО ИЗВОЂЕЊА РАДОВА

Члан 2.

Радови ће се изводити на следећим локацијама Наручиоца: експозитура Љубовија, Војводе Мишића бр. 55; експозитура Сопот, Кнеза Милоша 52Е; експозитура Топола, Булевар краља Александра бр. 37; филијала Стари град, Обилићев венац бр. 9-11; Централа Београд,

Поп Лукина бр. 7-9; експозитура Брус, Краља Петра I бр. 70; експозитура Уб, 3. октобра бр. 12; експозитура Босилеград, Георги Димитрова бр. 75б; експозитура Сврљиг, Хаџићева бр. 12; експозитура Александровац, Трг ослобођења бб; експозитура Прешево, Маршала Тита бр. 42; експозитура Лебане, Косте Стаменковића бб; експозитура Ражањ, Новоражањска бб; експозитура Кнић, Кнић бб.

ЦЕНА И УСЛОВИ ПЛАЋАЊА

Члан 3.

Укупна уговорена цена радова износи _____ динара, без ПДВ-а (***попуњава Извођач***).

Укупна уговорена цена радова је фиксна и не може се мењати услед повећања цене елемената на основу којих је одређена.

У укупну цену урачунати су трошкови набавке потребног материјала, транспорт и уградња столарије, употреба скела и мердевина, демонтажа и одвоз постојеће столарије ван објекта где одлучи наручилац, обрада шпалетни након уградње, свакодневно и завршно чишћење места рада, коришћење средстава за заштиту опреме и простора, коришћење атестиране опреме за рад на висини, мере заштите на раду, обезбеђење свих потребних алата, уређаја, помагала и конструкција, вредност непредвиђених радова који су неопходни за извршење предметне набавке, отклањање недостатака у понуђеном гарантном року и сви други зависне трошкови.

Изузетно, уколико у току реализације Уговора услед промена у организационој структури Наручиоца, дође до престанка рада унутрашње јединице, односно промене права управљања објектом или Наручилац настави са радом у другом објекту, о чему ће Наручилац писаним путем обавестити Извођача, Извођач неће извести радове на том објекту, а укупна уговорена цена радова из става 1. овог члана ће се умањти за износ исказан у Обрасцу понуде за тај објекат.

Наручилац може након закључења уговора о јавној набавци, без спровођења поступка јавне набавке, повећати обим предмета набавке, с тим да се вредност уговора може повећати максимално до 5% од укупне вредности првобитно закљученог уговора, уколико постоје објективни разлози.

Порез на додату вредност плаћа Наручилац.

Члан 4.

Наручилац се обавезује да уговорену цену радова из члана 3. овог уговора плати Извођачу у року од ____ дана (***рок уписује Извођач - не краћи од 15 дана и не дужи од 45 дана***), рачунајући од дана службеног пријема рачуна у Централи Наручиоца.

Извођач се обавезује да у рачуну наведе број и датум закљученог уговора и да приложи Записнике о примопредаји изведених радова из члана 8. овог уговора.

РОК ИЗВОЂЕЊА

Члан 5.

Извођач се обавезује да уговорене радове из члана 1. овог уговора изведе под условима из конкурсне документације и прихваћене понуде у року од ___ календарских дана (***рок уписује Извођач - најдуже 90 календарских дана***), од дана увођења у посао.

Извођач се уводи у посао у року од 15 (петнаест) дана од дана закључења овог уговора. Наручилац се обавезује да уведе Извођача у посао обезбеђујући му несметан прилаз објектима.

Увођење Извођача у посао констатује се у Записнику о увођењу у посао који потписују овлашћена лица уговорних страна за сваки објекат посебно.

Члан 6.

Након закључења овог уговора Наручилац може дозволити продужење уговореног рока из члана 5. став 1. овог уговора само у случају наступања ванредних догађаја до којих је дошло после закључења уговора, као што су: земљотрес, поплава, пожар или нека друга елементарна непогода, мере државних органа и сл.

Извођач је дужан да одмах по сазнању, без одлагања писаним путем обавести Наручиоца о настанку ванредних догађаја.

Члан 7.

Извођач се обавезује да:

- пажљиво демонтира постојећу столарију са минималним оштећењем малтера око прозора, нарочито фасадног дела малтера, обради шпалетне, изведе неопходне зидарске радове, који су дефинисани за сваку позицију;
- одвезе демонтирану столарију ван објекта где одлучи Наручилац,
- се строго придржава свих мера заштите на раду;
- изводи радове у договору са Наручиоцем, у току радног времена, после радног времена и у дане викенда (рачунати на могућност прекидања радова у простору где су радови отпочели, са настављањем касније);
- изводи радове у складу са техничким прописима, нормативима и стандардима;
- преда Наручиоцу, путем посебног записника, атесте о квалитету материјала који уграђује у објекте који су предмет радова по овом уговору, а по захтеву Наручиоца и да испита квалитет материјала код за то овлашћене стручне организације;
- благовремено предузима мере за сигурност објекта, радова, опреме, уређаја и инсталација, радника, пролазника и околине;
- уредно одржава градилиште;
- пружи доказе о квалитету употребљеног материјала и изведених радова;
- примећене недостатке у току извођења радова отклони у року од једног дана;
- недостатке настале у току трајања гарантног рока отклони у року од једног до 3 дана;
- омогући Наручиоцу контролу количине и квалитета замењене столарије;
- преузме мере безбедности ангажованих радника по постојећим прописима.

Извођач се обавезује да сва оштећења делова зидова, плафона, подова, инсталација, инвентара и осталог доведе у првобитно функционално стање о свом трошку.

ПРИМОПРЕДАЈА ИЗВЕДЕНИХ РАДОВА

Члан 8.

Извођач је дужан да о завршетку уговорених радова из члана 1. овог уговора, обавести Наручиоца и изврши примопредају изведених радова.

Сматра се да су радови из члана 1. овог уговора завршени када овлашћена лица уговорних страна посебно за сваки објекат наведен у члану 2. овог уговора, потпишу Записник о примопредаји изведених радова, констатујући обим и квалитет изведених радова, као и да су исти завршени.

ГАРАНТНИ РОК

Члан 9.

Гарантни рок за испоручену и уграђену столарију износи____година (***попуњава Извођач не може бити краћи од 5 година од дана уградње, укључујући стакло и боју профила*).**

Гарантни рок за оков износи____година (***попуњава Извођач - не може бити краћи од 5 година од дана уградње)*.**

Гарантни рок за изведене радове износи____година (***попуњава Извођач - не може бити краћи од 2 године од дана примопредаје изведених радова).***

Извођач је обавезан да у понуђеном гарантном року отклони недостатке који су настали због тога што се није придржавао својих обавеза у погледу квалитета изведених радова и уграђених материјала о свом трошку. Рок за отклањање недостатака у гарантном року не може бити дужи од три дана од дана пријема писаног позива Наручиоца, а у зависности од хитности, врсте поправке и степена оштећења.

Уколико Извођач не отклони уочене недостатке у датом року, односно не усклади квалитет материјала и извођења са захтевима Наручиоца, Наручилац има право да наплати меницу за отклањање недостатака у гарантном року.

СРЕДСТВА ФИНАНСИЈСКОГ ОБЕЗБЕЂЕЊА

Члан 10.

Извођач се обавезује да у моменту потписивања овог уговора достави ***регистровану сопствену бланко меницу (соло меницу) за добро извршење посла***, оверену печатом и потписану од стране лица овлашћеног за заступање, са меничним овлашћењем за попуну, у висини од 10% од уговорене цене, без ПДВ-а, у корист Наручиоца, која треба да буде са клаузулом „без протеста“, роком доспећа „по виђењу“ и роком важења 10 (десет) дана дужим од уговореног рока за извршење уговорних обавеза.

Извођач се обавезује да у моменту примопредаје радова достави ***регистровану сопствену бланко меницу (соло меницу) за отклањање недостатака у гарантном року***, оверену печатом и потписану од стране лица овлашћеног за заступање, са меничним овлашћењем за попуну у корист Наручиоца, у висини од 5% од уговорене цене, без ПДВ-а, која треба да буде са клаузулом „без протеста“ и „по виђењу“ и са роком важења 5 (пет) дана дужим од уговореног гарантног рока.

Достављене менице морају бити евидентиране у Регистру меница и овлашћења Народне банке Србије. Уз менице мора бити достављена копија картона депонованих потписа који је издат од стране пословне банке коју Извршилац наводи у меничном овлашћењу – писму.

Наручилац ће уновчити менице у случају да Извршилац не буде извршавао своје уговорне обавезе у роковима и на начин предвиђен уговором.

УГОВОРНА КАЗНА

Члан 11.

Уколико Извођач својом кривицом не заврши радове у уговореном року, обавезан је да плати Наручиоцу, на име уговорне казне, износ од 0,2% од укупно уговорене цене из члана 2. став 1. овог уговора, за сваки дан закашњења, а највише до 5% укупно уговорене цене.

Право Наручиоца на наплату уговорне казне не утиче на право Наручиоца да захтева накнаду штете

ПРОМЕНА ПОДАТАКА

Члан 12.

Извођач се обавезује да у складу са одредбом члана 77. Закона, без одлагања писмено обавести Наручиоца о било којој промени у вези са испуњеношћу услова из поступка јавне набавке, која наступи током важења Уговора и да је документује на начин прописан Законом.

ПРАЋЕЊЕ РЕАЛИЗАЦИЈЕ УГОВОРА

Члан 13.

За праћење и контролисање извршења уговорних обавеза Наручилац одређује: _____, телефон: _____, електронска пошта: _____ ***(попуњава Наручилац)***.

За праћење и контролисање извршења уговорних обавеза Извођач одређује: _____, телефон: _____, електронска пошта: _____ ***(попуњава Извођач)***.

ПРЕЛАЗНЕ И ЗАВРШНЕ ОДРЕДБЕ

Члан 14.

Свака од уговорних страна може писаним путем раскинути уговор у случају када друга страна не испуњава или неблаговремено испуњава своје уговором преузете обавезе.

Отказни рок износи 15 (петнаест) дана и почиње да тече од дана пријема обавештење о раскиду уговора.

Члан 15.

Сва спорна питања у тумачењу и примени овог уговора, уговорене стране ће решавати споразумно.

У случају спора уговорене стране уговарају надлежност Привредног суда у Београду.

Члан 16.

На све што није предвиђено овим уговором примењиваће се одредбе Закона о облигационим односима.

Члан 17.

Овај уговор ступа на снагу даном потписивања обе уговорне стране.

Члан 18.

Овај уговор је сачињен у 6 (шест) истоветних примерака, од којих свака уговорна страна задржава по 3 (три) примерка.

ИЗВОЂАЧ
ДИРЕКТОР

_____

НАРУЧИЛАЦ

ПОМОЋНИК ДИРЕКТОРА

_____
Саша Ћелић

Напомена:

Модел уговора понуђач ће попунити, потписати и овери печатом, чиме потврђује да је сагласан са садржином модела уговора. Уколико понуђач подноси заједничку понуду, односно понуду са учешћем подизвођача, у моделу уговора морају бити наведени сви понуђачи из групе понуђача, односно сви подизвођачи. У случају подношења заједничке понуде, група понуђача може да се определи да модел уговора потписују и печатом оверавају сви понуђачи из групе понуђача или група понуђача може да одреди једног понуђача из групе који ће попунити, потписати и оверити печатом модел уговора.

Модел уговора представља садржину уговора који ће бити закључен са изабраним понуђачем.

VIII-1 ОБРАЗАЦ СТРУКТУРЕ ЦЕНЕ СА УПУТСТВОМ КАКО ДА СЕ ПОПУНИ ПАРТИЈА БРОЈ 1

1. Радови на фасади објекта експозитуре Деспотовац

Р. Бр.	Врста радова	Укупна цена без ПДВ-а	ПДВ	Укупна цена са ПДВ-ом
	1	2	3	4 (2+3)
1.	Демонтаже и рушења			
2.	Лимарски радови			
3.	Браварски радови			
4.	Фасадерски радови			
5.	Разни радови			
	УКУПНО:			

2. Радови на фасади објекта експозитуре Лебане

Р. Бр.	Врста радова	Укупна цена без ПДВ-а	ПДВ	Укупна цена са ПДВ-ом
	1	2	3	4 (2+3)
1.	Демонтаже и рушења			
2.	Лимарски радови			
3.	Браварски радови			
4.	Фасадерски радови			
5.	Разни радови			
	УКУПНО:			

3. Радови на фасади објекта експозитуре Шид

Р. Бр.	Врста радова	Укупна цена без ПДВ-а	ПДВ	Укупна цена са ПДВ-ом
	1	2	3	4 (2+3)
1.	Демонтаже и рушења			
2.	Изолатерски радови			
3.	Лимарски радови			
4.	Фасадерски радови			
5.	Разни радови			
	УКУПНО:			

Укупна цена (1+2+3) износи _____ динара, без ПДВ-а, односно износи_____ дирана са ПДВ-ом.

Упутство како да се попуни образац структуре цене:

-У колону 2. треба уписати понуђену укупну цену за сваку врсту радова, која укључује и све зависне трошкове, без ПДВ-а,

-У колону 3. треба уписати укупан ПДВ за сваку врсту радова,

-У колону 4. треба уписати понуђену укупну цену за сваку врсту радова, која укључује и све зависне трошкове, са ПДВ-ом.

У _____

Дана_____ године **_____**

М.П. **Потпис овлашћеног лица понуђача**

Напомена: *Образац структуре цене понуђач мора да попуни, потпише и овери печатом, чиме потврђује да су тачни подаци који су у обрасцу наведени. Уколико понуђачи подносе заједничку понуду, група понуђача може да се определи да образац структуре цене потписују и печатом оверавају сви понуђачи из групе понуђача или група понуђача може да одреди једног понуђача из групе који ће попунити, потписати и оверити печатом образац структуре цене.*

VIII-2 ОБРАЗАЦ СТРУКТУРЕ ЦЕНЕ СА УПУТСТВОМ КАКО ДА СЕ ПОПУНИ ПАРТИЈА БРОЈ 2

1. Радови на замени кровне конструкције филијале Пријепоље				
Р. Бр.	**Врста радова**	**Укупна цена без ПДВ-а**	**ПДВ**	**Укупна цена са ПДВ-ом**
	1	**2**	**3**	**4 (2+3)**
1.	Демонтаже и рушења			
2.	Тесарски радови			
3.	Покривачки радови			
4.	Изолатерски радови			
5.	Лимарски радови			
6.	Громобранска инсталација			
	УКУПНО:			

Упутство како да се попуни образац структуре цене:
-У колону 2. треба уписати понуђену укупну цену за сваку врсту радова, која укључује и све зависне трошкове, без ПДВ-а,
-У колону 3. треба уписати укупан ПДВ за сваку врсту радова,
-У колону 4. треба уписати понуђену укупну цену за сваку врсту радова, која укључује и све зависне трошкове, са ПДВ-ом.

У _____

Дана_____ године **_____**

М.П. **Потпис овлашћеног лица понуђача**

Напомена: *Образац структуре цене понуђач мора да попуни, потпише и овери печатом, чиме потврђује да су тачни подаци који су у обрасцу наведени. Уколико понуђачи подносе заједничку понуду, група понуђача може да се определи да образац структуре цене потписују и печатом оверавају сви понуђачи из групе понуђача или група понуђача може да одреди једног понуђача из групе који ће попунити, потписати и оверити печатом образац структуре цене.*

VIII-3 ОБРАЗАЦ СТРУКТУРЕ ЦЕНЕ СА УПУТСТВОМ КАКО ДА СЕ ПОПУНИ ПАРТИЈА БРОЈ 3

1. Радови на хидроизолацији равног крова у објекту експозитуре Брус				
Р. Бр.	**Врста радова**	**Укупна цена без ПДВ-а**	**ПДВ**	**Укупна цена са ПДВ-ом**
	1	**2**	**3**	**4 (2+3)**
1.	Демонтаже и рушења			
2.	Изолатерски радови			
3.	Лимарски радови			
4.	Громобранска инсталација			
	УКУПНО:			

Упутство како да се попуни образац структуре цене:
-У колону 2. треба уписати понуђену укупну цену за сваку врсту радова, која укључује и све зависне трошкове, без ПДВ-а,
-У колону 3. треба уписати укупан ПДВ за сваку врсту радова,
-У колону 4. треба уписати понуђену укупну цену за сваку врсту радова, која укључује и све зависне трошкове, са ПДВ-ом.

У _____

Дана_____ године **_____**

М.П. **Потпис овлашћеног лица понуђача**

Напомена: *Образац структуре цене понуђач мора да попуни, потпише и овери печатом, чиме потврђује да су тачни подаци који су у обрасцу наведени. Уколико понуђачи подносе заједничку понуду, група понуђача може да се определи да образац структуре цене потписују и печатом оверавају сви понуђачи из групе понуђача или група понуђача може да одреди једног понуђача из групе који ће попунити, потписати и оверити печатом образац структуре цене*

VIII-4 ОБРАЗАЦ СТРУКТУРЕ ЦЕНЕ СА УПУТСТВОМ КАКО ДА СЕ ПОПУНИ ПАРТИЈА БРОЈ 4

1. Радови на преграђивању дела простора на VI спрату објекта Централа Београд				
Р. Бр.	**Врста радова**	**Укупна цена без ПДВ-а**	**ПДВ**	**Укупна цена са ПДВ-ом**
	1	**2**	**3**	**4 (2+3)**
1.	Демонтаже и рушења			
2.	Сувомонтажни радови			
3.	Грађевинска столарија			
4.	Молерско-фарбарски радови			
5.	Разни радови			
	УКУПНО:			

Упутство како да се попуни образац структуре цене:
-У колону 2. треба уписати понуђену укупну цену за сваку врсту радова, која укључује и све зависне трошкове, без ПДВ-а,
-У колону 3. треба уписати укупан ПДВ за сваку врсту радова,
-У колону 4. треба уписати понуђену укупну цену за сваку врсту радова, која укључује и све зависне трошкове, са ПДВ-ом.

У _____

Дана_____ године **_____**

М.П. **Потпис овлашћеног лица понуђача**

Напомена: *Образац структуре цене понуђач мора да попуни, потпише и овери печатом, чиме потврђује да су тачни подаци који су у обрасцу наведени. Уколико понуђачи подносе заједничку понуду, група понуђача може да се определи да образац структуре цене потписују и печатом оверавају сви понуђачи из групе понуђача или група понуђача може да одреди једног понуђача из групе који ће попунити, потписати и оверити печатом образац структуре цене*

VIII-5 ОБРАЗАЦ СТРУКТУРЕ ЦЕНЕ СА УПУТСТВОМ КАКО ДА СЕ ПОПУНИ ПАРТИЈА БРОЈ 5

Назив објекта	Бр. Пос.	Бр. ком	Јединична цена, без ПДВ-а	Јединична цена, са ПДВ-ом	Укупна цена, без ПДВ-а	Укупна цена, са ПДВ-ом
1	*2*	*3*	*4*	*5*	*6(2x4)*	*7(2x5)*
Експозитура Љубовија	1,1	2				
	1,2	1				
	1,3	2				
	1,4	3				
	1,5	1				
				Укупно		
Експозитура Сопот	2,1	3				
	2.2.	2				
	2,3	2				
	2,4	2				
	2,5	1				
				Укупно		
Експозитура Топола	3,1	17				
	3,2	17				
	3,3	1				
	3,4	3				
	3,5	1				
				Укупно		
Филијала Стари град	4,1	52				
	4,2	1				
	4,3	1				
	4,4	3				
	4,5	1				
	4,6	1				
				Укупно		
Централа Београд Поп Лукина 7-9	5,1	44				
	5,2	6				
	5,3	3				
	5,4	2				
	5,5	1				
	5,6	12				
	5,7	1				
	5,8	1				
	5,9	16				
	5,10	2				
	5,11	6				
	5,12	1				
	5,13	28				

	5,14	1				
	5,15	2				
	5,16	1				
	5,17	2				
	5,18	1				
	5,19	3				
	5,20	1				
				Укупно		
Експозитура Брус	6,1	1				
	6,2	1				
	6,3	1				
	6,4	1				
	6,5	1				
	6,6	1				
				Укупно		
Експозитура Уб	7,1	7				
	7,2	2				
	7,3	1				
	7,4	1				
	7,5	1				
				Укупно		
Експозитура Босилеград	8,1	1				
	8,2	2				
	8,3	1				
	8,4	1				
	8,5	1				
	8,6	3				
	8,7	1				
				Укупно		
Експозитура Сврљиг	9,1	1				
	9,2	1				
	9,3	2				
	9,4	1				
	9,5	1				
	9,6	1				
	9,7	1				
	9,8	2				
	9,9	1				
	9,10	1				
				Укупно		
Експозитура Александровац	10,1	5				
	10,2	1				
	10,3	2				
	10,4	2				

	10,5	2				
	10,6	1				
				Укупно		
Експозитура Прешево	11,1	2				
	11,2	1				
	11,3	1				
	11,4	1				
	11,5	1				
				Укупно		
Експозитура Лебане	12,1	1				
	12,2	5				
	12,3	2				
	12,4	1				
	12,5	3				
				Укупно		
Експозитура Ражањ	13,1	1				
	13,2	2				
	13,3	1				
				Укупно		
Експозитура Кнић	14,1	1				
	14,2	3				
	14,3	1				
	14,4	2				
	14,5	1				
				Укупно		
				УКУПНА ПОНУЂЕНА ЦЕНА, БЕЗ ПДВ-А		
				УКУПНА ПОНУЂЕНА ЦЕНА, СА ПДВ-ОМ		

Упутство како да се попуни образац структуре цене:
-У колону 4. треба уписати јединичну цену која укључује и све зависне трошкове, без ПДВ-а,
-У колону 5. треба уписати јединичну цену која укључује и све зависне трошкове, са ПДВ-ом,
-У колону 6. треба уписати укупну цену за сваку позицију, која укључује и све зависне трошкове, без ПДВ-а.
-У колону 7. треба уписати укупну цену за сваку позицију, која укључује и све зависне трошкове, са ПДВ-ом.

У _____

Дана_____ године **_____**

М.П. **Потпис овлашћеног лица понуђача**

Напомена: *Образац структуре цене понуђач мора да попуни, потпише и овери печатом, чиме потврђује да су тачни подаци који су у обрасцу наведени. Уколико понуђачи подносе заједничку понуду, група понуђача може да се определи да образац структуре цене потписују и печатом оверавају сви понуђачи из групе понуђача или група понуђача може да одреди једног понуђача из групе који ће попунити, потписати и оверити печатом образац структуре цене*

IX ИЗЈАВА О СРЕДСТВУ ФИНАНСИЈСКОГ ОБЕЗБЕЂЕЊА

за јавну набавку - Радови на инвестиционом одржавању објеката Министарства финансија - Управа за трезор, по партијама, ОП број 25/2017

за партију број _____ (уписати број партије)

Изјављујем да сам сагласан да, у случају да ми буде додељен уговор о јавној набавци - Радови на инвестиционом одржавању објеката Министарства финансија - Управа за трезор, по партијама, ОП број 25/2017, у тренутку потписивања уговора, на име средства финансијског обезбеђења уговора, доставим – **регистровану бланко сопствену (соло) меницу за добро извршење посла**, оверену печатом и потписану од стране овлашћеног лица за заступање, са меничним овлашћењем за попуну у висини од 10% од вредности уговора, без ПДВ-а, у корист наручиоца, која треба да буде са клаузулом „без протеста“роком доспећа „по виђењу“ и роком важења 10 (десет) дана дужим од уговореног рока за извршење уговорених обавеза.

Такође изјављујем да сам сагласан, да ћу, у случају да ми буде додељен уговор, у моменту примопредаје радова, на име средства финансијског обезбеђења, да доставим – **регистровану бланко сопствену (соло) меницу, за отклањање недостатака у гарантном року**, оверену печатом и потписану од стране лица овлашћеног за заступање, са меничним овлашћењем за попуну, у висини од 5% од уговорене вредности, без ПДВ-а, у корист Наручиоца, која треба да буде са клаузулом „без протеста“, роком доспећа „по виђењу“ и роком важења 5 (пет) дана дужим од уговореног гарантног рока.

Достављене менице и менична овлашћења ће бити евидентирана у Регистру меница и овлашћење Народне банке Србије. Уз менично овлашћење ћу доставити копију картона депонованих потписа који је издат од стране пословне банке која је наводена у меничном овлашћењу – писму.

Изјављујем да сам сагласан да у случају неизвршавања уговорних обавеза у роковима и на начин предвиђен уговором, наручилац реализује средства финансијског обезбеђења, без посебног обавештења.

У _____ **Потпис овлашћеног лица понуђача**

Дана:_____ **М.П.** **_____**

Напомене:

Уколико понуђачи подносе заједничку понуду, група понуђача може да се определи да образац потписују и печатом оверавају сви понуђачи из групе понуђача или група понуђача може да одреди једног понуђача из групе који ће попунити, потписати и оверити печатом образац.

Уколико понуђач подноси понуду за више партија у обавези је да ову Изјаву фотокопира, попуни, овери печатом и потпише, посебно за сваку партију за коју подноси понуду.

IX – 1 МЕНИЧНО ОВЛАШЋЕЊЕ – ПИСМО

ДУЖНИК: _____
Седиште: _____
Матични број: _____
Порески идентификациони број ПИБ: _____
Текући рачун: _____
Код банке:_____

ИЗДАЈЕ

МЕНИЧНО ОВЛАШЋЕЊЕ – ПИСМО
- за корисника бланко сопствене (соло) менице –

КОРИСНИК: Министарство финансија – Управа за трезор, (Поверилац)
Седиште: Централа Београд, Београд, Поп Лукина 7-9
Предајемо Вам 1 (једну) бланко сопствену (соло) меницу, серије _____ и овлашћујемо Министарство финансија – Управа за трезор, Београд, Поп Лукина 7-9, као Повериоца, да предату меницу може попунити на износ од 10% (десет посто) од укупне вредности уговора за ОП број 25/2017 за партију број_____, што номинално износи _____ динара, без ПДВ-а, а по основу менице за добро извршења посла.
Рок важења ове менице је од _____ 2017. године до _____ године.
Овлашћујемо Министарство финансија – Управа за трезор, Београд, Поп Лукина 7-9, као Повериоца, да у своју корист безусловно и неопозиво, „без протеста“ и трошкова, вансудски, може извршити наплату са свих рачуна Дужника.
Овлашћујем банку код које имамо рачун да наплату-плаћање изврши на терет свих наших рачуна, као и да поднети налог за наплату заведе у распоред чекања у случају да на рачуну уопште нема или нема довољно средстава или због поштовања приоритета у наплати са рачуна.
Дужник се одриче права на повлачење овог овлашћења, на опозив овог овлашћења, на стављање приговора на задужење и на сторнирање по овом основу за наплату.
Меница је важећа и у случају да дође до промене лица овлашћеног за заступање и располагање средствима на текућем рачуну Дужника, статусних промена, оснивања нових правних субјеката од стране Дужника.
Меница је потписана од стране овлашћеног лица за заступање _____ (*име и презиме*), чији се потпис налази у картону депонованих потписа код наведене банке.
На меници је стављен печат и потпис издаваоца менице-трасанта.
Ово овлашћење сачињено је у 2 (два) истоветна примерка, од којих 1 (један) за Дужника, а 1 (један) за Повериоца.

Датум и место издавања овлашћења менице	**М.П.**	**Дужник – издавалац**
_____		_____
		потпис овлашћеног лица

Напомена:
Образац представља модел меничног писма-овлашћења који ће доставити понуђач коме буде додељен уговор. Понуђач није у обавези да исти достави уз понуду.

IX – 2 МЕНИЧНО ОВЛАШЋЕЊЕ – ПИСМО

ДУЖНИК: _____
Седиште: _____
Матични број: _____
Порески идентификациони број ПИБ: _____
Текући рачун: _____
Код банке:_____

ИЗДАЈЕ

МЕНИЧНО ОВЛАШЋЕЊЕ – ПИСМО
- за корисника бланко сопствене (соло) менице –

КОРИСНИК: Министарство финансија – Управа за трезор, (Поверилац)
Седиште: Централа Београд, Београд, Поп Лукина 7-9
Предајемо Вам 1 (једну) бланко сопствену (соло) меницу, серије _____ и овлашћујемо Министарство финансија – Управа за трезор, Београд, Поп Лукина 7-9, као Повериоца, да предату меницу може попунити на износ од 5% (пет посто) од укупне вредности уговора за ОП број 25/2017 за партију број_____, што номинално износи _____ динара, без ПДВ-а, а по основу менице за отклањање грешака у гарантном року.
Рок важења ове менице је од _____ 2017. године до _____ године.
Овлашћујемо Министарство финансија – Управа за трезор, Београд, Поп Лукина 7-9, као Повериоца, да у своју корист безусловно и неопозиво, „без протеста“ и трошкова, вансудски, може извршити наплату са свих рачуна Дужника.
Овлашћујем банку код које имамо рачун да наплату-плаћање изврши на терет свих наших рачуна, као и да поднети налог за наплату заведе у распоред чекања у случају да на рачуну уопште нема или нема довољно средстава или због поштовања приоритета у наплати са рачуна.
Дужник се одриче права на повлачење овог овлашћења, на опозив овог овлашћења, на стављање приговора на задужење и на сторнирање по овом основу за наплату.
Меница је важећа и у случају да дође до промене лица овлашћеног за заступање и располагање средствима на текућем рачуну Дужника, статусних промена, оснивања нових правних субјеката од стране Дужника.
Меница је потписана од стране овлашћеног лица за заступање _____ (*име и презиме*), чији се потпис налази у картону депонованих потписа код наведене банке.
На меници је стављен печат и потпис издаваоца менице-трасанта.
Ово овлашћење сачињено је у 2 (два) истоветна примерка, од којих 1 (један) за Дужника, а 1 (један) за Повериоца.

Датум и место издавања овлашћења менице	**М.П.**	**Дужник – издавалац**
_____		_____
		потпис овлашћеног лица

Напомена:
Образац представља модел меничног писма-овлашћења који ће доставити понуђач коме буде додељен уговоп. Понуђач није у обавези да исти достави уз понуду.

X – ИЗЈАВА О НЕЗАВИСНОЈ ПОНУДИ

У складу са чланом 26. Закона о јавним набавкама („Службени гласник РС“ број 124/12, 14/15 и 68/15), понуђач _____ даје:
(*назив понуђача*)

И З Ј А В У
О НЕЗАВИСНОЈ ПОНУДИ

Под пуном материјалном и кривичном одговорношћу потврђујем да сам понуду, у поступку јавне набавке за јавну набавку - Радови на инвестиционом одржавању објеката Министарства финансија - Управа за трезор, по партијама, ОП број 25/2017, поднео независно, без договора са другим понуђачима или заинтересованим лицима.

У _____ **Потпис овлашћеног лица**

Дана:_____ **М.П.** **_____**

Напомене:

У случају постојања основане сумње у истинитост изјаве о независној понуди, наручилац ће одмах обавестити организацију надлежну за заштиту конкуренције. Организација надлежна за заштиту копнкуренције, може понуђачу, односно заинтересованом лицу изрећи меру забране учешћа у поступку јавне набавке ако утврди да је понуђач, односно заинтересовано лице повредило конкуренцију у поступку јавне набавке у смислу закона којим се уређује заштита конкуренције. Мера забране учешћа у поступку јавне набавке може трајати до две године. Повреда конкуренције представља негативну референцу, у смислу члана 82. Став 1. Тачка 2. Закона.

Уколико понуђачи подносе заједничку понуду, образац се доставља за сваког учесника у заједничкој понуди посебно и сваки од учесника у заједничкој понуди потписује и печатом оверава образац који се на њега односи.

XI – ОБРАЗАЦ ТРОШКОВА ПРИПРЕМЕ ПОНУДЕ

Приликом припремања понуде за јавну набавку - Радови на инвестиционом одржавању објеката Министарства финансија - Управа за трезор, по партијама, ОП број 25/2017, као понуђач: _____, из _____ имао сам следеће трошкове:

_____, _____-динара
_____,_____ -динара
_____, _____-динара
_____,_____ -динара
_____:____, _____-динара
_____,_____ -динара
_____, _____-динара
_____,_____ -динара
_____, _____-динара
_____,_____ -динара

Сходно члану 88. став 2. Закона, трошкове припреме и подношења понуде сноси искључиво понуђач и не може тражити од наручиоца накнаду трошкова.

Ако је поступак јавне набавке обустављен из разлога који су на страни наручиоца, наручилац је дужан да понуђачу надокнади трошкове израде узорка или модела, ако су израђени у складу са техничким спецификацијама наручиоца и трошкове прибављања средства обезбеђења, под условом да је понуђач тражио накнаду тих трошкова у својој понуди.

У _____ **Потпис овлашћеног лица**

Дана:_____ **М.П.** **_____**

Напомене:

Уколико понуђачи подносе заједничку понуду, група понуђача може да се определи да образац потписују и печатом оверавају сви понуђачи из групе понуђача или група понуђача може да одреди једног понуђача из групе који ће попунити, потписати и оверити печатом образац.

Достављање овог обрасца није обавезно.

XII ОБРАЗАЦ ИЗЈАВЕ О ПОШТОВАЊУ ОБАВЕЗА ИЗ ЧЛ. 75. СТ. 2. ЗАКОНА

Назив понуђача:	
Адреса понуђача:	
Матични број понуђача:	
Порески идентификациони број понуђача (ПИБ):	

(*Уписати основне податке о понуђачу*)

На основу члана 75. став 2. Закона о јавним набавкама („Службени гласник РС“, бр. 124/12, 14/15 и 68/15) као понуђач дајем

И З Ј А В У

да сам при састављању Понуде деловодни број: _____ за јавну набавку - Радови на инвестиционом одржавању објеката Министарства финансија - Управа за трезор, по партијама, ОП број 25/2017, поштовао обавезе које произилазе из важећих прописа о заштити на раду, запошљавању и условима рада, заштити животне средине.

Понуђач
Потпис овлашћеног лица

М.П. _____

ИЗЈАВУ

да у време подношења Понуде деловодни број: _____ за јавну набавку - Радови на инвестиционом одржавању објеката Министарства финансија - Управа за трезор, по партијама, ОП број 25/2017, немам на снази изречену меру забране обављања делатности.

Понуђач
У _____ **Потпис овлашћеног лица**

Дана:_____ **М.П.** _____

Напомена:
<u>Уколико понуду подноси група понуђача,</u> *Изјава мора бити потписана од стране овлашћеног лица сваког понуђача из групе понуђача и оверена печатом.*

XIII ОБРАЗАЦ РЕФЕРЕНТНЕ ЛИСТЕ ПОНУЂАЧА

За партију број_____

Понуђач је у периоду од претходних пет година (период од 2012. до 2016. године) успешно извео радове_____(уписати врсту радова) следећим референтним наручиоцима:

Ред. број	Референтни Наручилац	Лице за контакт и број телефона	Број и датум уговора/фактуре	Износ-вредност уговора/фактуре
1.				
2.				
3.				
4.				
5.				
6.				
7.				
8.				
			УКУПНО:	**дин.**

У _____ **Потпис овлашћеног лица понуђача**

Дана _____ **М.П.** _____

Напомене:

*Понуђач попуњава Образац **за сваку партију посебно, наводећи податке зависно од партије за коју подноси понуду.** Образац фотокопирати у случају веће референтне листе тј. већег броја података.*

*У прилогу сваке референтне листе доставити **Потврде о референцама** наведеним у овом обрасцу.*

Уколико понуђачи подносе заједничку понуду, група понуђача може да се определи да образац потписују и печатом оверавају сви понуђачи из групе понуђача или група понуђача може да одреди једног понуђача из групе који ће попунити, потписати и оверити печатом образац.

XIV ОБРАЗАЦ ПОТВРДЕ О РЕФЕРЕНЦИ

Назив издаваоца: _____

Седиште издаваоца: _____

Телефон: _____

Матични број: _____

ПИБ: _____

ПОТВРДА

Под пуном кривичном и материјалном одговорношћу изјављујемо да је:

(уписати назив и седиште понуђача)

у периоду од претходних пет година (период од 2012. до 2016. године) извршио за потребе издаваоца потврде следеће радове:

_____

_____

(навести врсту радова)

у вредности од _____динара, без ПДВ-а.

(навести износ изведених радова).

Радови су извршени квалитетно, у року, и у свему сагласно захтевима наручиоца.

Потврда се издаје ради учешћа у отвореном поступку јавне набавке Радови на инвестиционом одржавању објеката Министарства финансија - Управа за трезор, по партијама, ОП број 25/2017, за коју је позив за подношење понуда објављен на Порталу јавних набавки и интернет страници Наручиоца дана 30.06.2016. године, и у друге сврхе се не може користити.

Потврђујем печатом и потписом да су горе наведени подаци тачни:

У _____ **Потпис овлашћеног лица**

Дана:_____ **М.П.** **_____**

Напомена:

Понуђач ће образац копирати и доставити уз своју понуду за сваку наведену референцу посебно.

Понуђач може доставити Потврду о референци на овом обрасцу, или на другом документу који мора да садржи све елементе овог обрасца.

Потврда мора бити потписана од стране одговорног лица издаваоца и оверена печатом. Из потврде се мора јасно видети врста и вредност изведених радова за сваку врсту радова.

XV СПИСАК ЗАПОСЛЕНИХ ИЛИ АНГАЖОВАНИХ ЛИЦА

За партију број_____

Р. Бр.	Име и презиме лица	стручна спрема	радно место
1.			
2.			
3.			
4.			
5.			
6.			
7.			
8.			
9.			
10.			

Напомене:
Образац попунити посебно за сваку партију.
Образац фотокопирати у случају већег броја података.
У прилогу доставити, у фотокопијама одговарајуће М обрасце и уговоре о раду или уговоре о допунском раду или уговоре о обављању привремених и повремених послова, из којих се недвосмислено може утврдити да су лица запослена или ангажована ког понуђача (за сва лица наведена у Обрасцу), као и копију личне лиценце за одговоног извођача радова и потврду да је лиценца важећа ***(само за партију број 5).***

XVI ОБРАЗАЦ ПОТВРДЕ О ОБИЛАСКУ ОБЈЕКТА

Министарство финансија - Управа за трезор,
_____, издаје
(*уписати назив објекта*)

ПОТВРДУ

Којом потврђује да је _____, *(уписати име и презиме),* у својству овлашћеног представника понуђача _____, *(уписати назив и седиште понуђача)* извршио обилазак објекта, Министарства финансија - Управа за трезор, у _____(*уписти назив/адресу објекта*).

Потврда се издаје у складу са захтевом из конкурсне документације за јавну набавку - Радови на инвестиционом одржавању објеката Министарства финансија - Управа за трезор, по партијама, ОП број 25/2017.

Име и презиме представника Наручиоца који је присуствовао обиласку/увиду:

_____.

У _____

Дана _____ 2017. године

Напомена: Понуђачу који је извршио обилазак објекта биће издата потврда на овом обрсацу, који понуђач доставља уз понуду.

XVII – ПРЕДМЕР И ПРЕДРАЧУН РАДОВА (за партије број 1-4)

Понуда број:_____ од _____године (уписати број и датум понуде) за јавну набавку радова: Радови на инвестиционом одржавању објеката Министарства финансија - Управа за трезор, по партијама, ОП број 25/2017.

Назив понуђача: _____
(уписати назив и седиште понуђача)

За партију/е број_____
(уписати број/еве партија)

Упутство за попуњавање Предмера и предрачуна:

Предмер и предрачун радова - Радови на инвестиционом одржавању објеката Министарства финансија - Управа за трезор, по партијама, ОП број 25/2017, понуђач попуњава у складу са овим упутством, као и упутством садржаном у обрасцу Предмера и предрачуна радова за сваку партију.

Цене по позицијама (јединичне и укупне) се исказују без ПДВ-а, док се цена са ПДВ-ом исказује у Рекапитулацији за сваку партију.

Све позиције из Предмера и предрачуна морају бити попуњене нумерички исказаним ценама без обзира да ли се цена односи на одређену количину или је треба дати паушално (уколико се ради о позицијама које немају вредност, мора се уписати "0,00", нису дозвољени знаци "/" или непопуњавање износа, као ни опција ,по рачуну“ и сл.).

Понуђач потписује и оверава печатом последњу страну Предмера и предрачуна радова за сваку партију, који је саставни део Уговора.

Уколико понуђачи подносе заједничку понуду, група понуђача може да се определи да Предмер и предрачун радова потписују и печатом оверавају сви понуђачи из групе понуђача или група понуђача може да одреди једног понуђача из групе који ће попунити, потписати и оверити печатом Предмер и предрачун радова.

Предмер и предрачун радова за партије 1-4 као саставни део конкурсне документације преузет је из Идејних пројеката.

ОПШТИ И ТЕХНИЧКИ УСЛОВИ

ОПШТИ И ТЕХНИЧКИ УСЛОВИ ЗА ИЗВОЂЕЊЕ ПРЕДВИЂЕНИХ ГРАЂЕВИНСКО-ЗАНАТСКИХ РАДОВА

Све одредбе ових техничких услова сматрају се саставним делом описа сваке позиције овог предрачуна. Предвиђене радове извести у потпуности према опису појединих ставки овог предрачуна, описа за поједине групе радова, техничком опису и другом.

Јединичном ценом сваке позиције трошкова обухватити све потребне елементе за њено формирање, тако да оне у погодбеном предрачуну буду коначне и то:

М а т е р и ј а л

Под ценом материјала подразумева се набавна цена главног, помоћног, везног материјала и слично, заједно са трошковима набавке, ценом спољњег и унутрашњег транспорта, без обзира на превозно средство које је употребљено, са свим потребним пратећим трошковима, утоваром, истоваром, складиштењем и чувањем на градилишту од кварења и пропадања, са потребном манипулацијом, давањем потребних узорака на испитивање итд.

Р а д

Вредност радова обухвата сав главни и помоћни рад свих потребних операција било које позиције предрачуна, сав рад на унутрашњем хоризонталном и вертикалном транспорту и сав рад око заштите изведених кострукција од штетних утицаја за време грађења.

П о м о ћ н е к о н с т р у к ц и ј е

Све врсте скела без обзира на висину и облик улазе у јединичну цену посла за које су потребне, да не би ометале нормалан ток радова, а у цени се такође рачунају демонтажа скела на градилишту. Јединична цена обухвата обавезне ограде, заштитне надстрешнице, прилазе, разупирање код земљаних радова, платформе за потребна пребацивања земље код већих дубина и сл. Одговарајућа позиција радова ценом обухвата прилазе и платформе за бетонирање конструкција, патосе мешалица, амортизацију скеле и помоћних конструкција за предпостављено време итд.

Сва потребна оплата, без обзира на врсту, улази у јединичну цену посла за који је потребна и не наплаћује се посебно.

Код оплате подразумевају се и сва потребна подупирања и укрућења, демонтажа, чишћење и слагање. Уједно у цену неке позиције бетонирања улази и квашење оплате пре бетонирана,односно неговање бетона квашењем и заштитом од атмосферилија. По завршетку бетонирања, после потребног времена сва оплата се има скинути, очистити,сортирати и припремити за поновну употребу и однети са градилишта после завршетка радова.

О с т а л и т р о ш к о в и и д а ж б и н е

На јединичну цену радне снаге извођач радова зарачунава свој фактор који се формира на бази постојећих прописа и инструмената као и сопственим особеним начином привређивања извођача радова (разни порези, камате, такса, осигурање, зарада, фондови, основна средства, плате и тд). Поред тога фактором извођач обухвата следеће радове који му се неће посебно плаћати било као предрачунске ставке или накнадни рад и то:

- све хигијенско-техничке заштитне мере за личну заштиту радника и заштиту на објекту и околине као (ограде, мостове, надстрешнице, разне помоћне и санитарне објекте и др.),
- заштите постојећег зеленила на градилишту, трошкове рада механизације или најамнине позајмљене ако није из сопственог погона,
- сва обележавања пре почетка ископа и касније при изради објекта,
- чишћење и одржавање реда на објекту за време извођења радова, са одвозом смећа, шута и отпадака уз напомену да се завршно чишћење обрачунава као посебна позиција,
- сва потребна испитивања материјала и прибављање одговарајућих атеста, нарочито за бетон, цемент, креч, опеку,песак, шљунак, испитивање инсталације димњака, вентилације и исправности истих,
- уређење грађевинског земљишта и простора око објекта које је коришћено за градилиште, без остатака материјала, отпадака, трагова прекопавања и трагова помоћних зграда,
- обезбеђење услова за ускладиштење материјала и алата кооперанта, занатлија и инсталатера,
- евентуална заштита објеката (конзервирање) у екстремним условима.

Уколико се изградња објекта наставља у току летњег и зимског периода извођач је дужан објекат заштитити од пропадања и смрзавања, а све остећене делове од мраза и сл. да пре наставка радова поправи и доведе у ред о свом трошку.

М е р е и о б р а ч у н

Уколико у појединој ставци није дат начин обрачуна радова придржавати се у свему према важећим прописима грађевинарства или техничким условима за извођење завршних радова у грађевинарству.

О с т а л о

Уколико извођач за време обављања земљаних радова наиђе на археолошке остатке дужан је да се придржава прописа о чувању таквих налаза и да одмах извести надзорног органа и надлежне институције.

Ако се за време извођења земљаних радова наиђе на било какве познате или непознате инсталације морају се заштитити од оштећења и одмах известити надзорни орган и надлежне институције, ради доношења одлуке о њиховом уклањању или измештању.

Сав употребљени материјал мора бити квалитетан и треба да у потпуности одговара условима и одредбама ЈУС - а.
Сви радови морају бити изведени по важећим техничким, прописима, солидно, савесно и квалитетно.
Сав остали рад и обавезе, који нису поменути регулишу се у духу Закона о изградњи инвестиционих објеката и осталих прописа који регулишу ту материју, важећих стандарда и просечних норми у грађевинарству.

Н а п о м е н е :
Уколико инвеститору и извођачу радова неки ових услова не одговарају у својим појединим одредбама због тржишних и других разлога, онда ће се примењивати одредбе потписаног Уговора о извођењу радова, а на основу постојећих прописа.

II.- ЗИДАРСКИ РАДОВИ
О п ш т и о п и с
Сав материјал потребан за извођење радова донети благовремено на градилиште. Припремљени материјал за зидање мора бити квалитетан, а израда стручна.
О п е к а : Опека мора бити машинска, добро печена, прописаног формата са дозвољеним одступањима димензија,без креча и шалитре, прописно порозна. Позицијама ће се одредити враста опеке-пуна, шупља, гитер, гитер фасадна, пуна фасадна, блокови од глине, гитер блокови. Комплет употребљена опека мора одговарати захтевима југословенског стандарда ЈУС Б.Д1. 011, ЈУС Б.Д1.014, Б.Д1.015.
П е с а к : Песак мора бити чист, оштар, без органских примеса и муља, по ПТП - 7 (Сл. лист СФРЈ бр. 32/47).
К р е ч : Креч мора бити печен, правилно и добро угашен и одлежан 30 дана за зидање, а 8 недеља за малтерисање, вода чиста и бистра без икаквих примеса муља и органских састојака.
Ц е м е н т : Треба да одговара прописима датим у општем опису за бетонске радове ЈУС Б.Ц1.011 и ЈУС Б.Ц1.012.
Малтер справљен по предвиђеној размери, добро мешати, очистити од грудви а за малтерисање и сејати кроз сито.
З И Д А Њ Е:
Зидати чисто у хоризонталним редовима са правилним везама и са озиданим површинама и ивицама равним и вертикалним под виском. Спојнице морају бити добро заливене малтером, а малтер у спојницама не сме бити дебљи од 1 цм. Споља фуге оставити празне 1.5-2 цм за везу малтера приликом малтерисања зидова. Код зидања на врућини и при зидању у цементном малтеру опеку и блокове квасити водом. Нарочиту пажњу треба обратити на зидање завршетака ивица и зидова између станова. При зидању оставити отворе према зидарским мерама и водити рачуна о узиђивању појединих грађевинских елемената. У цену зидања улази израда отвора и жљебова за инсталације водовода, канализације, машинских инсталација и електроинсталација. Зазиђивање - затварање ових жљебова и отвора било опеком било рабицом или на други начин, не плаћа се посебно. Ценом за зидање обухваћена је и набавка и узиђивање разних пакница потребних за учвршћење столарских отвора и за лимарска опшивања и посебно се неће плаћати. За преградне зидове од
1/2 опеке испустити везу из масивних зидова у сваком четвртом реду за 1/2 опеке. За преградне зидове на кант, оставити у масивним зидовима жљебове од 1/2 опеке у сваком другом реду преградног зида. За преградне зидове од 1/2 опеке или тање извести серклаже прописаних чврстоћа и арматуре по условима стабилности и захтева за одговарајуће трусно подручје.
М А Л Т Е Р И С А Њ Е:
Малтерисање вршити тек кад се зидови осуше и зграда слегне. Зидови пре малтерисања морају бити чисти, а фуге удубљене да се малтер може добро примити. Пре малтерисања зидове наквасити нарочито код цементног малтера. Уколико на зидовима избије шалитра, то четком треба очистити и опрати раствором соне киселине у води у размери 1 : 10, а о трошку извођача. Малтерисање вршити у два слоја грубо и фино. Фини слој малтера наноси се кад се први груби слој добро осуши.
Зидови од бетона малтерису се продужним или цементним малтером с тим што се површина предходно очисти од малтера и прашине, опере водом и испрска цементним млеком. Малтерисање фасаде не сме се изводити пре завршеног и осушеног унутрашњег малтерисања. Омалтерисане површине морају бити равне без таласа а састави прецизни, оштри и прави.
Израда потребних скела и прилаза скелама, заштитних ограда за скеле као и њихова демонтажа по извршеном послу улази у јединичну цену зидања или малтерисања.
О Б Р А Ч У Н
Отвори за врата и прозоре одбијају се са надвратницима и напрозорницама, а прозорски зуб и шлицеви, жљебови улазе у кубатуру по целој дебљини зида.
За малтерисање обрачун вршити на начин како је то предвиђено у грађевинским нормама, уколико то није односним позицијама другачије назначено. У цену урачунати сав потребан материјал и рад за извођење појединих позиција, израду радне и фасадне скеле уграђивање свих пакница, працни и анкера за столарију и браваријy, извођење свих отвора и шлицева за инсталације, крпљење, рабицирање и малтерисање свих отвора после проласка инсталација, малтерисање споја керамичких плочица са малтером дела зида изнад, редовно прикупљање и изношење шута ван градилишта у току извођења радова.

III.- БЕТОНСКИ И АРМИРАНО БЕТОНСКИ РАДОВИ

О п ш т и о п и с

Сви бетонски и армирано - бетонски радови са оплатом морају се извести у свему према техничким прописима за бетон (Сл. лист СРЈ бр 11/87) и према техничким условима за извршење радова од бетона и армираног бетона и према статичком прорачуну и детаљима арматуре.

Пре бетонирања темеља треба да су ископи, оплата и арматура прописно припремљени, а материјал за бетонирање у довољним количинама допремљене на градилиште.

Материјал треба да подлеже захтевима ЈУС-а Б.Ц8.020, Б.Ц8.023, Б.Ц8.024, ЈУС-а У.М1.014, Б.М8.020, У.М8.050, У.М8.052, итд.

А г р е г а т : За справљање бетона употребити постојан и чист агрегат природне мешавине или одређене гранулације,према захтевима марки бетона, довољно цемента, одређеног квалитета, а воде само толико да се омогући обрада бетона. Правилно мешање и уграђивање изводи се машинским путем. Агрегат несме садржати земљане ни органске састојке, нити друге примесе штетне за бетон и арматуру. Ако муљевити састојци пређу прописану границу од 2% тежине извршити прање агрегата. Природна мешавина шљунка може да се употреби само за неармиране конструкције МБ -10 и МБ - 15, за све остале конструкције мора се употребити агрегат у фракцијама. За справљање натур бетона употребити агрегат који садржи највише 1% честица ситнијих од 0.02 мм. Извођач је дужан да поднесе на увид атесте о квалитету агрегата старе највише 6 месеци и да проверава површинску влажност агрегата.

Ц е м е н т : Употребити портланд цемент који одговара важећим прописима - свеж од признатих домаћих фабрика, без грудвица по потреби испитан у Институту за испитивање материјала (ЈУС Б.Ц1.010 и Б.Ц1.011). на градилишту га држати сложеног на дашчаној подлози (изнад земље бар 20-30 цм). приликом извођења једне бетонске конструкције не смеју се употребити две различите врсте цемента. Вода не сме бити загађена гасовима, угљеним хидратима и мастима. Због потребног квалитета бетона и пројектоване чврстоће строго водити рачуна о водоцементном фактору.

О п л а т а : Оплата и подупирачи морају бити од здраве чамове грађе, солидно постављени, укрућени и оплата довољно подупрта, да се не би извила или попустила у неком правцу. Сва подупирања извести чврсто и на тврдој подлози.

Унутрашња површина оплате мора бити без оштећења како би се добиле довољно равне бетонске површине и оштрих ивица. Израђену оплату са подупирањем пре бетонирања мора статички контролисати извођач и обавезно примити надзорни орган. Пре почетка бетонирања оплату очистити од иверја, прашине и трешцица, евентуалне шупљине заштитити и водом оплату наквасити.

А р м а т у р а : Постављена према статичком рачуну и детаљима арматуре мора бити очишћена од слојева грубе рђе, правилно постављена, савијена и међусобно жицом повезана.

При справљању бетона машинским путем пазити на правилно дозирање агрегата Бетонску масу употребити одмах после њеног справљања, водећи рачуна да приликом транспорта и сипања не дође до сегрегације бетона. Набијање вршити машинским путем- електричном превибратором и при томе водити рачуна да се не поремети правилан распоред арматуре. Веће комаде шљунка или туцаника треба одбацити од оплате унутар бетонске масе, да не остану шупљине након скидања оплате. Између оплате и арматуре ставити подметаче од отпадака гвожђа, да арматура садржи предвиђено одстојање од оплате. По завршеном бетонирању, конструкцију заштитити од утицаја сунца (квасити водом 3 пута дневно у року од 3 дана) ветра и мраза (кровном лепенком или даскама). Строго водити рачуна да за време везивања цемента не дође до потреса скеле, јер тада створене пукотине не могу се поправити.

Скидању оплате посветити нарочиту стручност и пажњу да се не оштети конструкција. Скидање се врши у роковима који су одрђени прописима и то уз дозволу надзорног органа, обзиром да све то зависи од временских услова, распона и врсте конструкције. Уколико се при скидању оплате ипак покажу гнезда са крупним шљунком или арматура незаштићена бетоном извођач мора обавестити надзорног органа и уз његову дозволу,а о свом трошку затворити цементним малтером. Прекид и настављање бетонирања вршити по техничким прописима. Бетонске површине на које се наставља бетонирање, морају се брижљиво очистити, поквасити и опрати чистом водом. Делови оштећени мразом морају се одстранити. Код зидова и темеља у случају прекида бетонирања настављање вршити степенасто према упутствима надзорног органа.

При извођењу важних делова бетонске конструкције морају се узимати пробне коцке и слати Заводу за испитивање материјала да би се преконтролисала тражена марка бетона. Узорци се узимају у присуству надзорног органа из саме конструкције након што је прошао хоризонтални и вертикални транспорт.

Евиденцију и испитивање вршити по прописима.

Натур бетоне и монтажне елементе изводити према прописима, опису, детаљима и захтеву пројектанта. Без обзира на условљени квалитет оплате или специфицности израде јединична цена готовог бетона обухвата одговарајуцу оплату. Ови бетони раде се обавезно са најмање 300 кг цемента на м3 бетона.

VI. ПОКРИВАЧКИ РАДОВИ

О п ш т и о п и с

За извођење и обрачун ових радова важе у свему Општи услови за извођење грађевинских и грађевинско-занатских радова.

Подлога за постављање покривача мора бити равна, како би покривач налегао на исту целом својом површином, без гибања. Гребени и слемена морају да буду равни и без таласа.
Извођење радова извршити стручном радном снагом и првокласним материјалом, који по квалитету одговара постојећим прописима и стандардима. Квалитет материјала документовати, пре употребе, атестима Завода за испитивање материјала, а у свему према појединим позицијама предрачуна.
Извођач сноси пуну одговорност за квалитет изведених радова и употребљеног материјала.
Отвори испод 3,00 м2 неће се одбијати од површине покривача, међутим, покривање грбина, слемена и увала, за одређене покриваче, неће се засебно плаћати и обрачунаваће се у квадратуру покривача.
Плаћа се све готово по м2 покривене површине крова, мерено по нагибу.

VII. ИЗОЛАТЕРСКИ РАДОВИ

О п ш т и о п и с

Све позиције изолатерских радова морају бити извршене стручно, квалитетно и у свему према опису и погодбеној документацији.
Само они радови који су изведени прописно и у квалитету који је прописима и пројектом предвиђен и захтеван или уобичајено очекиван, узеће се у обрачун.
Накнадним радовима сматраће се они радови за које наручилац буде издао писмени налог.
Изолатерски радови могу се изводити само са стручном радном снагом специјализованом за ту врсту послова, са одговарајућим алатом и са материјалом који у свему одговара техничким прописима, нормативима и стандардима.
Ови радови се могу урадити и према детаљима извођача уколико их инвеститор, главни пројектант и наручилац прихвате као боље решење.
Извођач је дужан да пре почетка радова достави наручиоцу-инвеститору атесте за све материјале које намерава да набави и употреби при извођењу својих радова. Атести морају бити издати од стране установа овлашћених за ову врсту радова, и не смеју бити старији од једне године почев од дана издавања атеста до дана када је извођач отпочео са извођењем ових радова на објекту.
За оне материјале који нису дефинисани важећим југославенским стандардима извођач је дужан да прибави атесте који адекватно одговарају својој намени и издати су од овлашћених установа.
Гарантни рок за све уговорене позиције изолатерских радова, осим за термо и хидро изолацију равних кровова, одређује се по важећим законским прописима.
За израду термо и хидро изолације равних кровова, проходних и непроходних тераса одређује се у трајању од 10 (десет) година, рачунајући од дана добијања употребне дозволе за објекат.
Сходно датој алтернативи условљава се посебна обавеза специјализованог извођача свих изолатерских радова на равним крововима да:
- изолатерски радови морају бити изведени у свему према исправним детаљима, у складу са важећим прописима, упуствима и исправним начином рада, по времену које погодује извођењу тих радова, или уз адекватну заштиту у случају наглих временских промена, или у случају да дође до непогоде,
- сви грађевински или занатски радови који предходе изолатерским радовима или могу својим извођењем оштетити изолацију морају се извршити пре ових и то према одговарајућој технолошкој секвенци и то према предвиђеном, усаглашеном и прихваћеном редоследу,
- пре почетка извођења изолатерских радова мора се проверити и констатовати исправност већ извршених грађевинско -занатских радова који би могли утицати на квалитет и трајност изолатерских радова,
- допремљени материјал мора бити исправан, без оштећења или умањеног квалитета иначе се не сме уградити.
Извођење изолатерских радова мора бити тако да поједини делови и слојеви изолације у потпуности одговарају својој намени, квалитету и дуготрајности.
Изолациона заштита не сме се полагати на бетонске подлоге ако процес везивања није завршен. Припрема подлоге мора бити извршена у потпуности, нарочито да чишћење буде детаљно, све честице прашине уклоњене, евентуалне мрље од масти, уља киселина одстрањене хемијским путем и испране водом. У време почетка извођења изолатерских радова подлога мора бити сува.
Уградња битуменских трака, извођење преклопа, начин наношења и дебљина врућих намаза као и број слојева обавезно извести према пројекту и опису, а све детаље који се односе на пароотпариваче, дилатационе траке, завршетке холкела и њихова димензија обавезно се раде према детаљима и упутствима без икаквих одступања.
Све битуменске траке морају имати декларисану количину битумена и тежину улошка по м2 површине.
За хидроизолацију крова и свих спољњих површина (дихтовање пролаза и уласка инсталационих цеви у објект) употребити материјале за које је атестом доказана могућност коришћења од - 18 до + 35 оС.
Све радове на равним крововима извести према важећим прописима и усвојеној документацији и детаљима.
На месту продора зидова, надзидака, решетки, сливника, вентилационих канала и цеви, олука, дилатација, извести правилну обраду хидроизолације према приложеним детаљима.
Пре почетка извођења било које од уговорених позиција изолатерских радова, подлога се мора отпрашити и добро и пажљиво очистити од свих нечистоћа, независних честица прашине, евентуалних разних мрља од уља, масти, киселина и друго. Уколико се не очисте и не отклоне, ове нечистоће ће образовати међуслој између подлоге и предвиђене изолације, и на тај начин спречити њихово чврсто повезивање. Осим тога, уља и масти растварају битуменске материје,те убрзавају слабљење и пропадање изолације и угрожавају њену

непропустљивост, стога, чишћење подлоге обавити, по могућности, индустријским усисивачем за прашину, а затим опрати раствором каустичне соде и воде, или неким другим ефикасним и одобреним средством, потом подлогу обавезно опрати водом без обзира на порекло нечистоће и на суву површину нанети основни премаз.
Армирано-бетонска конструкција преко које ће се изводити изолациони радови, мора бити сува и добро очишћена и прво се мора премазати хладном битуменском емулзијом.
Основни премаз изводи се хладним и течним материјалом како би премаз што боље пенетрирао у поре и у најситније шупљине у подлози. Након наношења хладног битуменског премаза, разређивач испари, а на подлози остаје депонован танак слој битумена непромењеног састава са карактеристикама које је битумен имао још пре него што је употребљен за производњу хладног премаза. Циљ основног премаза је да продирањем у подлогу конзервира површину конструкције. Основни премаз мора бити отпоран на промене температуре и атмосферске утицаје, не сме се изводити на температури испод +8 оС, нити по кишном и влажном времену.
Холкери се обрађују заједно са изолацијом, морају бити добро залепљени за подлогу, сем на местима предвиђеним за отпаривање.
Основни премази са материјалима на бази органских растварача изводе се на температури преко +5о Ц, а на бази емулзија на температури преко +10о Ц
Пре израде заштитног слоја хидроизолација се не сме оптерећивати нити се смеју изводити остали грађевинско-занатски радови.
Израда кровне хидроизолације мора бити поверена специјалистичкој фирми овлашћеној за ову врсту радова која ће за све хидроизолатерске радове дати извођачку гаранцију на материјале и детаље. Извођач је дужан да прибави тражене атесте овлашћених института СРЈ и достави на оверу пројектанту детаље изолације које ће уграђивати.
Термоизолациони материјали морају да имају декларисани коефицијент топлотне проводљивости, одговарајућу чврстоћу на притисак, постојаност на високе температуре и атмосферске утицаје, одговарајућу количину влаге (сувоћу), водоодбојност, непроменљивост запремине и облика, декларисану запреминску масу, да се лако обрађују и уграђују, као и декларисану финалну заштиту.
Полистирол (стиропор) мора да има запреминску масу већу од 20 кг/м3, да буде самогасив и одлежао најмање 90 дана, не сме упијати воду, уграђује се у конструкцију где не делују трајно температуре веће од 60оС или краткотрајно, при уграђивању 140оС Рачунати коефицијенти топлотне проводљивости су за полистирол □= 0.041 W/мК
Минерална вуна се израђује у виду тврдих и полутврдих и меких плоча, различите запреминске тежине. На објекту су примењене за зидове и изолације на плафону плоче тежине 100 кг/м3 а за пливајуће подове и изолације пода на тлу плоче тежине 200 кг/м3.
Рачунати коефицијенти топлотне проводљивости су за минералну вуну □= 0.041 W/мК.
Екструдирани стиропор (стиродур) мора да буде самогасив, не сме упијати воду. Рачунати коефицијенти топлотне проводљивости су за стиродур □= 0.035 W/мК.
Јединична цена обухвата вредност транспорта, материјала, алата, горива, чишћење свих подлога, рад и радна снага,заштита градилишта, чишћење и предаја завршних радова.
Такође јединична цена обухвата све трошкове специјализованих Института за испитивање материја око прибављања доказа квалитета употебљених материјала.

IX.- ЛИМАРСКИ РАДОВИ

О п ш т и о п и с

За све лимарске радове употребити квалитетан материјал, а извођење вршити на равној подлози и према детаљима.
Делове лимарије код којих је то могуће израдити у радионици и готове донети на градилиште и монтирати. Појединачни делови морају се повезивати тако да се лиму омогући дилатирање. Сва лемљења код поцинкованог лима морају се вршити чистим калајем. Сви гвоздени делови који долазе у додир са површином поцинкованог лима морају бити поцинковани. Спојеве управне на правац пада воде израдити у виду дуплог положеног фалца. Уз зидове лим положити најмање 10 цм а ивицу увући под малтер или увући у спојницу и притегнути кукама. Код олука спојити покривач и олук у покретни спој.
Сва потребна мерења вршити пре кројења, у току рада и по завршеном послу.
Код подлоге од бетона, опеке или малтера испод лима положити слој кровне хартије, што треба обухватити ценом лима.
У цену је урачунат сав материјал, рад, алат и транспорт материјала и готових делова као и уклањање нечистоће настале током рада.
Мере контролисати на лицу места.
Ценом обухватити бојење поцинкованог лима.
Сва спојна средства су од гвожђа легираног бакром.

X.- СТОЛАРСКИ РАДОВИ

О п ш т и о п и с

Сву столарију радити од суве квалитетне грађе без прслина и црвоточина, испадајућих чворова и пукотина, потпуно правих и оштрих ивица, чисте и глатко изрендисане површине.

Столарија се мора кројити тек после прегледа радионичких нацрта и детаља и споразумевања са пројектантом, детаљним прегледом описа и шема, затим пријема радионичких цртежа које је израдио извођач.

У н у т р а ш њ а с т о л а р и ј а

Ради се од четинарске грађе, тврдих лишћара, егзота или индустријских материјала типа медијапан, МДФ и сл..

Конструкција, склоп, начин отварања и уграђивања, оков, обрада и др. дати су шемама и описом сваке поједине позиције.

Квалитет унутрашње столарије мора да одговара захтевима ЈУС-а Д.Е1.011, Д.Е1.020, ДЕ1.025, Д.Е1.027, Д.Е1.028, Д.Е1.040, Д.Е8.001.

Квалитет шпер плоча мора да одговата захтевима ЈУС-а Д.Ц5.021, Д.Ц5.042.

Квалитет плоча иверице је према ЈУС-у Д.Ц.021, Д.Ц5.031, Д.Ц5.032, Д.Ц5.033, Д.Ц5.034, Д.Ц8.100, Д.Ц8.102, Д.Ц8.104, Д.Ц8.106, Д.Ц8.107, Д.Ц8.108, Д.Ц8.110, Д.Ц8.111, Д.Ц8.112, Д.Ц8.113, Д.Ц8.114.

Квалитет влакнастих плоча мора да буде према ЈУС-у Д.Ц5.022, Д.Ц5.024, Д.ц5.025.

О к о в

Мора да омогући лако отварање и квалитетно затварање из просторије да онемогући отварање споља (да издржава притисак од 100 кПа/м2), да буде заштићен од корозије и да одговара естететским захтевима.

М а т е р и ј а л з а з а ш т и т у

Китови морају да буду брзовезујући (да очврсну 5-8 мин. после наношења), не смеју да мењају запремину по сушењу, да омогући брушење брусним папиром после 1/2 часа сушења. Сресства за китовање морају да се лако наносе, да се изравнавају, да добро попуњавају поре, да се у слоју 40-50 микрона брусе и то папиром Но 150-180.

Столарија која се финализира безбојним поступком на сме се китовати.

Средства за импрегнацију морају да добро продиру у поре дрвета и да се брзо суше, да дрво од њих не бубри, да поседују моћ регулисања влаге, да су фунгицидни, дебљина 25-30 микрона, да се брусе папиром Но 100. Боје и лакови за бојење и финализацију треба да се добро и лако наносе и брзо суше, да су еластични, прозирни (за безбојне лакове), да су отпорни на атмосферске утицаје, да су у одговарајућој дебљини (34-45 или 35-40 микрона) и да се могу брусити папиром Но. 180-220. Завршни слој мора да има сјај по Ланге-у, тврдоћу по WАРД-у, еластичност по Ерцхен-у, добру отпорност на светлост, воду и прање. Опис обраде према молерско-фарбарим радовима.

Спојни и монтажни материјали морају бити одговарајућег квалитета. Ако се столарија уграђује стандардно мокрим поступком путем шрафљења за пакне, предходно се мора извадити чеп из дрвета, оквир причврстити одговарајућим завртњем и поново чеп туткалом залепити на првобитно место. Пакне, штокови и све везе са зидом морају бити убетониране по целој ширини и висини зида.

З а с т а к љ и в а њ е

Сва столарија која треба да се застакли мора бити предходно анпасована, очишћена од малтера и друге нечистоће.

Стакло за застакљивање мора бити безбојно, провидно, без таласа, мехурића и мрља.

Код застакљивања столарије стакло увек изрезивати за 2-3 мм мање, по дужини и ширини, него што је дужина и ширина фалца, како због рада материјала не би дошло до пуцања стакла. Квалитет стакла мора да одговара ЈУС-у Б.Е1.011, Б.Е1.050, Б.Е1.080.

Застакљивање прозорских крила и врата вршити на столу, а у цену урачунати скидање и вешање крила, јер се исто неће посебно плаћати.

Стакла поставити у за то предвиђене жљебове и учврстити на предвиђени начин. Причвршћивање лајснама вршити закуцавањем месинганим ексерима, а ако се врши гитовањем претходно укуцати троугласте лимене причвршћиваче.

Месингане ексере или лимене причвршћиваче закуцавати на сваких 25 цм, тако да крајњи не буду даље од 8 см од сваког угла. У случају да се причвршћивање стакла врши металним лајснама исте шрафити одговарајућим шрафовима. Пре фиксирања стаклених површина путем лајсни сва стакла дебљине преко 4 мм дати у посебним гуменим лежиштима олучастог пресека и то по целом обиму и тек онда поставити у жљебове. Уколико то није потребно из акустичких разлога може се уместо гумених лежиста употребити и пластични кит. Код употебе пластичног кита жљеб пре полагања стакла премазати фирнајсом и китом у дебљини 2-3 мм. па тек онда на тај слој положити стакло и нанети кит који ће стакло држати.

Пројектовану столарију урадити у свему према детаљима, описима и упуствима. Све мере из шеме столарије са плановима, извођач мора преконтролисати на лицу места - на градилишту.

Јединичном ценом обухватити сав рад и материјал, и то следеће:

- грађу према траженом квалитету, оков, материјал за заштиту, спојни и монтажни материјал, застакљивање,
- узимање тачних мера,
- довод електричне енергије до радног места,
- алат за монтажу,
- давање узорака,
- заштита од оштећења до примопредаје,
- заштита од оштећења других радова,
- мере ХТЗ,
- доношење свог материјала, одношење и чишћење.

XI.- БРАВАРСКИ РАДОВИ

О п ш т и о п и с

Пре приступања израде браварије, извођач ових радова мора се са пројектантом споразумети о свакој позицији и сваком техничком детаљу са пројектантом, како би се тачно утврдиле димензије, констукција, израда и обрада, оков као и начин монтаже.

Начелно браварија се може поделити у две основне групе: браварија израђена од алуминијумских профила - кутија и браварија урађена од гвоздених профила и равног савијеног лима.

Све браварске радове урадити стручно и солидно по детаљима, нацртима или по детаљима произвођача, за која је потребно приложити потребне атесте. Израђени делови мериће се у радионици у присуству надзорног органа.

Сви спољњи елементи морају да задовоље услове ЈУС-а Д.Е8.193. Профили од алу материјала су следећих карактеристика по нашим пропиусима и по ДИН-у:

- сировина за алу профиле Ал.Мг.Си-05,
- затезна чврстоћа мин Ф=22 кП/мм2, према ЈУС Ц.Ц3.120, Ц.Ц2.100, Ц.Ц3.200
- видне површине по ДИН-у 17612,
- елоксажа 20 - 25 микрона - анодно бојење уједначено са нијансама неприметивим за око,
- тврдоћа и постојаност по ДИН-у 17611,
- тон елоксаже према тону усвојеног узорка.

ПВЦ - С п о љ н а б р а в а р и ј а

Ради се од високоотпорних, тврдих, ПВЦ профила са металним ојачањима и прекидом термичког моста (типа “Рехоу”или одговарајуће), боја по избору пројектанта.

Конструктивна својства готовог производа морају испуњавати следеће услове:

- Отпорност на све могуће трајне деформације од савијања, увијања и витоперења при нормалном руковању.
- Да издрже притисак симулираног ветра при институт-ском испитивању од 0.80 кг/м без икаквих трајнијих деформација.
- Да прозорска крила имају довољан број места закопчање у шток као безбеђење од могућих деформација при јачим ветровима.
- Да конструкција браварије, а нарочито крила, буду усклађена са димензијама отвора и дебљином стакла како не би долазило до пуцања стакла због деформација крила или температурних разлика.
- Спојеви конструктивних елемената морају бити повезани без употребе завртња, а завртњи се могу употребити као регулирајући делови и морају бити заштићени од корозије.
- Алуминијумски профили оквира и крила прозора и врата морају имати антитермички мост.
- Употребљени оков и механизам за отварање и затварање морају да буду првокласни (према усвојеном прототипу) и да омогућавају перфектно функционисање прозора у положају затварање, отварање око хоризонталне и вертикалне осовине.
- Ручица за повлачење прозора и врата мора бити тако конструисана да омогућава лако отварање крила и да је приближна тону елоксаже алуминијских профила.
- Својства готове и уграђене браварије у погледу пропустљивости и заптивних средстава морају да испуњавају следеће услове:
- коефицијенти пролаза топлоте фасадних елемената не сме да пређе вредност к = 3.0 W/м2 К,
- примењени профили, конструкција и прецизност израде морају да обезбеђују оптималну непропустљивост,
- заптивни материјал - траке морају да буду и на крилу и на раму - двоструко дихтовање.
- Застакљивање крила фасадне браварије извршити термоизолирајућим стаклом 4+12+4 мм или 6+12+6 мм. Пуњење мешавином гасова Ар и СФ6.
- Стакло мора да буде равно без таласа са спектром пропустљивости до 90%.
- Анкеровање прозора и врата врши се у бочне фасадне елементе, довољним бројем анкера одговарајуће јачине и са антикорозивном заштитом.
- Произвођач браварије се бавезује да презентира пројектанту радионичке детаље браварије на сагласност, прототип и атесте издате од стране једног од овлашћених Института за испитивање материјала.
- Код остваривања веза алуминијума са осталим материјалима водити рачуна о међусобној компатибилности да не дође до феномена електрогалванске струје (произвођач мора да приложи документацију о електронском потенцијалу примењених материјала као и доказ њихове компатибилности).

Сву алуминијску брававрију донети на градилиште заштићену. Заштиту скинути тек по завршетку осталих радова.

Сву црну брававрију донети на градилиште минизирану и по завршеној монтажи још једном минизирати и обојити па лакирати, а што се обухвата јединичном ценом, ако то није издвојено у молерско-фарбарским радовима.

Монтажа појединих делова на градилишту мора се извршити стручно и савесно, готови монтирани комади морају бити тачно у положају како је то предвиђено пројектом, односно у вертикалном или хоризонталном положају. Везе појединих елемената вршити варењем, хефтовањем, закивањем закивака или заваривањем, већ према детаљу, упуству или детаљу произвођача.

Сви заварени делови варе се по целој дужини саставка и морају бити без неравнина и грбина, глатки и спремни за фарбање, а шавови морају бити стругани машинским путем. Делови не смеју бити искривљени или изубљени.

Спој браварије и зида - конструкције заштитити тио китом, фугу обострано затворити лајсном од савијеног лима 30/30 мм.
Обрачунава се и плаћа по комаду све готово како је то напред наведено или по килограму, што се уз сваку позицију исказује. Уз сваку позицију дати опис којим су обухваћене специфичности које се односе на ту позицију као и начин обрачуна

XIV.- ФАСАДЕРСКИ РАДОВИ
О п ш т и о п и с
Фасадерске радове могу да врше само специјализована предузећа или погони, према одредбама 'Техничких услова за извођење завршних радова у грађевинарству' и ЈУС У.Ф2.010.
Пре почетка радова извођач је дужан да провери подлогу и упозори надзорног органа на евентуалне недостатке.
Сви примењени материјали морају да одговарају одредбама ЈУС-а или да буду атестирани од стране овлашћене организације за намену за коју се користе. Извођач је дужан да на захтев инвеститора приложи тражене атесте. Уколико је за неку позицију рада предвиђен материјал који по својим својствима и намени не одговара, извођач је дужан да на то упозори надзорног органа. Ако извођач угради материјал слабијег квалитета од уговореног, дужање да о свом трошку одстрани неквалитетне радове и изведе радове квалитетно.
М а л т е р
мора да одговара одредбама ЈУС-а У.М2.012.
Ц е м е н т
мора да одговара одредбама ЈУС-а Б.Ц1.015.
К р е ч
мора да одговара одредбама ЈУС-а Б.Ц1.020.
П е с а к и ш љ у н а к
мора да буде једар и чист, гранулометријски састав према потреби намене, шљунак најкрупнији пречника 8 мм.
К а м е н и а г р е г а т
мора да буде једар и чврст, постојане боје, отпоран према атмосферилијама, гранулометријски састав и боју агрегата одређује пројектант.
А д и т и в и
морају да буду по одредбама одговарајућег ЈУС-а.или атестирани.
Б о ј е - п и г м е н т и
морају да буду отпорне према атмосферилијама, фино млевене.
В о д а
мора да буде чиста, према прописима за бетон.
П л а с т и ч н и м а л т е р и
морају да буду отпорни према атмосферилијама и светлу, постојаног тона, постојани на мраз, незапаљиви, водонепропусни.
С р е д с т в а з а и м п р е г н и р а њ е
морају да буду одговарајућег квалитета, оригиналне производње.
Ф а с а д н е б о ј е и р а с т в а р а ч и
од синтетских смола морају да буду отпорни на атмосферилије и утицај хемијских агенаса из ваздуха, постојане на светло. Тон мора да буде уједначен без сјаја.
Д и с п е р з и в н е б о ј е з а ф а с а д у
морају да буду отпорне на атмосферилије и прање водом.
К и т м а с а
мора да буде постојане запремине и да добро пријања за подлогу. Сви радови се изводе преко чврсте, чисте и суве подлоге. За радове за које се ради основни слој -грунд претходно се припреми подлога, на зиду од опеке се чисти малтер до дубине од 1 цм. подлге до бетона се орапави пиковањем, кваси и прска ретким цементним малтером.
На подлогу се наноси цементни или продужни малтер, зависно од врсте обраде (вестачки камен, кулијер, пластични малтер). Пре наношења пластичних малтера подлогу треба импрегнисати. Фасадне боје се премазују преко суве и стабилне подлоге.
Фасадерски радови се не смеју изводити док трају падавине, када је температура ваздуха нижа од -3 оС -5 оС (зависно од врсте рада), или када је површинска температура подлоге већа од 35 оС. Извођач је дужан да на захтев пројектанта изведе узорак величине 0,5м.
Јединичном ценом треба обухватити:
- сав рад и материјал на изради фасадерских радова,
- узимање свих мера и обрачун радова,
- коришћење машина, алата и опреме,
- погонски материјал,
- израду евентуално потребних шаблона,
- сав спољни и унутрашњи транспорт и пренос везан за фасадерске радове,
- израду, монтажу и пренос лаких покретних скела,
- чишћење и припрему подлоге, исправљање мањих неравнина у подлози

- примену свих ХТЗ мера;
- чишћење свих површина И градилишта од отпадака који су проистекли извођењем фасадерских радова
- мере заштите других радова од извођења фасадерских радова
- евентуаллне поправке у гарантном року.

Обрачун радова ће се вршити по м2 или м уз развијање профила, што ће бити прецизирано сваком позицијом.

XV.- МОЛЕРСКО-ФАРБАРСКИ РАДОВИ

О п ш т и о п и с

Молерско-фарбареске и тапетарске радове може да обавља само специјализовано предузеће или погони, према техничким условима у складу са ЈУС У.Ф2.013, ЈУС У.Ф2.014. Сав употребљени материјал мора да одговара захтевима ЈУС-а, а за материјале који нису обухваћени потребно је прибавити атесте. Извођач је дужан да примени материјал који одговара месту и условима уградње, боје и пигменти морају да буду отпорни на светлост. Сви спољни премази отпорни на атмосферилије. Уколико извођач употреби материјал за који се атестом покаже да није квалитетан, дужање да уклони лоше изведен рад и о свом трошку изведе радове одговарајућим, квалитетним материјалом.

З а м о л е р с к е р а д о в е

материјал мора да одговара још и ЈУС Х.К2.015, ЈУС Б.Ц1.030. Пре приступања бојењу извођач је дужан да прегледа подлогу и упозори надзорног органа на евентуалне недостатке. Старе премазе неподесне за подлогу треба скинути прањем, стругањем или сл.

Молерски радови се врше ручно или машински, премазивањем или прскањем и врши се више пута. Добијени тон мора да буде чист, уједначен, да добро покрива подлогу, да буде без трагова четке или ваљка. Сви завршеци обојених површина морају да буду правилни, боја не сме да се љушти, љуска или отире. Уколико пројектант то тражи, извођач је дужан да изведе узорак минималне површине 0,30 м .

При раду са дисперзивним бојама се забрањује рад на температури нижој од +8 Ц, као и бојење површина које су директно изложене јаким сунчевим зрацима током летњих месеци.

З а ф а р б а р с к е р а д о в е

материјал мора да одговара још и ЈУС-у Х.Ц5.020, ЈУС Х.Ц1.023, ЈУС Х.Ц1.034. Пре приступања бојењу извођач је дужан да прегледа квалитет подлоге и начин затварања крила и окана и укаже на неправилности. Подлога мора да буде чиста и сува (за дрво да има мањи од дозвољеног процента влажности). Извођач је дужан да бојење изведе материјалима предвиђеним за ту врсту рада са одговарајућим основним премазима, китовима, брушењем и сл. чворове у дрвету треба премазати раствором шелака. Бојење крила врата и прозора врши се у хоризонталном полозају.

Т а п е т а р с к и р а д о в и

се изводе преко суве и чисте подлоге. На старом зиду се постојећа боја мора одстранити, зид се затим глетује масом за изравнање. Тапете се лепе на чисту и суву подлогу на преклоп или на додир, што ће бити дато описом, шаре морају да се уклопе, ивице зида или рубови око отвора морају тачно да се искроје. Сав лепак са пода мора одмах да се уклони.

Јединичном ценом треба обухватити:
- сав потребан рад и материјал,
- узимање мера и обрачун радова,
- коришћење мањих апарата и алата,
- сав спољни и унутрашњи транспорт,
- спровођење ХТЗ мера,
- осветљавање и чишћење просторија за раднике,
- лаке покретне скеле за рад на висини већој од 2 м.
- заштита пода и чишћење свих отпадака и нечистоћа,
- заштиту изведених радова до примопредаје,
- поправљање мањих неравнина на подлози,
- израда узорака величине најмање од 0.30 м .
- фино чишћење подлоге
- глетовање (китовање),
- једно скидање и намештање крила врата и прозора.

Начин обрачуна ће бити дат сваком појединачном позицијом.

XVII.- СУВОМОНТАЖНИ РАДОВИ

О п ш т и о п и с

Сувомонтажни радови подразумевају израду елемената простора (зидове и друге вертикалне преграде, плафоне) од гипскартонских плоча на потконструкцији и тзв. суво малтерисање поменутих елемената облагањем гипскартонским плочама у танком слоју.

Радове на монтажи преградних зидова и спуштених плафона могу да врше само специјализована предузећа или погони, према одредбама 'Техничких услова за извођење завршних радова у грађевинарству' и ЈУС -у.

Пре почетка радова извођач је дужан да испита све потребне услове за уграђивање преградних зидова и спуштених плафона и писмено упозори надзорног органа или наручиоца на евентуалне недостатке. Посебно се

мора обратити пажња на усклађеност пројекта спуштених плафона са пројектима инсталација, са пројектом расвете, постављање анемостата и јављача пожара, као и на евентуално пројектоване каскаде.
Сви примењени материјали морају да одговарају одредбама ЈУС-а или да буду атестирани од стране овлашћене организације за намену за коју се користе. Извођач је дужан да на захтев инвеститора приложи тражене атесте. Уколико је за неку позицију рада предвиђен материјал који по својим својствима и намени не одговара, извођач је дужан да на то упозори надзорног органа. Ако извођач угради материјал слабијег квалитета од уговореног, дужање да о свом трошку одстрани неквалитетне радове и изведе радове квалитетно.
Спуштени плафони / монтажни преградни зидови морају да имају добар естетски изглед, да су лаки по тежини, да се лако одржавају, да су монтажно- демонтажни, да имају довољно дуг век трајања, да имају захтевану топлотну изолацију и противпожарну отпорност.
У случају пожара плафони не смеју да развијају гасове штетне по здравље људи.
Материјал који се уграђује мора бити нов. Сви везивни елементи и монтажни материјал морају да буду заштићени од корозије.
Сви спуштени плафони треба да имају коефицијент апсорпције звука □= 0.6/ф=500Хз
Н о с е ћ а к о н с т р у к ц и ј а
Носачи су профили од челика или алуминијума, зависно од типа плафона / монтажног преградног зида према, а према атестираним решењима произвођача Кнауф, Ригипс, Армстронг, АМФ и др.
П л а ф о н и и п р е г р а д е о д г и п с а н и х п л о ч а
Гипс плоче морају да одговарају захтевима ЈУС Б.Ц1.035. Код плафона са денивелацијама употребити алуминијумске лајсне за извлачење ивица.
П л а ф о н и о д м и н е р а л н и х м а т е р и ј а л а
Плафони од камене вуне, кристалних шкриљаца морају да имају атесте и податке о топлотној и звучној заштити и незапаљивости.
Извођач је дужан да поднесе пројектанту на одобрење узорке плафона и тон карту.
Јединичном ценом треба обухватити:
- сав рад и материјал на изради спуштених плафона,
- узимање свих мера и обрачун радова,
- коришћење машина, алата и опреме,
- погонски материјал,
- сав спољни и унутрашњи транспорт и пренос везан за спуштене плафоне,
- израду, монтажу и пренос лаких покретних скела,
- чишћење и припрему подлоге,
- примену свих ХТЗ мера,
- чишћење свих површина и градилишта од отпадака који су проистекли извођењем спуштених плафона,
- мере заштите других радова од извођења спуштених плафона,
- евентуалне поправке у гарантном року.
Обрачун радова ће се вршити по 'Техничким условима за извођење завршних радова у грађевинарству'.

ОПШТИ И ТЕХНИЧКИ УСЛОВИ ЗА ЕЛЕКТРОЕНЕРГЕТСКИ ДЕО И ЗА ИЗВОЂЕЊЕ ГРОМОБРАНСКЕ ИНСТАЛАЦИЈЕ
Ови услови су саставни део пројекта и извођач је дужан да их се придржава. Понуђачи су дужни поднети понуду за све позиције наведене у приложеној спецификацији. Документација одобреног пројектног елабората служи као база за састављање уговора. Уговор се сматра закљученим кад се уговорне стране писмено споразуму о извођењу радова по одобреном елаборату и о цени. Поред тога, уговор мора да садржи још и следеће:
- рок почетка и завршетка радова
- начин наплате обављених послова
- уговорне пенале
- гарантни рок
- надзор Инвеститора над извођењем постројења
- обавезу извођача да постројење изради према одобреном пројекту и у складу са постојећим
важећим стандардима, техничким упутствима и нормама, као и да се мора придржавати
Правилника о заштитним мерама при раду.
Пре почетка извођења радова, Извођач је дужан да се детаљно упозна са комплетном документацијом и да све своје примедбе, уколико их има, благовремено достави Надзорном органу, преко грађевинског дневника. Извођач је такође обавезан да прегледа градилиште и утврди стање грађевинских радова. Нађене недостатке – примедбе обавезан је да пријави Инвеститору, па са њим, Надзорном органу и са Пројектантом да постигне споразум о радовима или евентуалним изменама. Извођењу радова се не сме приступити без грађевинске дозволе коју прибавља Инвеститор. Грађени материјал и опрема мора да одговара техничким прописима и стандардима. Ако Надзорни орган буде захтевао испитивање неког материјала, Извођач ће га поднети на испитивање признатој установи, а трошкове уколико материлај одговара, наплатиће посебно као вишак рада, с тим што има право на сразмерно продужење рока.

Уколико материјал не одговара стандардима, трошкове сноси Произвођач. Ако није другачије договорено, сав материјал за уградњу мора бити неупотр-бљаван (нов). Ако уграђује материјал Инвеститора, Извођач ће га прегледати, па ако сматра да није квалитетан, одбиће угадњу писменом констатацијом у грађевинском дневнику.
Ако и поред тога Надзорни орган буде наредио да тај материјал угради, Извођач ће га уградити али не одговара за њега, нити за последице те уградње, с тим што се и део инсталације у који се материјал уграђује изузима из гаранције.
Сва опрема која се уграђује мора бити снабдевена одговарајућим атестима.
Извођач је дужан:
- да постројење изводи по одобреном пројекту,
- да постројење изводи сагласно техничким прописима, упутствима и стандардима,
- да предузме све потребне мере за сигурност радника, пролазника и саобраћаја, као и за сигурност постројења које се изводи и суседних објеката,
- да изврши правилну организацију посла тако да што мање омета рад других предузећа или служби,
- да у току извођења радова унесе у пројекат и графички прикаже црвеним тушем, сва настала одступања од одобрене документације.
Ако Извођач утврди да монтажни радови неће бити завршени у уговореном року, потребно је да према раније договореној процедури, пре истека рока, обавести Инвеститора, уз образложење закашњења.
У цену монтаже постројења урачунато је:
- потпуна монтажа, испитивање и регулација,
- обука послуге корисника постројења одмах по довршењу монтаже,
- дневнице и друге надокнаде за монтере и особље које је запослено на извођењу радова,
- извршење свих потребних испитивања и пробног погона.
Ако Извођач за време монтаже примети да се морају извести накнадни радови на постројењу који нису обухваћени у погодбеном предрачуну, или измене које могу имати уплива на учинак или на обим радова, дужан је одмах поднети Инвеститору предрачун за те накнадне радове или измене.
Извођач ће приступити извођењу накнадних радова или измена, тек пошто Инвеститор одобри предрачун за те радове.
Извођач мора водити прописану грађевинску књигу и грађевински дневник. Извођач је на градилишту одговоран једино Надзорном органу и са њим општи преко грађевинског дневника. Наређења Надзорног органа, телефоном или писмено, обавезни су за Извођача тек кад се упишу у дневник. На све захтеве Извођача, Надзорни орган мора донети решење у уговореном временском року. У противном, Извођач има право на сразмерно продужење рока, или накнаду штете услед застоја. Радове наведене у спецификацији Извођач ће извести са потребним бројем својих стручних монтера и помоћника монтера. Број помоћног стручног и помоћног особља за извршење уговорених радова одређује Извођач по свом нахођењу, водећи при томе рачуна о одржавању уговореног рока. За оверу грађевинске књиге, дневника и других службених докумената, као и за надзор над радовима, Инвеститор је дужан одредити једно своје стручно лице које ће га уједно заступати у свим пословима у вези извођења уговорених радова.
Име тог лица Инвеститор је дужан писмено саопштити Извођачу и Водећем монтеру, односно Руководиоцу градилишта.
Све инсталације морају бити испитане. Испитивање свих инсталација мора вршити Извођач радова, уз обавезно присуство Надзорног органа. О извршеним испитивањима састављају се записници који морају садржати:
- предмет испитивања,
- попис лица која су вршила и присуствовала испитивању,
- датум испитивања и време испитивања,
- околности под којима се врши испитивање (температура, киша, снег),
- начин испитивања, са назнаком апарата и уређаја помоћу којих је вршено испитивање,
- резултате испитивања са тачно добијеним резултатима,
- својеручни потпис лица која су вршила испитивање и која су присуствовала испитивању.
Као завршетак монтажних радова сматра се дан када Извођач поднесе Надзорном органу писмени извештај о завршетку уговорених радова и овај то писмено потврди у грађевинском дневнику, односно затражи од Инвеститора писмено да се образује Комисија за технички пријем. Пре подношења захтева надлежном органу за извршење техничког пријема објекта и добијање одобрења за пуштање у рад, Инвеститор одређује стручна лица која ће извршити интерни технички преглед извршених радова према пројекту. О интерном техничком прегледу сачињава се извештај. За технички пријем Извођач, односно Инвеститор, дужан је комплетирати следећу документацију:
- одобрење за градњу објекта укључиво сагласности надлежних установа (електроенергетска, ПТТ, водопривредна...)
- комплетну инвестиционо техничку докумрнтацију електропројекта са унесеним допунама и изменама које су настале у току градње објекта,
- оцену овлашћене стручне установе да су при пројектовању примењене приписане мере и нормативи заштите на раду,
- атестну документацију употребљеног материјала и опреме,
- дневник рада,

- протокол о испитивању уземљења и громобранске инсталације објекта,
- упутства са шемама инсталације за пуштање у рад.

Комисија за технички пријем дужна је прегледати сву напред наведену документацију, као и комплетно изграђени објекат. По завршеном раду, Комисија даје мишљење да ли је објекат изведен по пројекту, да ли се објекат може пустити у рад и под којим условима. Након добијања употребне дозволе од надлежног органа, објекат се може пустити у рад. Гарантни рок за квалитет монтажних радова је рок предвиђен законским прописима, уколико у уговору није другачије одређено. За уграђену опрему важи гаранција произвођача. Ако се на захтев Извођача не изврши благовремено пријем, гарантни рок тече од истека рока када је пријем требало извршити, а за уграђену опрему важи гаранција произвођача. Уколико пуштање објекта у рад након добијања употребне дозволе буде одложено после уговореног временског периода и више, мора се образовати интерна стручна комисија за технички пријем, извршити поновни преглед објекта, укључиво и поново испитивање инсталација и уређаја. О овом прегледу Комисија сачињава записник и даје мишљење о стању објекта за пуштање у погон. Недостаци по налазу морају се отклонити пре пуштања објекта у погон. После пуштања објекта у рад треба вршити најмање два пута годишње периодични преглед свих постројења и уређаја. Преглед врши стручна комисија коју формира надлежни руководилац. Периодични преглед обухвата проверу исправности свих уређаја. О извршеном прегледу постројења и уређаја стручна Комисија подноси писмени извештај о стању постројења и даје предлог за отклањање недостатака.

Постројења и уређаји морају имати Дневник рада у који се уписују, у одређеним временским размацима (једном месечно), сви потребни подаци из којих се може лако видети нормалан рад постројења као и одступање од прописаних услова рада.

ГРОМОБРАНСКЕ ИНСТАЛАЦИЈЕ

Ови технички услови за извођење громобранске инсталације на зградама одговарају најновијим условима и техничким нормативима, за пројектовање уобичајених објеката, објављеним у техничким нормативима за заштиту објеката од атмосферског пражњења (Сл.лист СРЈ број 11 од 8 марта 1996.год.) ; СРПС ИЕЦ 1024-1; СРПС ИЕЦ 1024-1-1 и СРПС Н.Б. 4803.

Ови технички услови су саставни део пројекта громобранаске инсталације и као такви су обавезни при изради ове инсталације.

Сваки објекат мора бити заштићен од атмосферског пражњења прописном громобранском инсталацијом.

Код објеката зграда који су заштићени класичном громобранском инсталацијом, за вертикалне водове предвидети и челичну поцинковану траку.

Вредност за специфичну отпорност тла треба мерењем утврдити.

Приликом пројектовања и изградње класичних громобрана држати се у свему према постојећим СРПС прописима.

Громобранска инсталација која ће се извести на објекту мора бити изведена од прописаног материјала према нашим стандардима СРПС Н.Б4.901и од СРПС Н.Б4.950.

Све надземне и подземне водове изводити искључиво из челичног поцинкованог пуног материјала. Жица није дозвољена. Најмања дебљина тракастог материјала мора бити 3 мм.

Водови у вертикалним зидовима и у земљи морају бити изведени из што дужих и целих комада, са што мање међусобних спојева. Све спојеве вршити према постојећим техничким прописима, односно на преклоп дужине 100 мм, са два завртња МС х 18 сем са укрсном плетеницом П СРПС Н.Б4.936.

Све водове постављати тако да су заштићени од механичких повреда.

Ради спречавања превеликих електродинамицких сила, не смеју се изводити лукови са полупречником мањим од 200 мм, а промена правца не сме бити мања од 90 степени .

Спустни водови морају успоставити најкраћу везу са уземљивачем и то вертикално без промене правца.

На одговарајућој висини од земље, према прописима обавезно извести раставни-мерни спој, који мора бити приступачан и нумерисан.

Сви спојеви на громобранској инсталацији морају представљати једну врло солидну галванску и механичку везу, морају издржати бар шестоструку тежину воде која би се могла појавити у најнеповољнијем случају.

Сви саставни делови спојева морају бити од истог материјала, али ако су различити тада се између њих мора поставити оловни лим дебљине 2 мм. Ако на крову постоје металне масе дуже од 2 м, или масе чија је површина већа од 2 м2 морају се прикључити на громобранску инсталацију.

Лоше спојена места треба премостити на металним масама које су спојене на громобранску инсталацију.

Ако се врши у земљи укрштање громобранског уземљивача са кабловима јаке и слабе струје, онда се на таквим местима на громобрански уземљивач навлачи једна изолована цев јувидур д= 50 мм, дужине 6 м тако да иста буде бар 1 метар испод каблова.

Водомер увек треба премостити.

Ако у близини објекта постоји дрвеће које надвисује објекат или је врло близу објекта, а удаљено најмање 10 метара од громобранске инсталације, мора имати један одвод у близини дрвета. Ако је дрвеће на мањој даљини од 2,5 м од објекта треба га мало одрезати или на врху дрвета поставити громобранску хватаљку.

Ако објекат има уземљивач у темељу, као једнопотенцијални уземљивач све вертикалне изводе громобранске инсталације треба везати на њега.

Ако на крову постоји ТВ антена, као централна или индивидуална треба је најкраћим путем везати на главни громобрански прихватни вод.

Све металне масе на крову (опшиви, олуци, вентилационе капе, вентилатори и сл.) морају се повезати на прихватни вод.
Преузимање громобранске инсталације може се извршити после потпуно завршених свих радова на грађевини и после испитивања свих меродавних стручњака помоћу одговарајућих мерних инструмената.
По извршеном прегледу громобранске инсталације на објекту, сачинити прописан записник и у њега унети све потребне констатације као и примедбе уз потпис свих чланова комисије.
Примедбе стручне комисије меродавне су за извођача радова и он их мора отклонити у најкраћем могућем времену.
Комисију образује инвеститор, која се мора састати одређеног дана на објекту.
Одржавање громобранске инсталације
Одржавање громобранске инсталације мора вршити служба електроодржавања предузећа или предузеће које располаже одговарајућом стручном службом, а у складу са програмом одржавања, који је дефинисан пројектом громобранске инсталације.
Одржавање громобранске инсталације је важно да би се одржао ниво заштите и ефикасност громобранске инсталације, јер су компоненте громобранске инсталације подложне губљењу својстава током година експлоатације због корозије, атмосферских утицаја, оштећења узрокованих дејством времена, механичког оштећења и оштећења услед удара грома.
Програм одржавања громобранске инсталације мора бити дефинисан за целокупну громобранску инсталацију, и мора садржати списак уобичајених ставки које које служе као листа шта треба проверавати како би се омогућио упоредни преглед резултата провере са резултатима из предходног периода.
Програм одржавања громобранске инсталације садржи:
- проверу свих проводника у громобранској инсталацији и компоненти система
-проверу притегнутости свих стезаљки и спојница
-проверу непрекидности у громобранској инсталацији
-мерење отпора респростирања уземљивача
-проверу уређаја за заштиту од пренапона
-проверу да ли се дејство громобранске инсталације променило после реконструкције објекта или његових инсталација.
Извештаји о свим поступцима одржавања, предузетим мерама и мерама које треба да се предузму, представљају основу за процену квалитета громобранске инсталације и њених компонената и морају се чувати заједно са пројектом громобранске инсталације
Контрола громобранске инсталације
Контролу громобранске инсталације, по завршетку извођења громобранске инсталације, врши овлашћено лице организације овлашћене за технички пријем громобранске инсталације и овлашћено лице из надлежности Секретаријата унутрашњих послова, Управе за против пожарну и превентивну техничку заштиту, а на основу пројекта громобранске инсталације и извештаја о контроли.
Тада се установљава да:
-громобранска инсталација одговара пројекту
-да су све компоненте громобранске инсталације у технички исправном стању и да обезбеђују примењене и одређене функције.
-да нема корозије на елементима громобранске инсталације.
-да су сви накнадно придодати делови објекта уграђени у штићени простор, изједначењем потенцијала или проширењем громобранске инсталације.
Редовна контрола громобранске инсталације мора се вршити на основу “програма контроле”, која је саствни део пројекта громобранске инсталацијер.
Све громобранске инсталације морају се контролисати у следећим случајевима:
-током извођења громобранске инсталације за делове који су неприступачни по завршетку објекта
-наком завршетка комплетне громобранске инсталације.
Сви недостаци констатовани прегледом морају се одклонити без одлагања
Ситније поправке извршити у сопственој режији (учвршћење потпора, исправљање траке, фарбање траке и мерног споја идр.)
Уколико је попустила носећа конструкција громобрана известити извођача и произвођача громобрана и позвати их да изврше поправке
Интервал између контроле громобранске инсталације одређује се на основу следећих фактора:
-врсте објекта или заштитне зоне, поготову у погледу последица до којих доводи неко оштећење.
-нивоа заштите
-локалног окружења (проблеми корозије)
-примењених матерјала за поједине елементе громобранске инсталације
-врсте површина на које се уграђују делови громобранске инсталације, врсте тла и сл.

XVII –1 ПРЕДМЕР И ПРЕДРАЧУН ЗА ПАРТИЈУ БРОЈ 1

1) Експозитура Деспотовац,					
пос.	**опис радова**	**ј.м**	**количина**	**ј.цена**	**укупно дин**
А1	**АРХИТЕКТОНСКО-ГРАЂЕВИНСКИ ДЕО**				
	<u>Напомена:</u> Саставни део пописа радова су и ОПШТИ ТЕХНИЧКИ УСЛОВИ ЗА ИЗВОЂЕЊЕ РАДОВА.				
01-00	**ДЕМОНТАЖЕ И РУШЕЊА**	**ј.м**	**количина**	**ј.цена**	**укупно дин**
01-01	Пажљива демонтажа олука, кровних и фасадних опшивки, са утоваром и одвозом на депонију коју одреди инвеститор. Обрачун паушално.				
	олучне вертикале л=4.5м, 3 ком.	пауш	1,00		
	лежећи олук (л=31.80м)	пауш	1,00		
	опшивке РШ до 25цм (л=96м)	пауш	1,00		
	ситне демонтаже и монтаже (држачи, климе, ел. ормани и сл)	пауш	1,00		
01-02	Скидање фасадне облоге од челичног ТР лима. Лим скинути на безбедан начин. Шут прикупити, изнети, утоварити на камион и одвести на градску депонију. Обрачун по м^2.	м^2	39,60		
01-03	Делимично обијање малтера са фасадних зидова. Површине са којих се обија малтер писмено ће одредити надзорни орган и извођач. Површине опека очистити челичним четкама и опрати их водом. Шут прикупити и одвести на градску депонију. Обрачун по м^2 обијене површине.	м^2	30,00		
01-04	Стругање старе боје, завршног малтера и наслага са бетонских фасадних површина и надстрешнице. Шут прикупити, изнети, утоварити на камион и одвести на градску депонију. Обрачун по м^2.	м^2	97,50		
01-05	Рушење бетонског степенишног подеста на тлу. Шут прикупити, изнети, утоварити на камион и одвести на градску депонију. Обрачун по м^3.	м^3	1,20		
01-00	**ДЕМОНТАЖЕ И РУШЕЊА УКУПНО**				
02-00	**ЛИМАРСКИ РАДОВИ**	**ј.м**	**количина**	**ј.цена**	**укупно дин**
02-01	Набавка, израда и монтажа опшивки од пластифицираног челичног лима дебљине д=0.7мм у зони облагања крова и фасаде ТР лимом. Обрачун по м^1. а) окапнице и опшивке РШ до 25цм	м^1	80,00		
02-02	Облагање фасаде челичним лимом типа ТР-40/240 дебљине 0.7мм, пластифицираним у мат ПЕ25 микрона у боји РАЛ3009 или по избору, у свему према општем опису, пројекту и упутству произвођача. Обрачун по м^2 обложене површине фасаде.	м^2	39,60		

02-03	Израда и монтажа "лежећих" олука опшивањем канала / увале у челичној потконструкцији од поцинкованог челичног лима РШ до 66цм. Обрачун по м^1 хоризонталног олука.	м^1	31,80		
02-04	Израда и монтажа олучних цеви (вертикала), развијене ширине (РШ) до 50 цм, Ø15 цм, дебљине лима 0,80 мм. Делови олучних цеви морају да улазе један у други минимум 50 мм и да се залепе барсилом. Пластифициране обујмице са држачима поставити на размаку од 200 цм. Преко обујмица поставити пластифицирану украсну траку. Цеви морају бити удаљене од зида минимум 20 мм. Обрачун по м^1 олучне цеви.	м^1	13,50		
02-00	**ЛИМАРСКИ РАДОВИ УКУПНО**				
03-00	**БРАВАРСКИ РАДОВИ**	**ј.м**	**количина**	**ј.цена**	**укупно дин**
03-01	Замена оштећених варених профила и делова челичне потконструкције за ношење хоризонталног олука и фасадног ТР лима одговарајућим новим профилима минимално истог пресека, са чишћењем и заштитним бојењем. Обрачун паушално.	пауш.	1,00		
03-00	**БРАВАРСКИ РАДОВИ УКУПНО**				
04-00	**ФАСАДЕРСКИ РАДОВИ**	**ј.м**	**количина**	**ј.цена**	**укупно дин**
04-01	Бојење фасадних бетонских површина и надстрешнице, одговарајућом акрилном бојом за бетон са претходним чишћењем и припремом подлоге (премаз прајмером). Обрачун по м^2.	м^2	80,00		
04-02	Набавка и израда завршне фасадне обраде фабрички припремљеним танкослојним силикатним малтером гранулације до 2мм, у одабраној боји и техници, преко одговарајуће подлоге (премаза), у свему према упутству и препорукама произвођача. Обрачун по м^2.	м^2	84,00		
04-03	Набавка и израда завршне фасадне обраде декоративним акрилним малтером гранулације 2мм, са везивима која обезбеђују паропропусност, у одабраној боји и техници, преко одговарајуће подлоге (премаза), у свему према упутству и препорукама произвођача. Обрачун по м^2.	м^2	17,50		
04-00	**ФАСАДЕРСКИ РАДОВИ УКУПНО**				
05-00	**РАЗНИ РАДОВИ**	**ј.м**	**количина**	**ј.цена**	**укупно дин**
05-01	Репарација и обрада оштећења у бетонским фасадним површинама препуста, надстрешнице и сокле, одговарајућим цементним малтерима и масама за изравњавање. Обрачун паушално.	пауш	1,00		
05-02	Малтерисање зидова од опеке продужним малтером у два слоја. Пре малтерисања зидне површине очистити и испрскати млеком. Први слој, грунт, радити продужним малтером од просејаног шљунка,"јединице".	м^2	30,00		

	Подлогу поквасити, нанети први слој малтера и нарезати га. Други слој справити са ситним чистим песком, без примеса муља и органских материја и нанети преко првог слоја. Пердашити уз квашење и глачање малим пердашкама. Омалтерисане површине морају бити равне, без прелома и таласа, а ивице оштре и праве. Малтер квасити да не дође до брзог сушења и "прегоревања". У цену улази и помоћна скела. Обрачун по м^2 малтерисане површине.				
05-03	Постављање фасадне цевасте скеле око објекта (сегментно). Скелу урадити од прописаних (статички прорачунатих) елемената, добро их учврстити и уземљити. Пројекат скеле даје извођач радова. Обрачун по м^2.	м^2	50,00		
05-04	Ручни ископ земље III категорије у широком откопу око објекта, са насипањем. Ископану земљу утоварити на колица, превести и насути предвиђени део терена. Земљу набити и грубо нивелисати. Обрачун по м^3 земље, мерено урасло.	м^3	15,50		
05-05	Набавка и разастирање шљунка у слоју дебљине 10 цм, испод тротоара. Тампонски слој шљунка насути у слојевима, набити и фино испланирати са толеранцијом по висини 1 цм. Обрачун по м^2 набијеног шљунка.	м^2	40,00		
05-06	Израда тротоара око објекта и на делу уклоњеног подеста, од бетона марке МБ 20 дебљине 10цм. У зони изливања олучних вертикала у тротоар уградити стандардне сегментне риголе у складу са препорукама и општим описом. Горњу површину тротоара пердашити, а бетон неговати. Обрачун по м^2.	м^2	33,00		
05-00	**РАЗНИ РАДОВИ УКУПНО**				
РЕКАПИТУЛАЦИЈА ГРАЂЕВИНСКО-ЗАНАТСКИХ РАДОВА					
01-00	ДЕМОНТАЖЕ И РУШЕЊА				
02-00	ЛИМАРСКИ РАДОВИ				
03-00	БРАВАРСКИ РАДОВИ				
04-00	ФАСАДЕРСКИ РАДОВИ				
05-00	РАЗНИ РАДОВИ				
УКУПНО дин:					

2) Експозитура Лебане					
пос.	**опис радова**	**ј.м**	**количина**	**ј.цена**	**укупно дин**
А1	**АРХИТЕКТОНСКО-ГРАЂЕВИНСКИ ДЕО**				
	<u>Напомена:</u> Саставни део пописа радова су и ОПШТИ ТЕХНИЧКИ УСЛОВИ ЗА ИЗВОЂЕЊЕ РАДОВА.				
01-00	**ДЕМОНТАЖЕ И РУШЕЊА**	**ј.м**	**количина**	**ј.цена**	**укупно дин**
01-01	Пажљива демонтажа олучних вертикала, лимених опшивки надстрешнице, солбанака, фасадног препуста, са утоваром и одвозом на депонију коју одреди инвеститор. Обрачун паушално.				
	олуци (4 вертикале л=9.0м са водоскупљачима)	пауш	1,00		
	солбанци, окапнице, опшивке (л=35м)	пауш	1,00		
	рекламни панои (комплет)	пауш	1,00		
	ситне демонтаже и монтаже (држачи климе, заставе и сл)	пауш	1,00		
01-02	Пажљива демонтажа фасадне застакљене металне преграде (улазни портал) површине преко 2.0м^2, са утоваром и одвозом на депонију коју одреди инвеститор. Обрачун по м^2.	м^2	11,00		
01-03	Обијање малтера са фасадних зидова (северозападна и југозападна фасада) од коте +0.00 до коте +3.55, и малтера са бетонског фасадног препуста. Површине опека очистити челичним четкама и опрати их водом. Шут прикупити и одвести на градску депонију. Обрачун по м^2 обијене површине.	м^2	86,00		
01-00	**ДЕМОНТАЖЕ И РУШЕЊА УКУПНО**				
02-00	**ЛИМАРСКИ РАДОВИ**	**ј.м**	**количина**	**ј.цена**	**укупно дин**
02-01	Опшивање фасадног бетонског препуста, израда и монтажа опшивки, окапница и солбанака, пластифицираним челичним лимом дебљине 0.7мм. Обрачун по м^1. а) РШ до 25цм	м^1	32,00		
02-02	Опшивања бетонске надстрешнице над дворишним улазом равним поцинкованим челичним лимом дебљине 0.7мм фабрички пластифицираним у тону по избору фалцовањем, са слојем тер папира, и свим потребним везним и заштитним материјалом. Обрачун по м^2 опшивене површине.	м^2	2,20		
02-03	Израда и монтажа олучних поцинкованих цеви, развијене ширине (РШ) до 40 цм, пресека 10х10 цм, дебљине лима 0,60 мм. Делови олучних цеви морају да улазе један у други минимум 50 мм и да сезалетују калајем од најмање 40%. Поцинковане обујмице са држачима поставити на размаку од 200 цм.Преко обујмица поставити украсну траку. Цеви морају бити удаљене од зида минимум 20 мм. Обрачун по м^1 олучне цеви.	м^1	36,00		

02-04	Израда и монтажа водоскупљача од поцинкованог челичног лима дебљине 0,60 мм. Обрачун по комаду водоскупљача.	ком	4,00		
02-00	**ЛИМАРСКИ РАДОВИ УКУПНО**				
03-00	**БРАВАРСКИ РАДОВИ**	**ј.м**	**количина**	**ј.цена**	**укупно дин**
03-01	Израда и монтажа стандардних поклопаца подрумских дахтова од ребрастог челичног лима дебљине д=5мм са потребним ојачањима, шаркама, ручкма за подизање итд. Обрачун по комаду.				
	а) поклопац (поз 2) дим. 110/50цм	ком	3,00		
	б) поклопац (поз 2) дим. 80/50цм	ком	2,00		
03-00	**БРАВАРСКИ РАДОВИ УКУПНО**				
04-00	**ФАСАДЕРСКИ РАДОВИ**	**ј.м**	**количина**	**ј.цена**	**укупно дин**
04-01	Бојење фасадних бетонских и пикованих цементних површина, одговарајућом акрилном бојом за бетон са претходним чишћењем и припремом подлоге (премаз прајмером). Обрачун по м^2.	м^2	32,00		
04-02	Набавка и израда завршне фасадне обраде фабрички припремљеним танкослојним силикатним малтером гранулације 1.5 до 2мм, са везивима која обезбеђују паропропусност, у одабраној боји и техници, преко одговарајуће подлоге (премаза), у свему према упутству и препорукама произвођача. Обрачун по м^2.	м^2	100,00		
04-00	**ФАСАДЕРСКИ РАДОВИ УКУПНО**				
05-00	**РАЗНИ РАДОВИ**	**ј.м**	**количина**	**ј.цена**	**укупно дин**
05-01	Репарација и обрада оштећења у бетонским и цементним фасадним површинама препуста, надстрешнице и сокле, одговарајућим цементним малтерима и масама за изравњавање. Обрачун паушално.	пауш	1,00		
05-02	Набавка и израда "демит" фасаде од Мултипор минералних термоизолационих плоча дебљине 5цм, у свему према упутству произвођача. Плоче се лепе Мултипор лаким малтером на претходно припремљене површине од опеке или површине обрађене слојем за изравнавање, и учвршћују одговарајућим сидреним вијцима. У оквиру позиције је и израда слоја од лаког Мултипор малтера са текстилно стакленом арматурном мрежицом као подлоге за завршни фасадни малтер. Обрачун по м^2.	м^2	95,00		
05-03	Постављање фасадне цевасте скеле око објекта (сегментно). Скелу урадити од прописаних (статички прорачунатих) елемената, добро их учврстити и уземљити. Пројекат скеле даје извођач радова. Обрачун по м^2.	м^2	100,00		

05-00	**РАЗНИ РАДОВИ УКУПНО**	
РЕКАПИТУЛАЦИЈА ГРАЂЕВИНСКО-ЗАНАТСКИХ РАДОВА		
01-00	ДЕМОНТАЖЕ И РУШЕЊА	
02-00	ЛИМАРСКИ РАДОВИ	
03-00	БРАВАРСКИ РАДОВИ	
04-00	ФАСАДЕРСКИ РАДОВИ	
05-00	РАЗНИ РАДОВИ	
	УКУПНО:	

3) Експозитура Шид					
пос.	**опис радова**	**ј.м**	**количина**	**ј.цена**	**укупно дин**
А1	**АРХИТЕКТОНСКО-ГРАЂЕВИНСКИ ДЕО**				
	<u>Напомена:</u> Саставни део пописа радова су и ОПШТИ ТЕХНИЧКИ УСЛОВИ ЗА ИЗВОЂЕЊЕ РАДОВА.				
01-00	**ДЕМОНТАЖЕ И РУШЕЊА**	**ј.м**	**количина**	**ј.цена**	**укупно дин**
01-01	Стругање старе боје и наслага са бетонских фасадних површина и плафона трема. Шут прикупити, изнети, утоварити на камион и одвести на градску депонију. Обрачун по м^2.	м^2	132,50		
01-02	Скидање свих заштитних и хидроизолационих слојева припадајућег дела равног крова (шљунак и слојеви битуменске изолације) до слоја за пад. Шут прикупити, изнети, утоварити на камион и одвести на градску депонију. Обрачун по м^2.	м^2	39,00		
01-03	Демонтажа лимених дела кровних опшивки у зони демонтаже кровног покривача, опшивки солбанака и окапница фасадне греде, са утоваром и одвозом на депонију коју одреди инвеститор. Обрачун паушално.	пауш	1,00		
01-04	Демонтажа спуштеног плафона трема, у зони улаза, од лимених / ПВЦ плоча у растеру 60х60цм, са потконструкцијом, комплет. Шут прикупити, изнети, утоварити на камион и одвести на градску депонију. Обрачун по м^2.	м^2	19,00		
01-05	Пажљива демонтажа фасадних застакљених алуминијумских преграда површине преко 2.0м^2, са утоваром и одвозом на депонију коју одреди инвеститор. Обрачун по м^2.	м^2	16,60		

01-06	Обијање малтера са фасадног зида санитарног чвора. Површине опека очистити челичним четкама и опрати их водом. Шут прикупити и одвести на градску депонију. Обрачун по м^2 обијене површине.	м^2	5,50		
01-07	Пажљива демонтажа пластичних профилисаних кровних плоча. Шут прикупити, изнети, утоварити на камион и одвести на градску депонију. Обрачун по м^2.	м^2	10,00		
01-08	Разне демонтаже и поновне монтаже у зони замене фасадних преграда (подне лајсне, цеви радијатора, климе и сл). Обрачун паушално.	пауш	1,00		
01-00	**ДЕМОНТАЖЕ И РУШЕЊА УКУПНО**				
02-00	**ИЗОЛАТЕРСКИ РАДОВИ**	**ј.м**	**количина**	**ј.цена**	**Укупно дин**
02-01	Израда хидроизолације припадајућег дела равног крова улазног трема. Изолацију радити преко потпуно суве и чисте подлоге. Хладни премаз битулит"А" нанети четком или прскањем, на температури вишој од 10 степени. Варење битуменских трака извести загревањем траке пламеником са отвореним пламеном, размекшавањем битуменске масе површинекоја се лепи и слепљивањем сопственом масом за подлогу. Траку залепити целом површином, са преклопима 10 цм, посебну пажњу посветити варењу спојева. Хидроизолацију извести са повијањем уз ободне холкере равног крова и адекватно повезати са постојећом изолацијом. Хидроизолацију урадити од следећих слојева: -хладан премаз битулитом "А" -Кондорфлех В4, варен за подлогу-Полиазбитол армиран стакленом мрежицом-Полиазбитол, хладна паста 2-2.5кг/м^2-Соларфлех заштитни слој. Обрачун по м^2 постављене површине.	м^2	44,00		
02-02	Набавка и постављање вертикалне топлотне изолације на фасади од Мултипор минералних термоизолационих плоча дебљине 5цм, у свему према упутству произвођача. Плоче се лепе Мултипор лаким малтером на претходно припремљене површине од опеке или површине обрађене слојем за изравнавање, и учвршћују одговарајућим сидреним вијцима. У оквиру позиције је и израда слоја од лаког Мултипор малтера са текстилно стакленом арматурном мрежицом као подлоге за завршни фасадни малтер, укључујући и обраде уложина. Обрачун по м^2.	м^2	5,50		

02-00	**ИЗОЛАТЕРСКИ РАДОВИ УКУПНО**				
03-00	**ЛИМАРСКИ РАДОВИ**	**ј.м**	**количина**	**ј.цена**	**Укупно дин**
03-01	Опшивања увала уз зид у зони новог кровног лима, израда и монтажа опшивки, окапница и солбанака, пластифицираним челичним лимом дебљине 0.6мм. Обрачун по м1. а) РШ до 50цм	м1	24,00		
03-02	Набавка и постављање одговарајућег профилисаног пластифицираног челичног ТР лима дебљине 0.6мм као кровног покривача уместо пластичних кровних плоча на припадајућем делу крова. Цена обухвата и сав потребни везни и заптивни материјал. Обрачун по $м^2$ постављеног лима.	$м^2$	10,00		
03-00	**ЛИМАРСКИ РАДОВИ УКУПНО**				
04-00	**ФАСАДЕРСКИ РАДОВИ**	**ј.м**	**количина**	**ј.цена**	**Укупно дин**
04-01	Бојење фасадних бетонских површина трема (стубова, греда, парапета и плафона) и припадајућег дела фасаде према унутрашњем паркингу, одговарајућом акрилном бојом за бетон са припремом подлоге (премаз прајмером). Обрачун по $м^2$.	$м^2$	132,50		
04-02	Набавка и израда завршне фасадне обраде фабрички припремљеним танкослојним силикатним малтером гранулације 1.5 до 2мм, са везивима која обезбеђују паропропусност, у одабраној боји и техници, преко одговарајуће подлоге (премаза), у свему према упутству и препорукама произвођача.Обрачун по $м^2$.	$м^2$	5,50		
04-00	**ФАСАДЕРСКИ РАДОВИ УКУПНО**				
05-00	**РАЗНИ РАДОВИ**	**ј.м**	**количина**	**ј.цена**	**Укупно дин**
05-01	Набавка и уградња игличасте заштите од птица типа "Stop birds" или одговарајуће. Обрачун по м1.	м1	10,00		
05-02	Набавка и уградња надградне светиљке за спољну монтажу на плафон улазног трема у ИП 44 са инкадесцентним извором светлости. Обрачун по комаду монтираног и електрично повезаног елемента.	ком	2,00		
05-03	Репарација и обрада оштећења у бетонским фасадним површинама трема и слоју за пад припадајућег дела равног крова, одговарајућим цементним малтерима и масама за изравњавање. Обрачун паушално.	пауш	1,00		
05-04	Завршно чишћење и прање трема. Обрачун по $м^2$.	$м^2$	50,00		

05-00	**РАЗНИ РАДОВИ УКУПНО**	

РЕКАПИТУЛАЦИЈА ГРАЂЕВИНСКО-ЗАНАТСКИХ РАДОВА		
01-00	ДЕМОНТАЖЕ И РУШЕЊА	
02-00	ИЗОЛАТЕРСКИ РАДОВИ	
03-00	ЛИМАРСКИ РАДОВИ	
04-00	ФАСАДЕРСКИ РАДОВИ	
05-00	РАЗНИ РАДОВИ	
	УКУПНО:	

ЗБИРНА РЕКАПИТУЛАЦИЈА ЗА ПАРТИЈУ БРОЈ 1				
Р.бр.	**Опис радова**	**Укупна цена без ПДВ-а**	**ПДВ**	**Укупна цена са ПДВ-ом**
1	**2**	**3**	**4**	**5 (3+4)**
1.	Радови у Деспотовцу			
2.	Радови у Лебану			
3.	Радови у Шиду			

У _____ **МП** **Потпис одговорног лица**

Дана: _____ **_____**

Напомена: *Понуђач мора да попуни, потпише и овери печатом образац, чиме потврђује да су тачни подаци који су у обрасцу наведени.*

Уколико понуђачи подносе заједничку понуду, група понуђача може да се определи да овај образац потписују и печатом оверавају сви понуђачи из групе понуђача или група понуђача може да одреди једног понуђача из групе који ће попунити, потписати и оверити печатом образац.

XVII –2 ПРЕДМЕР И ПРЕДРАЧУН ЗА ПАРТИЈУ БРОЈ 2

Филијала Пријепоље					
пос.	**опис радова**	**ј.м**	**количина**	**ј.цена**	**укупно дин**
А1	**АРХИТЕКТОНСКО-ГРАЂЕВИНСКИ ДЕО**				
	<u>Напомена:</u> Саставни део пописа радова су и ОПШТИ ТЕХНИЧКИ УСЛОВИ ЗА ИЗВОЂЕЊЕ РАДОВА.				
01-00	**ДЕМОНТАЖЕ И РУШЕЊА**	**ј.м**	**количина**	**ј.цена**	**укупно дин**
01-01	Скидање грбина и слемена од слемењака. Грбине и слемена скинути са крова на безбедан начин. Шут прикупити, изнети, утоварити на камион и одвести на градску депонију. Обрачун по $м^1$ грбина и слемена.	$м^1$	33,00		
01-02	Демонтажа кровног покривача од фалцованог црепа. Црепп пажљиво демонтирати, спустити, очистити и сложити на градилишну депонију за поновну употребу или утоварити у камион и одвести на депонију удаљену до 15 км. Шут прикупити, изнети, утоварити на камион и одвести на градску депонију.Обрачун по $м^2$ косе површине.	$м^2$	255,00		
01-03	Скидање кровних летви. Скинуте летве утоварити у камион и одвести на депонију коју одреди инвеститор удаљену до 15 км. Шут прикупити, изнети, утоварити на камион и одвести на градску депонију. Обрачун по $м^2$ летвисане површине.	$м^2$	255,00		
01-00	**ДЕМОНТАЖЕ И РУШЕЊА УКУПНО**				
02-00	**ТЕСАРСКИ РАДОВИ**	**ј.м**	**количина**	**ј.цена**	**укупно дин**
02-01	Замена дотрајалих и оштећених елемената кровне конструкције; по узору на демонтиране, обрадити и уградити нове елементе од чамове грађе I класе са свим потребним везама. Рогови су пресека 12/14цм и мах. дужина 5.50м. У цену улазе премаз против инсеката и гљивица, подупирања и обезбеђења. Обрачун по $м^3$.	$м^3$	1,00		
02-02	Летвисање крова сувим, правим и квалитетним јеловим летвама 30/50мм оптималне дужине за покривање фалцованим црепом на размаку до 40цм. Обрачун по $м^2$ косе површине крова.	$м^2$	255,00		
02-00	**ТЕСАРСКИ РАДОВИ УКУПНО**				
03-00	**ПОКРИВАЧКИ РАДОВИ**	**ј.м**	**количина**	**ј.цена**	**укупно дин**
03-01	Набавка и постављање одговарајућег фалцованог лакованог црепа великог формата (10ком/$м^2$) у боји по избору. У цену улазе и сви додатни елементи за заштиту од екстремних временских услова. Обрачун по $м^2$ постављене површине.	$м^2$	255,00		

03-02	Набавка и постављање одговарајућих слемењака компатибилних црепу, без малтера, у свему по упутству произвођача. Обрачун по м^1 постављених слемењака.	м^1	33,00		
03-00	**ПОКРИВАЧКИ РАДОВИ УКУПНО**				
04-00	**ИЗОЛАТЕРСКИ РАДОВИ**	**ј.м**	**количина**	**ј.цена**	**укупно дин**
04-01	Набавка и постављање паропропусне и водонепропусне фолије преко постојеће дашчане оплате, као додатна заштита крова од утицаја атмосферских вода. Обрачун по м^2 постављене површине.	м^2	255,00		
04-00	**ИЗОЛАТЕРСКИ РАДОВИ УКУПНО**				
05-00	**ЛИМАРСКИ РАДОВИ**	**ј.м**	**количина**	**ј.цена**	**укупно дин**
05-01	Опшивања увала уз фасадни зид суседа и димњака поцинкованим челичним лимом дебљине 0.6мм са слојем изолим траке. Обрачун по м^1. а) РШ до 50цм	м^1	16,00		
05-00	**ЛИМАРСКИ РАДОВИ УКУПНО**				
06-00	**ГРОМОБРАНСКА ИНСТАЛАЦИЈА**	**ј.м**	**количина**	**ј.цена**	**укупно дин**
06-01	Демонтажа дела постојеће громобранске инсталације и опреме, и враћање исте. Обрачун паушално.	пауш.	1,00		
06-02	Набавка и монтажа стандардног громобранског вода / FeZn траке по средини слемењака. Обрачун по м^1.	м^1	34,00		
06-00	**ГРОМОБРАНСКА ИНСТАЛАЦИЈА УКУПНО**				

РЕКАПИТУЛАЦИЈА ГРАЂЕВИНСКО-ЗАНАТСКИХ РАДОВА		
01-00	ДЕМОНТАЖЕ И РУШЕЊА	
02-00	ТЕСАРСКИ РАДОВИ	
03-00	ПОКРИВАЧКИ РАДОВИ	
04-00	ИЗОЛАТЕРСКИ РАДОВИ	
05-00	ЛИМАРСКИ РАДОВИ	
06-00	ГРОМОБРАНСКА ИНСТАЛАЦИЈА	
	УКУПНО (БЕЗ ПДВ-А):	
	ПДВ:	
	УКУПНО (СА ПДВ-ОМ):	

У _____ МП Потпис одговорног лица

Дана: _____ _____

Напомена: *Понуђач мора да попуни, потпише и овери печатом образац, чиме потврђује да су тачни подаци који су у обрасцу наведени. Уколико понуђачи подносе заједничку понуду, група понуђача може да се определи да овај образац потписују и печатом оверавају сви понуђачи из групе понуђача или група понуђача може да одреди једног понуђача из групе који ће попунити, потписати и оверити печатом образац.*

XVII –3 ПРЕДМЕР И ПРЕДРАЧУН ЗА ПАРТИЈУ БРОЈ 3

Експозитура Брус					
пос.	**опис радова**	**ј.м**	**количина**	**ј.цена**	**укупно дин**
А1	**АРХИТЕКТОНСКО-ГРАЂЕВИНСКИ ДЕО**				
	<u>Напомена:</u> Саставни део пописа радова су и ОПШТИ ТЕХНИЧКИ УСЛОВИ ЗА ИЗВОЂЕЊЕ РАДОВА.				
01-00	**ДЕМОНТАЖЕ И РУШЕЊА**	**ј.м**	**количина**	**ј.цена**	**укупно дин**
01-01	Демонтажа опшивке надзитка равног крова у граници пројекта као и опшивке обзиде продора вертикала, са утоваром и одвозом на депонију коју одреди инвеститор. Обрачун по м1.	м1	33,00		
01-02	Скидање свих заштитних и хидроизолационих слојева припадајућег дела равног крова и приватне терасе 2, до слоја за пад, тј. цементних холкера. Шут прикупити, изнети, утоварити на камион и одвести на градску депонију. Обрачун по м^2.	м^2	97,00		
01-03	Разне демонтаже и поновне монтаже у зони замене кровне изолације (громобранске траке и носачи, постоља антена и сл). Обрачун паушално.	пауш	1,00		
01-00	**ДЕМОНТАЖЕ И РУШЕЊА УКУПНО**				
02-00	**ИЗОЛАТЕРСКИ РАДОВИ**	**ј.м**	**количина**	**ј.цена**	**укупно дин**
02-01	Израда хидроизолације припадајућег дела равног крова експозитуре. Изолацију радити преко потпуно суве и чисте подлоге. Хладни премаз битулит"А" нанети четком или прскањем, на температури вишој од 10 степени. Варење битуменских трака извести загревањем траке пламеником са отвореним пламеном, размекшавањем битуменске масе површине која се лепи и слепљивањем сопственом масом за подлогу. Траку залепити целом површином, са преклопима 10 цм, посебну пажњу посветити варењу спојева. Хидроизолацију извести са повијањем уз ободне холкере равног крова у висини до 40цм и адекватно повезати са постојећом изолацијом. Хидроизолацију урадити од следећих слојева: -хладан премаз битулитом "А" -Кондорфлех В4, варен, преклопи	м^2	97,00		

	10цм -Кондорфлех В4, варен, померен 50цм и преклопи 10цм -Полиазбитол армиран стакленом мрежицом око продора кроз кров -Полиазбитол, хладна паста 2-2.5кг/м^2 -стаклена мрежица по целој површини -Полиазбитол, хладна паста 2-2.5кг/м^2 -Соларфлех заштитни слој. Обрачун по м^2 постављене површине.				
02-00	**ИЗОЛАТЕРСКИ РАДОВИ УКУПНО**				
03-00	**ЛИМАРСКИ РАДОВИ**	**ј.м**	**количина**	**ј.цена**	**укупно дин**
03-01	Израда и монтажа опшивки кровног надзитка и обзиде продора вертикала, са фалцовањем спојева, од поцинкованог челичног лима дебљине 0.6мм пластифицираног у боји по избору. Обрачун по м1. а) РШ до 33цм	м1	33,00		
03-00	**ЛИМАРСКИ РАДОВИ УКУПНО**				
04-00	**РАЗНИ РАДОВИ**	**ј.м**	**количина**	**ј.цена**	**укупно дин**
04-01	Репарација и обрада оштећења цементних холкера и слоја за пад припадајућег дела равног крова, одговарајућим цементним малтерима и масама за изравњавање. Обрачун паушално.	пауш	1,00		
04-02	Завршно чишћење и тестирање крова. Обрачун по м^2.	м^2	115,00		
04-00	**РАЗНИ РАДОВИ УКУПНО**				

РЕКАПИТУЛАЦИЈА ГРАЂЕВИНСКО-ЗАНАТСКИХ РАДОВА		
01-00	ДЕМОНТАЖЕ И РУШЕЊА	
02-00	ИЗОЛАТЕРСКИ РАДОВИ	
03-00	ЛИМАРСКИ РАДОВИ	
04-00	РАЗНИ РАДОВИ	
	УКУПНО (БЕЗ ПДВ-А):	
	ПДВ:	
	УКУПНО (СА ПДВ-ОМ):	

У _____ МП Потпис одговорног лица

Дана: _____ _____

Напомена: *Понуђач мора да попуни, потпише и овери печатом образац, чиме потврђује да су тачни подаци који су у обрасцу наведени.*

Уколико понуђачи подносе заједничку понуду, група понуђача може да се определи да овај образац потписују и печатом оверавају сви понуђачи из групе понуђача или група понуђача може да одреди једног понуђача из групе који ће попунити, потписати и оверити печатом образац.

XVII –4 ПРЕДМЕР И ПРЕДРАЧУН ЗА ПАРТИЈУ БРОЈ 4

Централа Београд					
пос.	**опис радова**	**ј.м**	**количина**	**ј.цена**	**укупно дин**
	АРХИТЕКТОНСКО-ГРАЂЕВИНСКИ ДЕО				
	<u>Напомена:</u> Саставни део пописа радова су и ОПШТИ ТЕХНИЧКИ УСЛОВИ ЗА ИЗВОЂЕЊЕ РАДОВА.				
01-00	**ДЕМОНТАЖЕ И РУШЕЊА**	**ј.м**	**количина**	**ј.цена**	**укупно дин**
01-01	Пажљива демонтажа клизних дрвених"хармоника" преграда, са изношењем, утоваром и одвозом на депонију коју одреди инвеститор. Обрачун по м^2.	м^2	130,00		
01-00	**ДЕМОНТАЖЕ И РУШЕЊА УКУПНО**				
02-00	**СУВОМОНТАЖНИ РАДОВИ**	**ј.м**	**количина**	**ј.цена**	**укупно дин**
02-01	Израда преградних зидова д=100мм, са металном потконструкцијом обложеном обострано једноструким гипскартонским плочама дебљине 12.5мм. Преградни неносив зид израдити од поцинкованих профила ЦW75 и одговарајућих носећих профила за уградњу врата, дебљине 2мм. Као испуну, поставити камену вуну дебљине 50мм и обложити ГК плочама, по пројекту и упутству произвођача. Саставе обрадити глет масом и бандаж тракама. У цену улази и радна скела. Обрачун по м^2.	м^2	108,00		
02-00	**СУВОМОНТАЖНИ РАДОВИ УКУПНО**				
03-00	**ГРАЂЕВИНСКА СТОЛАРИЈА**	**ј.м**	**количина**	**ј.цена**	**укупно дин**
03-01	Набавка и уградња двокрилних дрвених врата у преградни зид дебљине 100мм, у конструкцији од МДФ-а (шток дебљине 35мм у ширини зида, рамови крила, опшивне лајсне дебљине 16мм). Крила су од МДФ-а са испуном од картонског сећа и обостраног медијапана дебљине 4мм, по могућству равно резана за пролазне шарке. Отварање према шеми (радно и помоћно крило). Позицију снабдети одговарајућим оковом, шаркама и бравом типа АГБ / ХАФЕЛЕ у никл обради. Врата су завршно машински обложена меламинском /ЦПЛ фолијом у декору wенге / тамни храст или у боји по избору. Позицију радити према усвојеном радионичком цртежу и узорку уз сагласност инвеститора. Обрачун по комаду. а) двокрилна врата дим. 140/220цм (ознака у пројекту 1а и 1б)	ком	4,00		
03-00	**ГРАЂЕВИНСКА СТОЛАРИЈА УКУПНО**				
04-00	**МОЛЕРСКО-ФАРБАРСКИ РАДОВИ**	**ј.м**	**количина**	**ј.цена**	**укупно дин**

04-01	Бојење зидова дисперзивним бојама по избору, са глетовањем. Све површине брусити, импрегнирати и китовати мања оштећења. Предбојити и исправити тонираним дисперзионим китом, а затим бојити дисперзивном бојом први и други пут. Обрачун по м^2.	м^2	216,00		
04-00	**МОЛЕРСКО-ФАРБАРСКИ РАДОВИ УКУПНО**				
05-00	**РАЗНИ РАДОВИ**	**ј.м**	**количина**	**ј.цена**	**укупно дин**
05-01	Набавка, обрада и монтажа подне лајсне од МДФ-а д=16мм, завршно обојену полиуретаном у боји зида. Обрачун по м1.	м^1	70,00		
05-02	Адаптација електроинсталације прекидача постојеће расвете. Обрачун паушално.	пауш	1,00		
05-03	Завршно чишћење и прање просторија. Обрачун по м^2.	м^2	150,00		
05-00	**РАЗНИ РАДОВИ УКУПНО**				

РЕКАПИТУЛАЦИЈА ГРАЂЕВИНСКО-ЗАНАТСКИХ РАДОВА		
01-00	ДЕМОНТАЖЕ И РУШЕЊА	
02-00	СУВОМОНТАЖНИ РАДОВИ	
03-00	ГРАЂЕВИНСКА СТОЛАРИЈА	
04-00	МОЛЕРСКО-ФАРБАРСКИ РАДОВИ	
05-00	РАЗНИ РАДОВИ	
	УКУПНО (БЕЗ ПДВ-А):	
	ПДВ:	
	УКУПНО (СА ПДВ-ОМ):	

У _____ МП Потпис одговорног лица

Дана: _____ _____

Напомена: *Понуђач мора да попуни, потпише и овери печатом образац, чиме потврђује да су тачни подаци који су у обрасцу наведени.*

Уколико понуђачи подносе заједничку понуду, група понуђача може да се определи да овај образац потписују и печатом оверавају сви понуђачи из групе понуђача или група понуђача може да одреди једног понуђача из групе који ће попунити, потписати и оверити печатом образац.

XVIII – ГРАФИЧКИ ДЕО КОНКУРСНЕ ДОКУМЕНТАЦИЈЕ-

Графички део конкурсне документације садржи цртеже преузете из Идејних пројеката за партије 1-4:

- **Цртеж број 1 – Основа приземља фасаде – експозитура Деспотовац;**
- **Цртеж број 2 – Основа приземља фасаде – експозитура Лебане;**
- **Цртеж број 3 – Основа трема/пресеци; Основа равног крова улазног трема – експозитура Шид;**
- **Цртеж број 4 – Основа косих равни/пресеци– филијала Пријепоље;**
- **Цртеж број 5 – Основа равног крова – експозитура Брус;**
- **Цртеж број 6 – Основа простора (постојеће и предвиђено стање) – Централа Београд**

Цртеж број 1 – Основа приземља фасаде – експозитура Деспотовац;

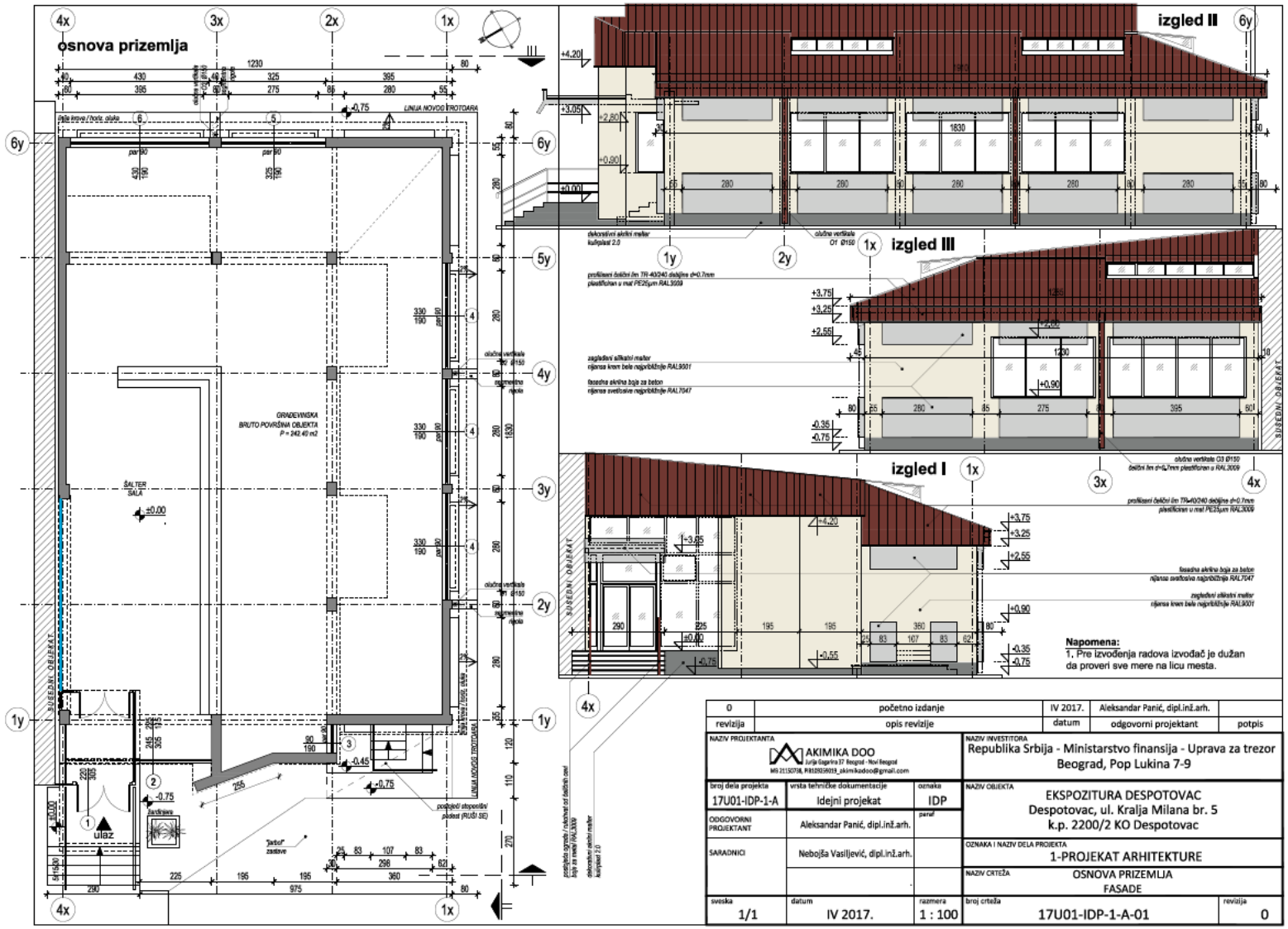

Цртеж број 2 - Основа приземља фасаде – експозитура Лебане;

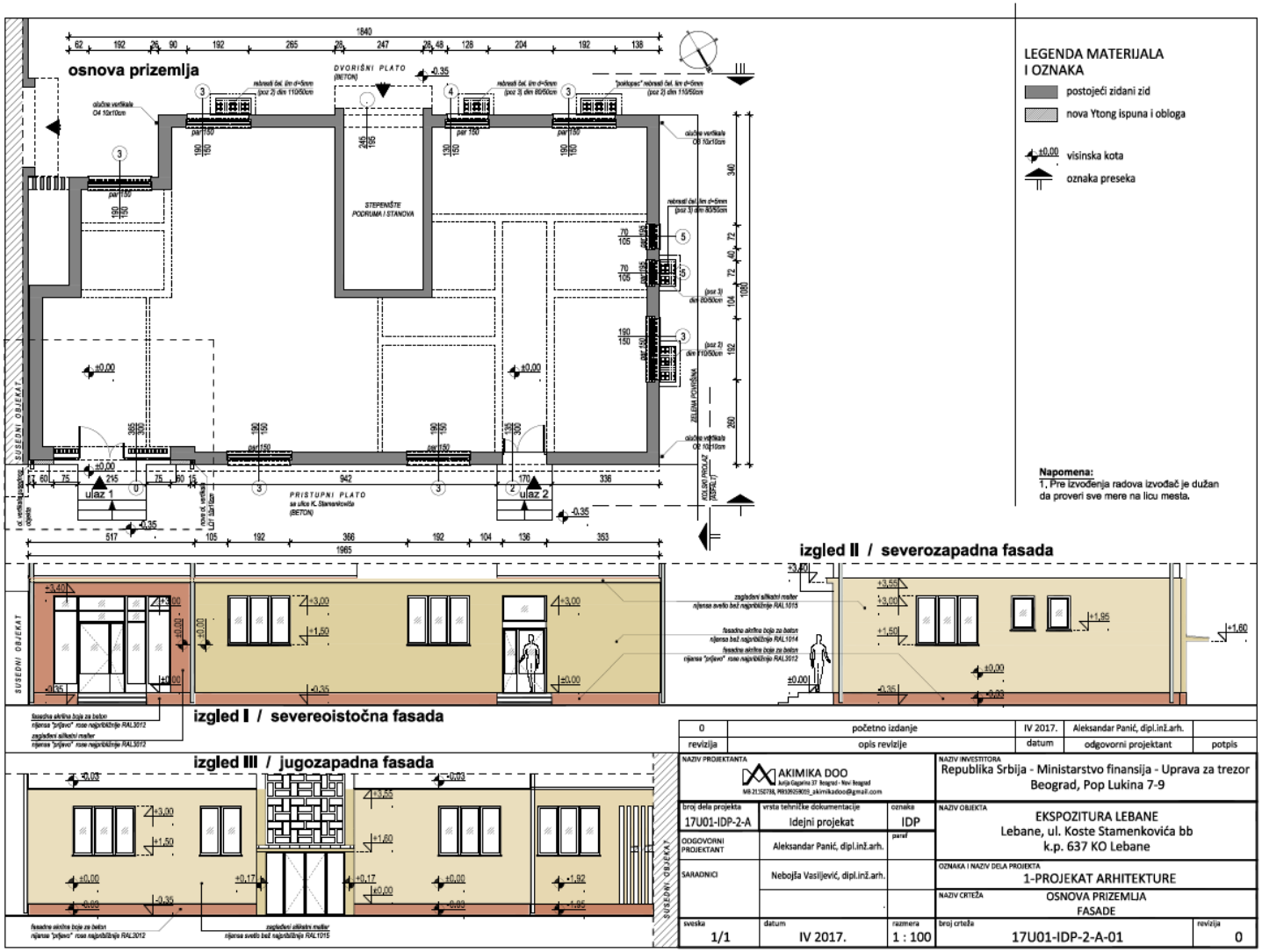

Цртеж број 3 – Основа трема/пресеци; Основа равног крова улазног трема – експозитура Шид;

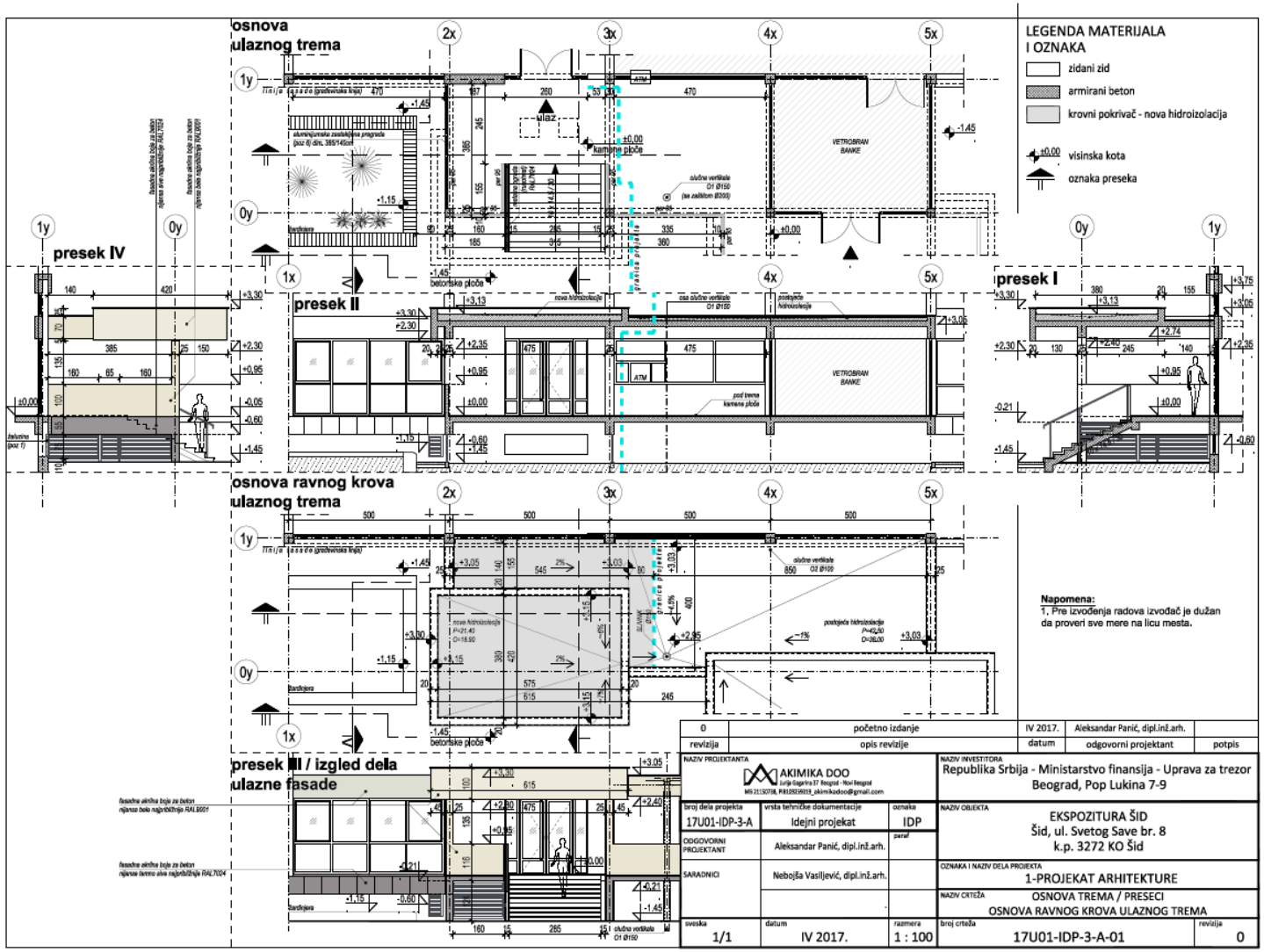

Цртеж број 4 – Основа косих равни/пресеци– филијала Пријепоље;

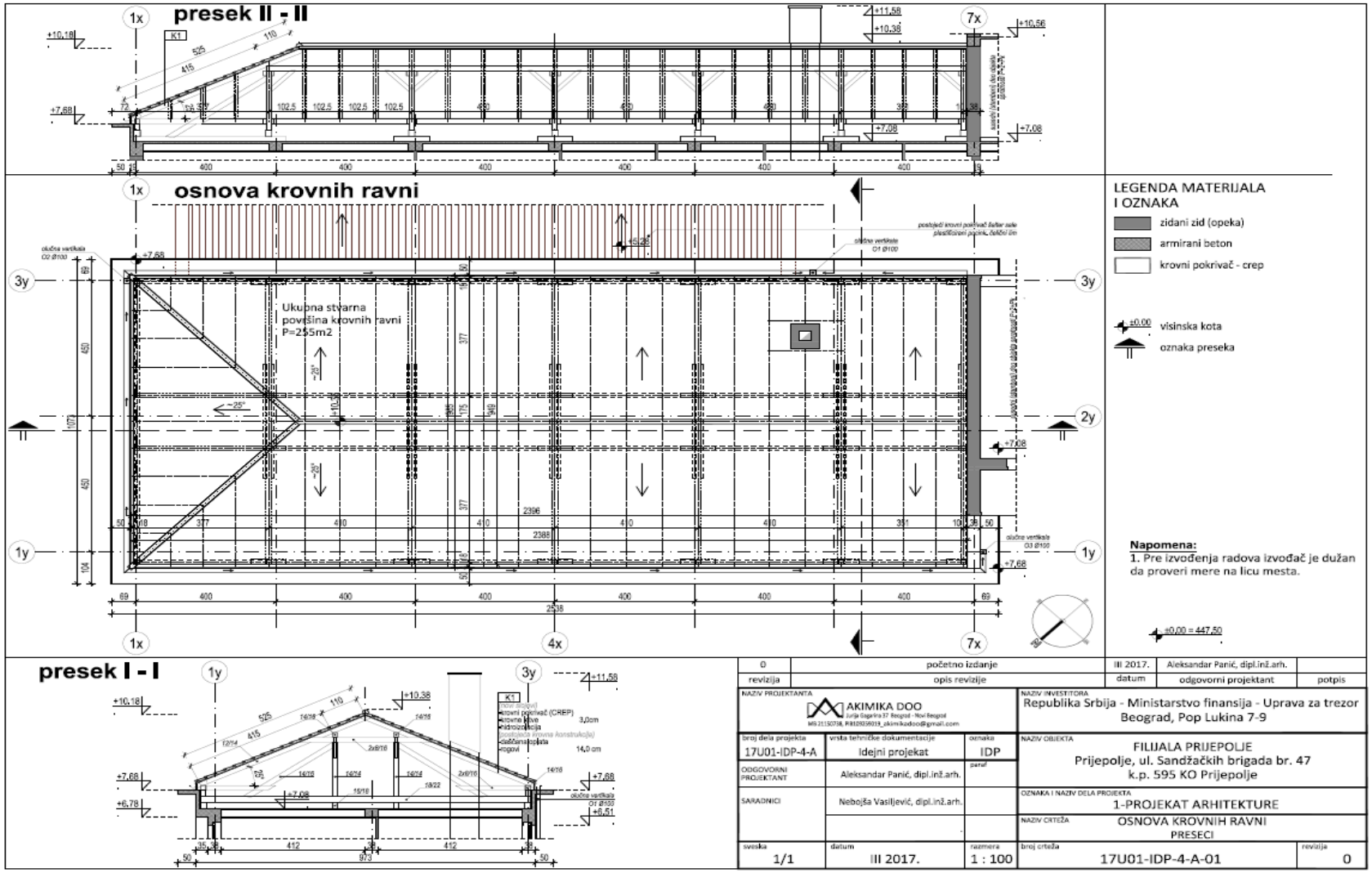

Цртеж број 5 – Основа равног крова – експозитура Брус;

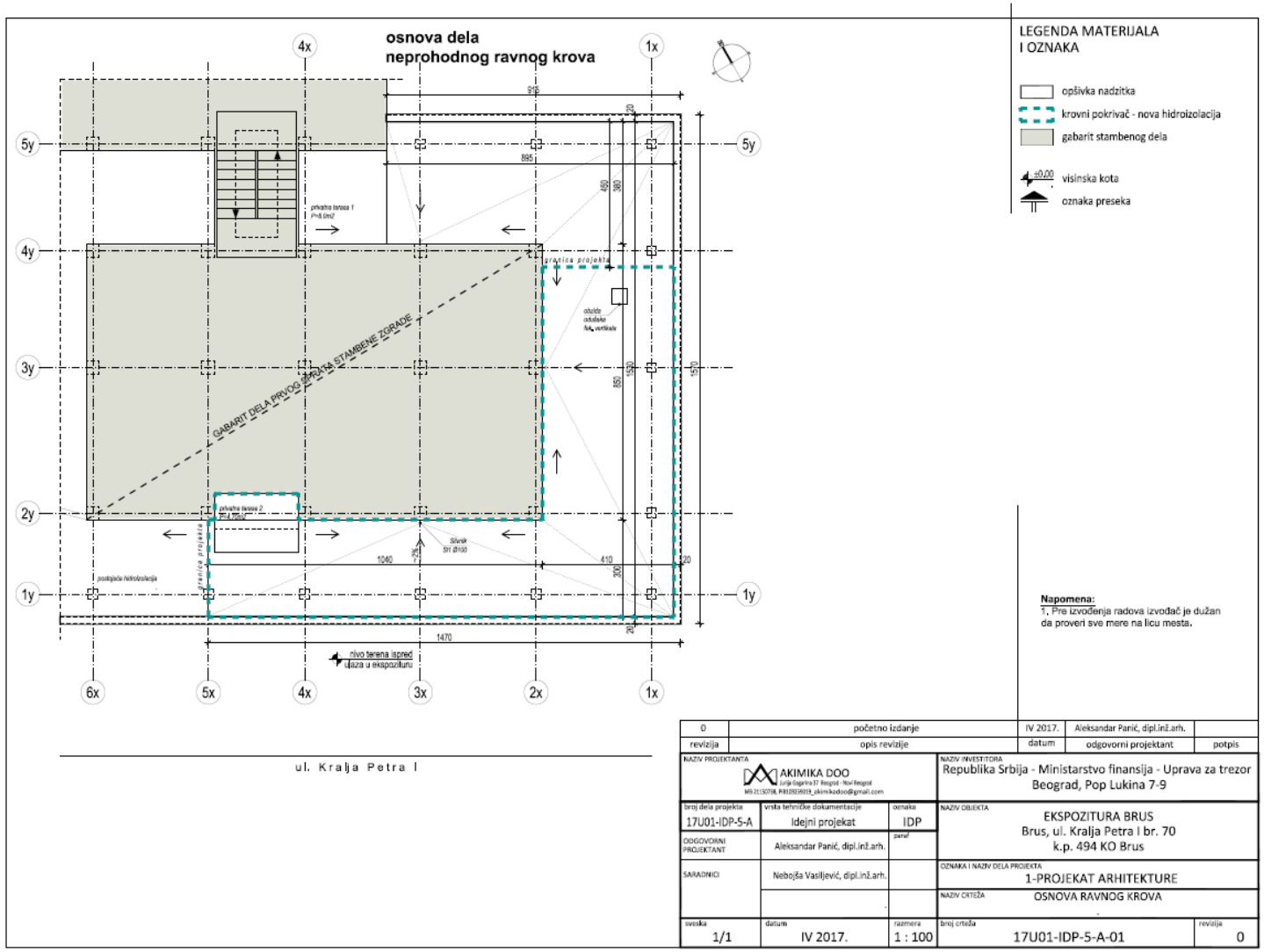

Цртеж број 6 – Основа простора (постојеће и предвиђено стање) – Централа Београд

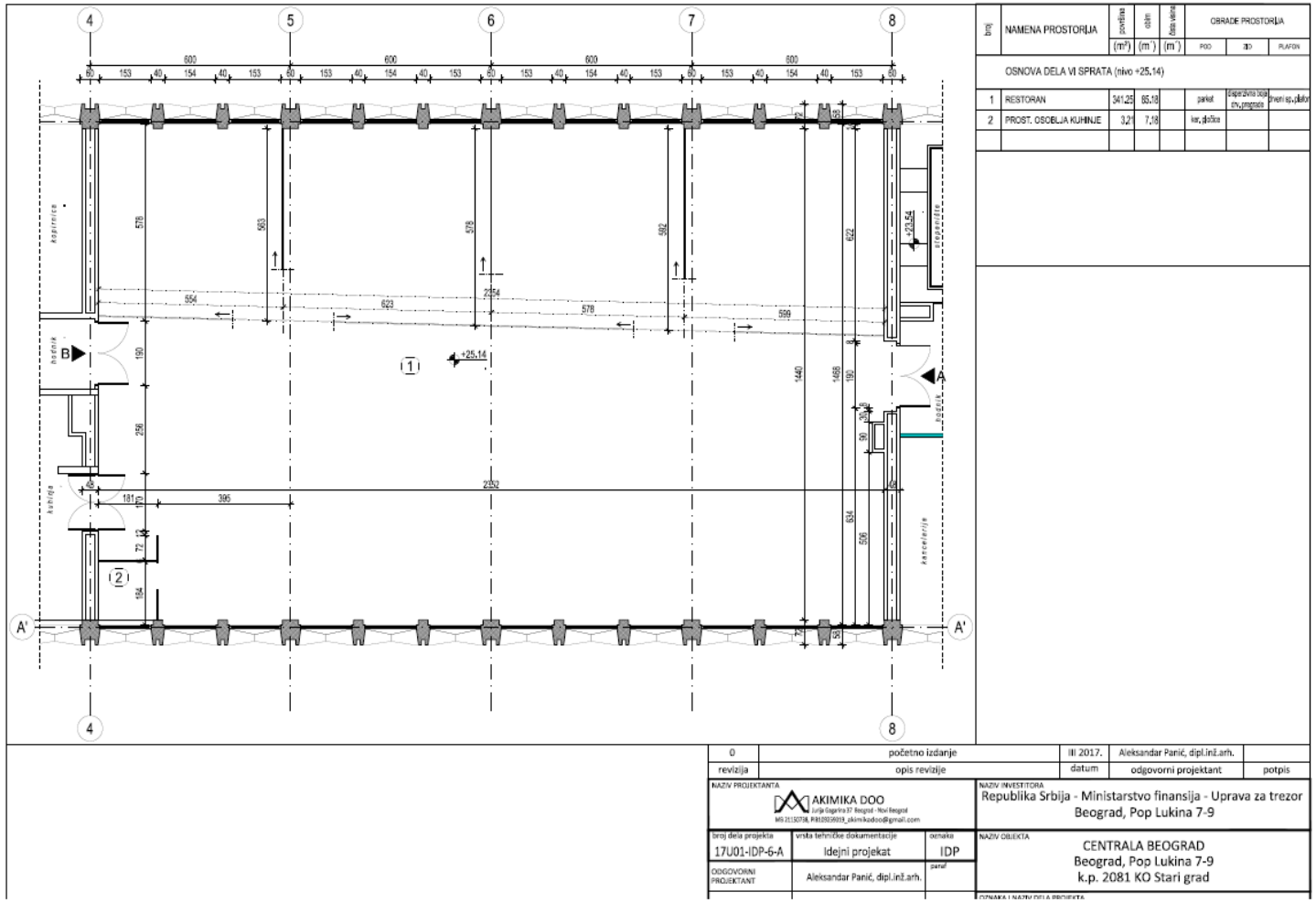

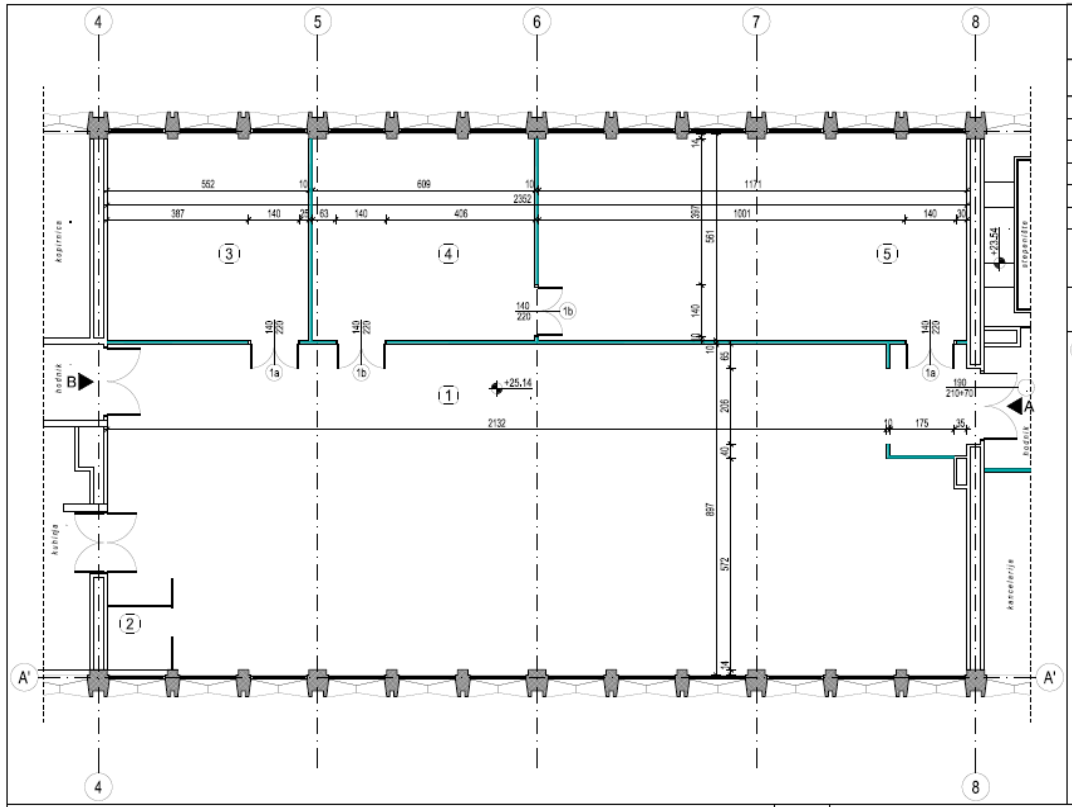

broj	NAMENA PROSTORIJA	površina (m²)	visina (m)	čista visina (m)	OBRADE PROSTORIJA POD	ZID	PLAFON
	OSNOVA DELA VI SPRATA (nivo +25,14)						
1	RESTORAN	207,19	76,28		parket	disperzivna boja	drveni sp.,plafon
2	PROST. OSOBLJA KUHINJE	3,21	7,18		ker. pločice		
3	VIP SALA RESTORANA	30,89	22,82		parket	disperzivna boja, zaštitni lak, pres.	drveni sp.,plafon
4	VIŠENAMENSKA SALA 2	34,01	23,98		-||-	disperzivna boja	-||-
5	VIŠENAMENSKA SALA 3	65,44	36,04		-||-	-||-	-||-

Šema stolarije

1a 1b 140/220 cm

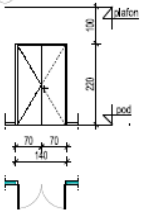

OPIS: DVOKRILNA DRVENA VRATA SA MELAMINSKOM / CPL FOLIJOM

- Dvokrilna vrata u konstrukciji od MDF-a;
- Štok od MDF-a d=35mm, ram krila od MDF-a sa ispunom od kartonskog saća obostrano obložen medijapanom d=6mm; opšivne lajsne od MDF-a debljine d=16mm;
- Vratna krila po mogućstvu ravno rezana za pristajane šarke, otvaranje prema šemi;
- Okov / šarke i brava (na radnom krilu) odgovarajući tipa AGB / HAFELE u nikl obradi;
- Vratna krila, štok i lajsne od MDF-a završno su mašinski obložene melaminskom / CPL foljom u dekoru wenge / tamni hrast, ili po izboru;
- Poziciju izraditi prema usv. radioničkom crtežu i uzorku uz saglasnost investitora.
- Poz. 1a (radno krilo desno u smeru ulaska) - kom. 2
- Poz. 1b (radno krilo levo u smeru ulaska) - kom. 2

revizija	opis revizije	datum	odgovorni projektant	potpis
0	početno izdanje	III 2017.	Aleksandar Panić, dipl.inž.arh.	

NAZIV PROJEKTANTA: AKIMIKA DOO, Đurđa Gagarina 37 Beograd - Novi Beograd, MB 21152738, PIB105336019, akimikadoo@gmail.com

NAZIV INVESTITORA: Republika Srbija - Ministarstvo finansija - Uprava za trezor Beograd, Pop Lukina 7-9

broj dela projekta	vrsta tehničke dokumentacije	oznaka
17U01-IDP-6-A	Idejni projekat	IDP
ODGOVORNI PROJEKTANT	Aleksandar Panić, dipl.inž.arh.	pečat
SARADNICI	Nebojša Vasiljević, dipl.inž.arh.	

NAZIV OBJEKTA: CENTRALA BEOGRAD, Beograd, Pop Lukina 7-9, k.p. 2081 KO Stari grad

OZNAKA I NAZIV DELA PROJEKTA: 1-PROJEKAT ARHITEKTURE

NAZIV CRTEŽA: OSNOVA RESTORANA, PREDVIĐENO STANJE

sveska	datum	razmera	broj crteža	revizija
1/1	III 2017.	1 : 100	17U01-IDP-6-A-02	0