Република Србија
МИНИСТАРСТВО ФИНАНСИЈА
Управа за трезор
Сектор за људске и материјалне ресурсе
Број: 404-00-391-8/16-001-008
29.06.2016. године
Поп Лукина 7-9
Б е о г р а д

КОНКУРСНА ДОКУМЕНТАЦИЈА
у отвореном поступку за јавну набавку радова: Радови на инвестиционом одржавању – замена столарије, ОП број 37/2016

Београд,
јун 2016. године

На основу чл. 32. и чл. 61. Закона о јавним набавкама („Сл. гласник РС” бр. 124/2012, 14/15 и 68/15, у даљем тексту: Закон), чл. 2. Правилника о обавезним елементима конкурсне документације у поступцима јавних набавки и начину доказивања испуњености услова („Сл. гласник РС” број 86/15), Одлуке о покретању поступка јавне набавке број: 404-00-391-5/16-001-008 од 06.06.2016. године и Решења о образовању комисије за јавну набавку број: 404-00-391-6/16-001-008 од 06.06.2016. године, припремљена је:

КОНКУРСНА ДОКУМЕНТАЦИЈА
у отвореном поступку за јавну набавку радова: Радови на инвестиционом одржавању – замена столарије, ОП број 37/2016

Конкурсна документација садржи:

Поглавље	Назив поглавља	Страна
I	Општи подаци о јавној набавци	3 од 145
II	Подаци о предмету јавне набавке	4 од 145
III	Врста радова, спецификација предмета јавне набавке, графичка документација, место извођења радова, рок извршења радова, мере заштите, гаранција, начин спровођења контроле и сл.	5 од 145
IV	Услови за учешће у поступку из чл. 75. и 76. Закона и упутство како се доказује испуњеност тих услова	80 од 145
V	Упутство понуђачима како да сачине понуду	84 од 145
VI	Образац понуде	93 од 145
VII	Модел уговора	97 од 145
VIII	Образац структуре цене	102 од 145
IX	Образац Изјаве о средству финансијског обезбеђења	103 од 145
IX – 1 и IX – 2	Менично овлашћење - писмо	104 и 105 од 145
X	Образац изјаве о независној понуди	106 од 145
XI	Образац трошкова припреме понуде	107 од 145
XII	Образац изјаве о поштовању обавеза из чл. 75. ст.2 Закона	108 од 145
XIII	Образац референтне листе понуђача	109 од 145
XIV	Образац потврде о референци	110 од 145
XV	Списак запослених или ангажованих лица	111 од 145
XVI	Образац потврде о обиласку објеката	112 од 145
XVII	Предмер и предрачун	113 од 145

Конкурсна документација садржи 145 страна.

I ОПШТИ ПОДАЦИ О ЈАВНОЈ НАБАВЦИ

1. Подаци о наручиоцу
Наручилац: Министарство финансија - Управа за трезор
Адреса: ул. Поп Лукина бр. 7-9, 11000 Београд
ПИБ: 103964453,
Матични број: 17862146,
Интернет страница наручиоца: www.trezor.gov.rs

2. Предмет јавне набавке
Предмет јавне набавке су радови: Радови на инвестиционом одржавању – замена столарије.

3. Врста поступка јавне набавке
Предметна јавна набавка се спроводи у отвореном поступку у складу са Законом о јавним набавкама и подзаконским актима којима се уређују јавне набавке.
Позив за подношење понуда за предметну јавну набавку је објављен на Порталу јавних набавки и на интернет страници наручиоца www.trezor.gov.rs, као и на Порталу службених гласила Републике Србије и база прописа.
На предметну јавну набавку примењују се и следећи прописи: Закон о планирању и изградњи („Службени Гласник РС“ број 72/09, 81/09, 64/10, 24/11, 121/12, 42/13 – Одлука УС и 50/2013 Одлука УС, Одлука УС 132/2014 и 145/2015), Закон о безбедности и здрављу на раду („Службени гласник РС“, број 101/2005 и 91/2015), Закон о заштити животне средине („Службени гласник РС“ бр. 135/2004, 36/2009; 72/2009 – др.закон, 43/2011 – одлука УС и 14/2016); Правилник о садржини и начину вођења књиге инспекције, грађевинског дневника и грађевинске књиге („Службени гласник РС“, број 22/2015), и други прописи, стандарди и технички нормативи.

4. Циљ поступка
Поступак јавне набавке се спроводи ради закључења уговора о јавној набавци.

5. Контакт
Служба за контакт: javnenabavke@trezor.gov.rs .

6. Рок у којем ће наручилац донети одлуку о додели уговора
Одлуку о додели уговора, наручилац ће донети у року до 20 (двадесет) дана од дана јавног отварања понуда.

II ПОДАЦИ О ПРЕДМЕТУ ЈАВНЕ НАБАВКЕ

1. <u>Опис предмета набавке, назив и ознака из општег речника набавки</u>

Опис предмета набавке: Радови на инвестиционом одржавању – замена столарије за потребе Министарству финансија - Управи за трезор.

<u>Назив и ознака из општег речника набавке</u>: Уградња врата и прозора - 45421100.

2. <u>Партије</u>

Предмет јавне набавке није обликован по партијама.

3. <u>Обилазак објеката</u>

Понуђач је у обавези, да пре подношења понуде, у присуству представника наручиоца, обиђе локације и изврши увид на лицу места у објекте на којима ће се изводити радови.

Представници понуђача су у обавези да приликом обиласка објеката доставе писано овлашћење за обилазак.

Термин обиласка је радним данима у периоду од 10,00 до 15,00 часова. Долазак је потребно најавити дан-два раније. Особе за контакт наручиоца за информације о обиласку објеката су: Бранко Тадић, телефон 011/3202-356 и Вујадин Копривица, телефон 011/3202-405 за Централу Београд; Маја Орестијевић, телефон 014/451-171 и 064/8698-25 за експозитуру Осечина, Карађорђева бр. 112; Владан Обрадовић, телефон 034/751-215 и 064/33-33-882 за експозитуру Рача, Карађорђева бр. 37; Александра Ристић, телефон 034/68-41-143 и 064/514-1050 за експозитуру Баточина, Краља Петра I бр. 64; Зоран Цуплић, моб.тел. 063/81-05-918 за експозитуру Деспотовац, Петра Драпшина 5; Мирослав Степановић, телефон 063/84-11-575 за експозитуру Рековац, Краља Петра I бр. 38; Александар Блажић 026/514 919 и 065/501-0719 Светлана Марковић 026/514-919; за експозитуру Велика Плана, Милоша Великог бр 98; Мирослава Тошић или Далиборка Стокић, телефон 012/662-242 за експозитру Велико Градиште, Српских владара бр. 49; Дејан Миловановић или Милена Јанковић, телефон 012/331-177 за експозитуру Петровац на Млави, Српских владара бр. 49; Маријана Јовић или Марија Ковачевић, телефон 012/852-245 за експозитуру Кучево, Светог Саве бр. 97; Мирјана Божиновић, телефон 065/822-338 за експозитуру Сокобања, Алексе Марковића бр. 11; Драгица Младеновић, телефон 069/203-0888 за експозитуру Мајданпек, Шашка бр. 5; Марковић Славица, телефон 062/2385-79 за експозитуру Блаце, Краља Петра I бр. 127; Стевчић Милан, телефон 060/077-63-99 за експозитуру Куршумлија, Палих бораца бр. 25; Бранка Годочев, телефон 023/841-130 и 064/210-57-73 и Бранкица Буцало, телефон 023/841-130 и 066/913-03-08 за експозитуру Сечањ, Вожда Карађорђа бб; Еди Тврдковић, телефон 020/741-249 и Младен Тубић, телефон 020/741-259 за експозитуру Сјеница, Трг С. Марковића бр. 15; Бојан Ђурчић, телефон 063/805-11-16 за експозитуру Ћуприја, Лоле Рибара бр. 1.

Након извршеног обиласка објекта, овлашћено лице наручиоца ће понуђачу издати Потврду о обиласку објекта, на Обрасцу XVI из Конкурсне документације.

III ВРСТА РАДОВА, СПЕЦИФИКАЦИЈА ПРЕДМЕТА ЈАВНЕ НАБАВКЕ, ГРАФИЧКА ДОКУМЕНТАЦИЈА, МЕСТО ИЗВОЂЕЊА; РОК ИЗВРШЕЊА РАДОВА, МЕРЕ ЗАШТИТЕ, ГАРАНЦИЈА КВАЛИТЕТА, НАЧИН СПРОВОЂЕЊА КОНТРОЛЕ И СЛ.

Врста радова

Радови на инвестиционом одржавању зграда и објеката који обухватају замену столарије.

Спецификација предмета јавне набавке, графичка документација

Техничка спецификација за потребе предметне јавне набавке сачињена је на основу Идејног пројекта, број техничке документације IDP P-430/16-1.

У свим унутрашњим организационим јединицама Управе за трезор, осим у Централи у Београду, потребно је израдити и уградити профилни PVC систем са 6 комора, дубине уградње од 78 до 80 mm са коефицијентом пролаза топлоте профила од Uf <= 1VV/m2K (**доставити и сертификат за Uf**) и са челиком дебљине од 1, 5mm. Дебљина спољних зидова профила, минимум 3mm. Испуна се састоји од термопана дебљине 40 mm 4/14/4/14/4 и Ug вредности од 0,6VV/m2K. Заптивање EPDM гумом, (три гуме) добре отпорности на старење.

Столарија је са спољне стране у белој боји осим ако у позицији није стриктно другачије наглашено.

Елементе снабдети свим потребним оковом за правилно функционисање. Оков европског квалитета GU или слично (**доставити сертификат за оков**).

У Централи Београд потребна израда и уградња профилних ALU система типа ALUMIL 11500. Ширина профила од 62,50 до 70 mm. Коефицијент пролаза топлоте профила од Uf = 1,4VV/m2K (**доставити и сертификат за Uf**) и са челиком дебљине од 1,5mm. Испуна се састоји од термопана дебљине 40mm 4/14/4/14/4 и Ug ведности од 0,6 VV/m2K. Заптивање EPDM гумом, (три гуме) добре отпорности на старење. Столарија је у боји која је стриктно наглашена у опису шеме столарије. Елементе снабдети свим потребним оковом за правилно функционисање. Уграђени оков је типа Stubline или сличног квалитета (**доставити сертификат за оков**).

Остали елементи (унутрашња врата) су стандардни, без посебних захтева, осим ако на позицији није наглашено другачије.

Обавеза је понуђача да пажљиво демонтира постојећу столарију са минималним оштећењем малтера око прозора, нарочито фасадног дела малтера, обради шпалетне, изведе неопходне зидарске радове, који су дефинисани за сваку позицију посебно. Обавеза је понуђача да сва оштећења делова зидова, плафона, подова, инсталација, инвентара,.... и осталог доведе у првобитно функционално стање о свом трошку.

Радови се морају извести квалитетно у свему према важећим прописима, стандардима и техничкој документацији. За време извођења радова, понуђач је дужан да предузме све потребне мере, како не би дошло до оштећења објекта или опреме у истом.

Обавеза је понуђача да уз понуду достави на увид узорке профила алуминијумске и PVC столарије.

SPECIFIKACIJA	fasadna PVC stolarija - prozor	pos 1.1.	R:.1:25

IZGLED

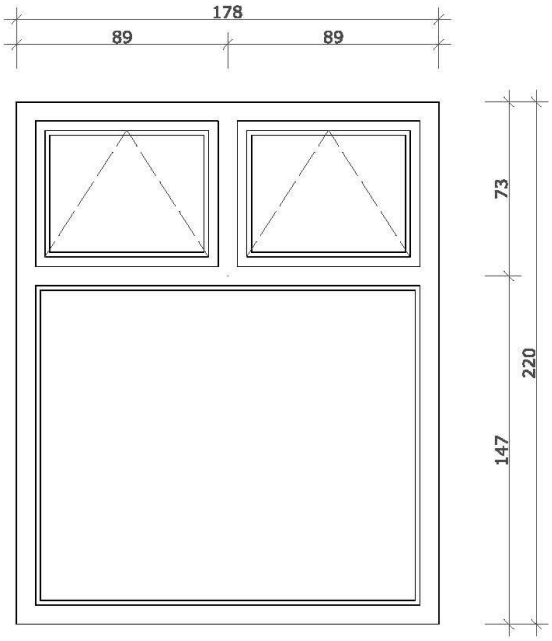

ZIDARSKA MERA	178/220	MERE UZETI NA LICU MESTA

OPIS

Postojeći prozorski sklop, dimenzija 178/220 cm, se sastoji od tri prozorska okna. Donje prozorsko okne poseduje okov za rotirajuće otvaranje, dok se gornja dva otvaraju na kip. Ceo prozor je izrađen od drvenih profila sa jednostrukim staklom 4mm.
Na svim prozorima je u većoj ili manjoj meri stradao mehanizam za otvaranje. Takođe zbog vrste zastakljenja postoje veliki toplotni gubitci.
Potrebno je zameniti ga sa:
Profilnim PVC sistemom, dimenzija 178/220cm, sa 6 komora, bele boje i dubine ugradnje od 78 do 80 mm. Koeficijent prolaza toplote profila od Uf <= 1W/m2K i sa čelikom debljine od 1,5 mm. Ispuna se sastoji od termopana debljine 40 mm 4/14/4/14/4 i Ug vrednosti od 0.6 W/m2K. Zaptivanje EPDM gumom. Elemente snabdeti svim potrebnim okovom za pravilno funkcionisanje. Način otvaranja elementa je definisana šemom bravarije.
Prozor snabdeti odgovarajućim okovom za otvaranje, aluminijumskom okapnicom i parapetnom PVC daskom.

BROJ KOMADA	L		D		UKUPNO: 7

MESTO UGRADNJE		
	OBJEKAT	**SOKOBANJA**
	NAPOMENE	Potrebno je uraditi demontažu postojeće stolarije, montažu nove i obradu špaletni oko prozora nakon montaže.

SPECIFIKACIJA	fasadna PVC stolarija - prozor	pos 1.2.	R:.1:25

IZGLED

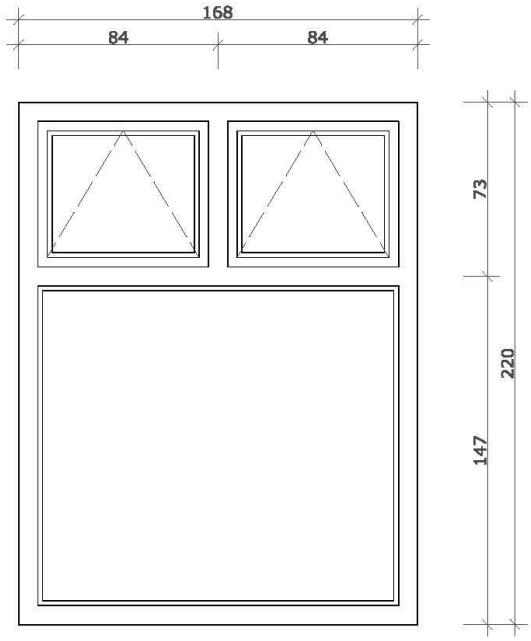

ZIDARSKA MERA	168/220	MERE UZETI NA LICU MESTA

OPIS

Postojeći prozorski sklop, dimenzija 168/220 cm, se sastoji od tri prozorska okna. Donje prozorsko okne poseduje okov za rotirajuće otvaranje, dok se gornja dva klasično otvaraju. Ceo prozor je izrađen od drvenih profila sa jednostrukim staklom 4mm.
Na svim prozorima je u većoj ili manjoj meri stradao mehanizam za otvaranje. Takođe zbog vrste zastakljenja postoje veliki toplotni gubitci.
Potrebno je zameniti ga sa:
Profilnim PVC sistemom, dimenzija 168/220cmsa 6 komora, bele boje i dubine ugradnje od 78 do 80 mm. Koeficijent prolaza toplote profila od Uf <= 1W/m2K i sa čelikom debljine od 1,5 mm. Ispuna se sastoji od termopana debljine 40 mm 4/14/4/14/4 i Ug vrednosti od 0.6 W/m2K. Zaptivanje EPDM gumom. Elemente snabdeti svim potrebnim okovom za pravilno funkcionisanje. Način otvaranja elementa je definisana šemom bravarije.
Prozor snabdeti odgovarajućim okovom za otvaranje, aluminijumskom okapnicom i parapetnom PVC daskom.

BROJ KOMADA	L		D		UKUPNO: 1

MESTO UGRADNJE		
	OBJEKAT	**SOKOBANJA**
	NAPOMENE	Potrebno je uraditi demontažu postojeće stolarije, montažu nove i obradu špaletni oko prozora nakon montaže.

SPECIFIKACIJA	fasadna PVC stolarija - prozor	pos 1.3.	R:.1:25

IZGLED

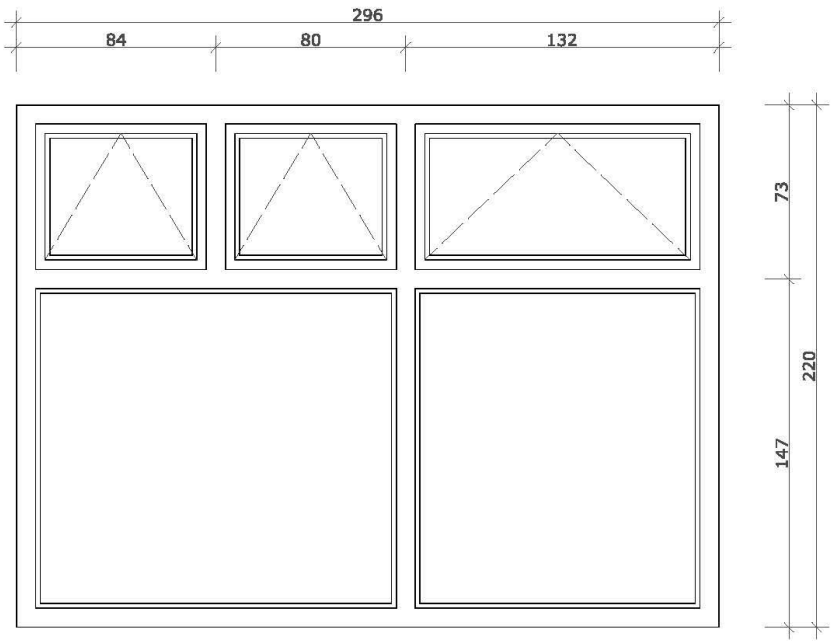

ZIDARSKA MERA	298/220	MERE UZETI NA LICU MESTA

OPIS

Postojeći prozorski sklop, dimenzija 298/220 cm, se sastoji od pet prozorskih okna. Donja prozorska okna poseduju okov za rotirajuće otvaranje, dok se gornja dva manja klasično otvaraju, a jedan je fiksan. Ceo prozor je izrađen od drvenih profila sa jednostrukim staklom 4mm.
Na svim prozorima je u većoj ili manjoj meri stradao mehanizam za otvaranje. Takođe zbog vrste zastakljenja postoje veliki toplotni gubitci.
Potrebno je zameniti ga sa:
Profilnim PVC sistemom, dimenzija 298/220cmsa 6 komora, bele boje i dubine ugradnje od 78 do 80 mm. Koeficijent prolaza toplote profila od Uf <= 1W/m2K i sa čelikom debljine od 1,5 mm. Ispuna se sastoji od termopana debljine 40 mm 4/14/4/14/4 i Ug vrednosti od 0.6 W/m2K. Zaptivanje EPDM gumom. Elemente snabdeti svim potrebnim okovom za pravilno funkcionisanje. Način otvaranja elementa je definisana šemom bravarije.
Prozor snabdeti odgovarajućim okovom za otvaranje, aluminijumskom okapnicom i parapetnom PVC daskom.

BROJ KOMADA	L		D		UKUPNO: 1

MESTO UGRADNJE		
	OBJEKAT	**SOKOBANJA**
	NAPOMENE	Potrebno je uraditi demontažu postojeće stolarije, montažu nove i obradu špaletni oko prozora nakon montaže.

SPECIFIKACIJA	fasadna PVC stolarija - prozor	pos 1.4.	R:.1:25

IZGLED

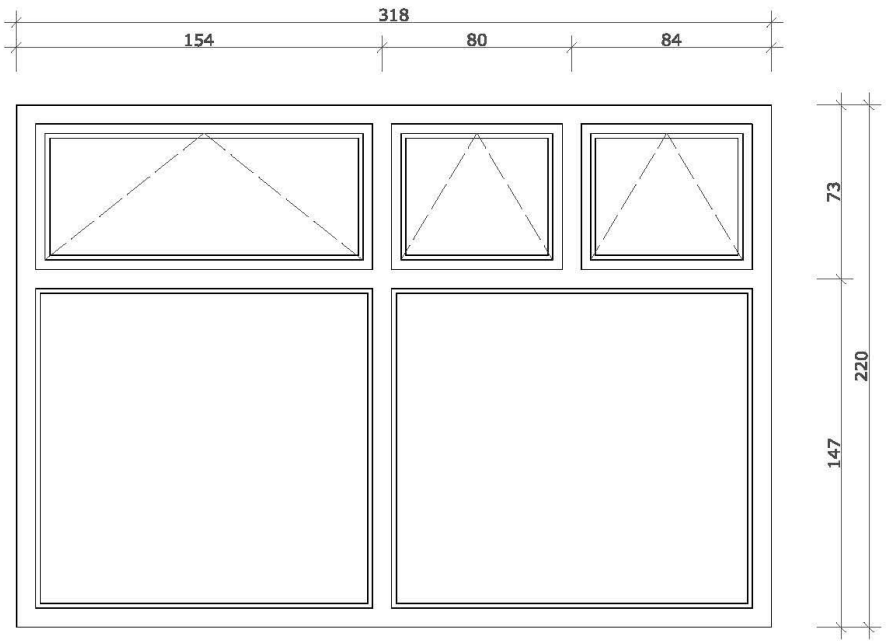

ZIDARSKA MERA	318/220	MERE UZETI NA LICU MESTA

OPIS

Postojeći prozorski sklop, dimenzija 318/220 cm, se sastoji od pet prozorskih okna. Donja prozorska okna poseduju okov za rotirajuće otvaranje, dok se gornja dva manja klasično otvaraju, a jedan je fiksan. Ceo prozor je izrađen od drvenih profila sa jednostrukim staklom 4mm.
Na svim prozorima je u većoj ili manjoj meri stradao mehanizam za otvaranje. Takođe zbog vrste zastakljenja postoje veliki toplotni gubitci.
Potrebno je zameniti ga sa:
Profilnim PVC sistemom, dimenzija 318/220cmsa 6 komora, bele boje i dubine ugradnje od 78 do 80 mm. Koeficijent prolaza toplote profila od Uf <= 1W/m2K i sa čelikom debljine od 1,5 mm. Ispuna se sastoji od termopana debljine 40 mm 4/14/4/14/4 i Ug vrednosti od 0.6 W/m2K. Zaptivanje EPDM gumom. Elemente snabdeti svim potrebnim okovom za pravilno funkcionisanje. Način otvaranja elementa je definisana šemom bravarije.
Prozor snabdeti odgovarajućim okovom za otvaranje, aluminijumskom okapnicom i parapetnom PVC daskom.

BROJ KOMADA	L		D		UKUPNO: 1

MESTO UGRADNJE		
	OBJEKAT	**SOKOBANJA**
	NAPOMENE	Potrebno je uraditi demontažu postojeće stolarije, montažu nove i obradu špaletni oko prozora nakon montaže.

SPECIFIKACIJA	stolarija - vrata	pos 1.5.	R:.1:25

IZGLED

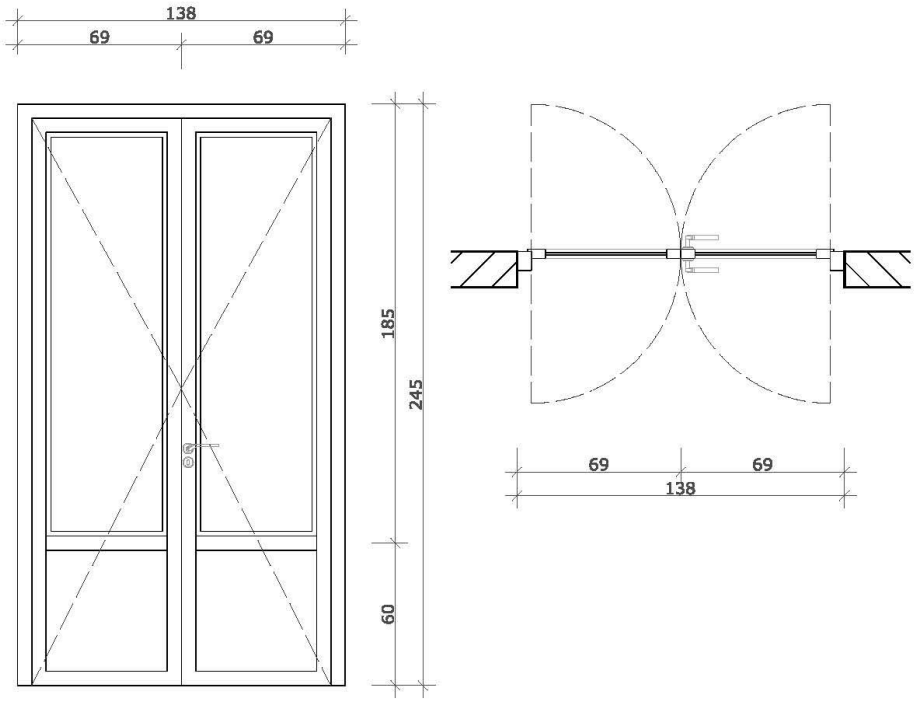

ZIDARSKA MERA	138/245	MERE UZETI NA LICU MESTA

OPIS

Postojeća vrata su dvokrilna, dimenzija 138/245cm, sa okovom za roto otvaranje. Vrata su izrađena od drvenih profila sa jednostrukim staklom 4mm.
Na vratima je stradao okov, tako da vrata nije moguće u potpunosti zatvoriti, samim tim ni zaključatii, jer su krila vrata "pala".
Potrebno ih je zameniti:
Dvokrilnim vratima dimenzija 138/245cm, izrađenih od drvenih profila čamove građe, debljine plotni minimum 40mm. Krila vrata su zastakljena staklom 4+4mm flot, prema šemi.
Vrata snabdeti odgovarajućim okovom za otvaranje, bravom i ključem. Otvaranja izvesti prema šemi.
Vrata su bele boje.

BROJ KOMADA	L		D		UKUPNO: 1

MESTO UGRADNJE		
	OBJEKAT	**SOKOBANJA**
	NAPOMENE	Potrebno je uraditi demontažu postojeće stolarije, montažu nove i obradu špaletni oko vrata nakon montaže.

SPECIFIKACIJA	stolarija - unutrašnja vrata	pos 1.6.	R:.1:25

IZGLED

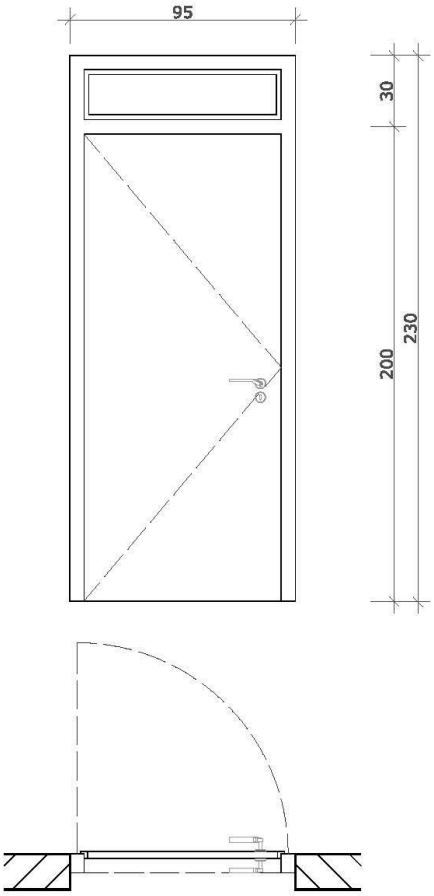

ZIDARSKA MERA	95/230	MERE UZETI NA LICU MESTA

OPIS

Postojeća vrata su jednokrilna, duplošperovana, sa svetlarnikom, dimenzija 95/230cm. Otvaranje vrata je levo.
Krila vrata su dotrajala, kao i mehanizam za otvaranje.
Potrebno je zameniti ih sa:
Jednokrilnim vratima sa svetlarnikom, dimenzija 95/230cm.
Krila vrata izvesti kao duplošperovana sa ispunom od papirnog saća.
Svetlarnik izvesti sa staklenom ispunom 4+4mm.
Štokove vrata izvesti od zdrave i suve borove građe. Vrata opremiti PVC dihtungom u falcu štoka i gumenim odbojnikom.
Vrata snabdeti odgovarajućim okovom, bravom i ključem.
Stolarija je bele boje.

BROJ KOMADA	L	1	D		UKUPNO: 1

MESTO UGRADNJE		
	OBJEKAT	**SOKOBANJA**
	NAPOMENE	Potrebno je uraditi demontažu postojeće stolarije, montažu nove i obradu špaletni oko vrata nakon montaže.

SPECIFIKACIJA	fasadna PVC stolarija - prozor	pos 2.1.	R:.1:25

IZGLED

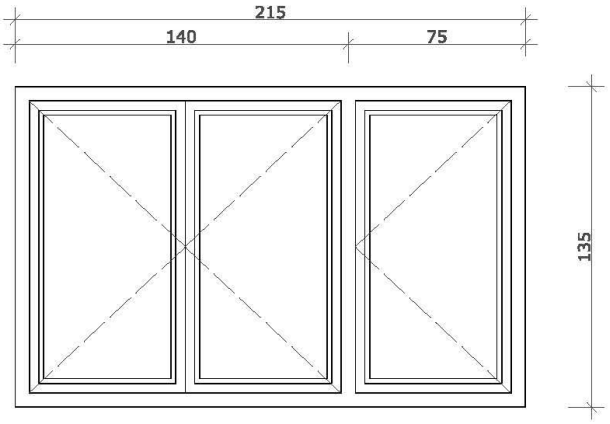

ZIDARSKA MERA	215/135	MERE UZETI NA LICU MESTA

OPIS

Postojeći prozor je trokrilni, dimenzija 215/135cm. Ceo prozor je izrađen od drvenih profila sa jednostrukim staklom 4mm.
Na prozoru je stradao mehanizam za otvaranje. Takođe zbog vrste zastakljenja postoje veliki toplotni gubitci.

Potrebno ga je zameniti sa:
Profilnim PVC sistemom, dimenzija 215/135cmsa 6 komora, bele boje i dubine ugradnje od 78 do 80 mm. Koeficijent prolaza toplote profila od Uf <= 1W/m2K i sa čelikom debljine od 1,5 mm. Ispuna se sastoji od termopana debljine 40 mm 4/14/4/14/4 i Ug vrednosti od 0.6 W/m2K. Zaptivanje EPDM gumom. Elemente snabdeti svim potrebnim okovom za pravilno funkcionisanje. Način otvaranja elementa je definisana šemom bravarije.
Prozor snabdeti odgovarajućim okovom za otvaranje, aluminijumskom okapnicom i parapetnom PVC daskom.

BROJ KOMADA	L		D		UKUPNO: 1

MESTO UGRADNJE		
	OBJEKAT	**VLADIMIRCI**
	NAPOMENE	Potrebno je uraditi demontažu postojeće stolarije, montažu nove i obradu špaletni oko prozora nakon montaže.

SPECIFIKACIJA	fasadna PVC stolarija - prozor	pos 2.2.	R:.1:25

IZGLED

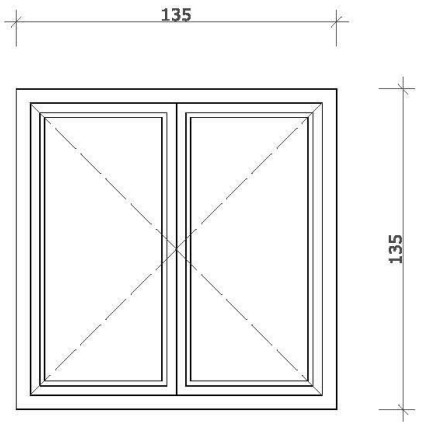

ZIDARSKA MERA	135/135	MERE UZETI NA LICU MESTA

OPIS

Postojeći prozor je dvokrilni, dimenzija 135/135cm. Ceo prozor je izrađen od drvenih profila sa jednostrukim staklom 4mm.
Na prozoru je stradao mehanizam za otvaranje. Takođe zbog vrste zastakljenja postoje veliki toplotni gubitci.

Potrebno ga je zameniti sa:
Profilnim PVC sistemom, dimenzija 135/135cm, sa 6 komora, bele boje i dubine ugradnje od 78 do 80 mm. Koeficijent prolaza toplote profila od Uf <= 1W/m2K i sa čelikom debljine od 1,5 mm. Ispuna se sastoji od termopana debljine 40 mm 4/14/4/14/4 i Ug vrednosti od 0.6 W/m2K. Zaptivanje EPDM gumom. Elemente snabdeti svim potrebnim okovom za pravilno funkcionisanje. Način otvaranja elementa je definisana šemom bravarije.
Prozor snabdeti odgovarajućim okovom za otvaranje, aluminijumskom okapnicom i parapetnom PVC daskom.

BROJ KOMADA	L		D		UKUPNO: 1

MESTO UGRADNJE		
	OBJEKAT	**VLADIMIRCI**
	NAPOMENE	Potrebno je uraditi demontažu postojeće stolarije, montažu nove i obradu špaletni oko prozora nakon montaže.

SPECIFIKACIJA	fasadna bravarija - izlog	pos 2.3.	R:.1:25

IZGLED

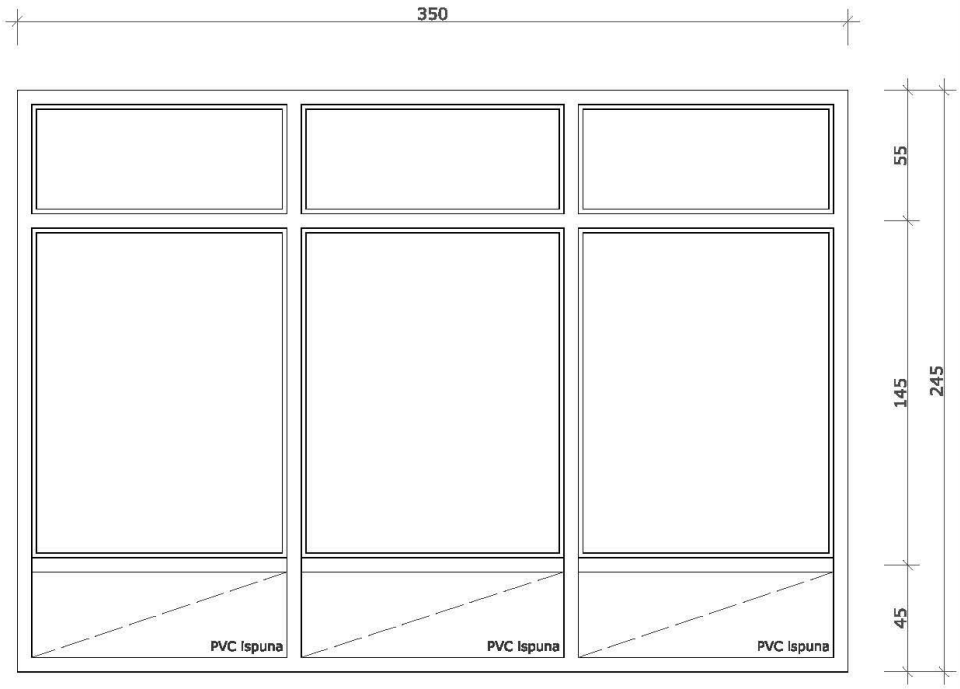

ZIDARSKA MERA	350/245	MERE UZETI NA LICU MESTA

OPIS

Postojeći izlog je dimenzija 350/245cm, izrađen od metalnih profila, zastakljen jednostrukim staklom 4mm, zbog čega postoje veliki toplotni gubitci.

Potrebno ga je zameniti sa:
Profilnim PVC sistemom, dimenzija 350/245cm,sa 6 komora, bele boje i dubine ugradnje od 78 do 80 mm. Koeficijent prolaza toplote profila od Uf <= 1W/m2K i sa čelikom debljine od 1,5 mm. Ispuna se sastoji od termopana debljine 40 mm 4/14/4/14/4 i Ug vrednosti od 0.6 W/m2K. Zaptivanje EPDM gumom. Elemente snabdeti svim potrebnim okovom za pravilno funkcionisanje.

BROJ KOMADA	L		D		UKUPNO: 1

MESTO UGRADNJE		
	OBJEKAT	**VLADIMIRCI**
	NAPOMENE	Potrebno je uraditi demontažu postojeće bravarije, montažu nove i obradu špaletni oko prozora nakon montaže.

SPECIFIKACIJA	fasadna bravarija - izlog sa vratima	pos 2.4.	R:.1:25

IZGLED

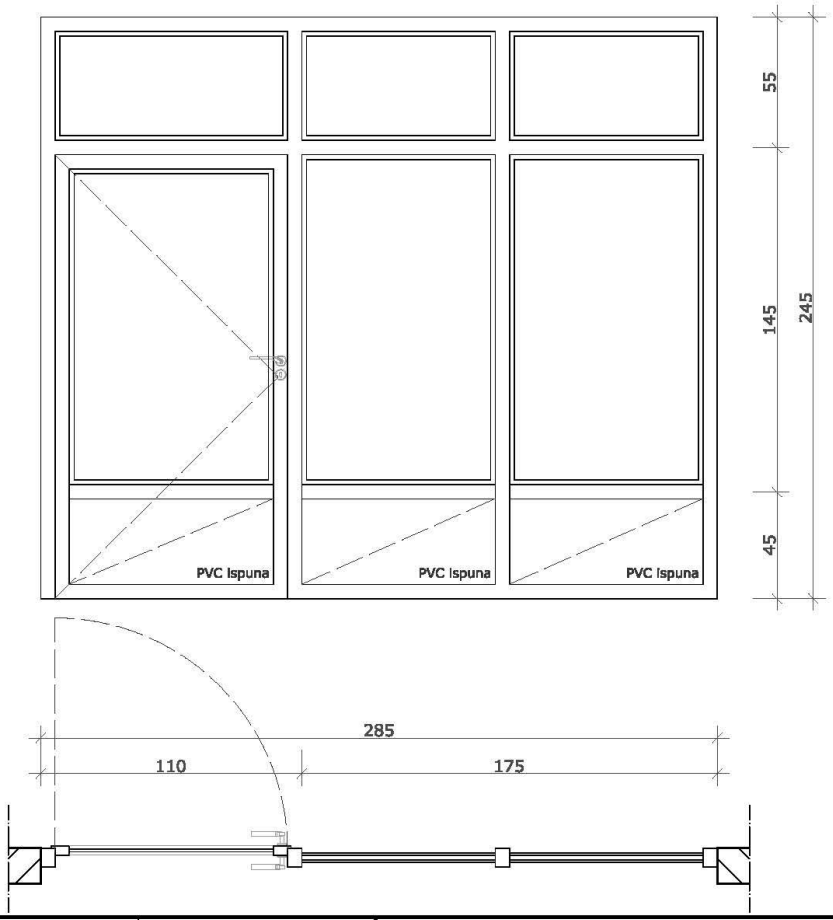

ZIDARSKA MERA	285/245	MERE UZETI NA LICU MESTA

OPIS

Postojeći izlog je dimenzija 285/245cm, izrađen od metalnih profila, zastakljen jednostrukim staklom 4mm, zbog čega postoje veliki toplotni gubitci.
Pored toga mehanizam za otvaranje vrata je u manjoj meri stradao, zbog čega ona sve slabije dihtuju.

Potrebno ga je zameniti sa:
Profilnim PVC sistemom, dimenzija 285/245cm, sa 6 komora, bele boje i dubine ugradnje od 78 do 80 mm. Koeficijent prolaza toplote profila od Uf <= 1W/m2K i sa čelikom debljine od 1,5 mm. Ispuna se sastoji od termopana debljine 40 mm 4/14/4/14/4 i Ug vrednosti od 0.6 W/m2K. Zaptivanje EPDM gumom. Elemente snabdeti svim potrebnim okovom za pravilno funkcionisanje. Način otvaranja elementa je definisana šemom bravarije.
Element snabdeti odgovarajućim okovom, vrata snabdeti odgovarajućim okovom za otvaranje, bravom i ključem. Otvaranja izvesti prema šemi.

BROJ KOMADA	L		D		UKUPNO: 1

MESTO UGRADNJE		
	OBJEKAT	**VLADIMIRCI**
	NAPOMENE	Potrebno je uraditi demontažu postojeće bravarije, montažu nove i obradu špaletni oko izloga nakon montaže.

SPECIFIKACIJA	bravarija - vrata	pos 3.1.	R:.1:25

IZGLED

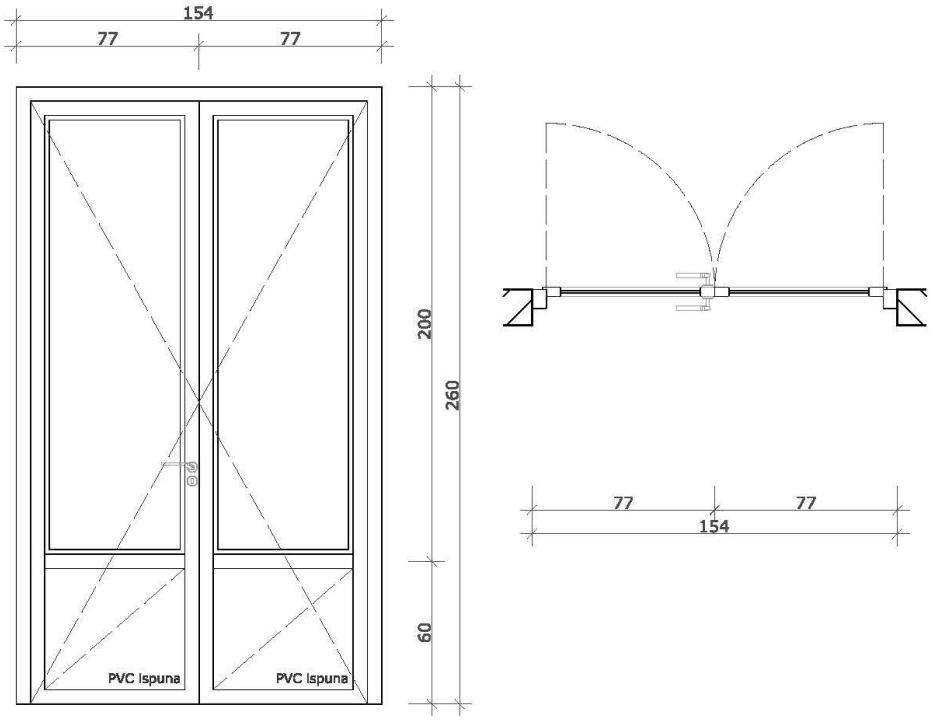

ZIDARSKA MERA	154/260	MERE UZETI NA LICU MESTA

OPIS

Postojeća vrata su dvokrilna, dimenzija 154/260cm. Vrata su izrađena od metalnih profila, zastakljen jednostrukim staklom 4mm, zbog čega postoje veliki toplotni gubitci.

Potrebno je zameniti ih sa:
Dvokrilnim vratima, dimenzija 154/260cm. PVC stolarija je izradjena sa 6 komora, bele boje i dubine ugradnje od 78 do 80 mm. Koeficijent prolaza toplote profila od Uf <= 1W/m2K i sa čelikom debljine od 1,5 mm. Ispuna se sastoji od termopana debljine 40 mm 4/14/4/14/4 i Ug vrednosti od 0.6 W/m2K. Zaptivanje EPDM gumom. Elemente snabdeti svim potrebnim okovom za pravilno funkcionisanje. Način otvaranja elementa je definisana šemom bravarije.
Element snabdeti odgovarajućim okovom, vrata snabdeti odgovarajućim okovom za otvaranje, bravom i ključem. Otvaranja izvesti prema šemi.

BROJ KOMADA	L		D		UKUPNO: 1

MESTO UGRADNJE		
	OBJEKAT	**OSEČINA**
	NAPOMENE	Potrebno je uraditi demontažu postojeće bravarije, montažu nove i obradu špaletni oko vrata nakon montaže.

SPECIFIKACIJA	fasadna stolarija - prozor	pos 3.2.	R:.1:25

IZGLED

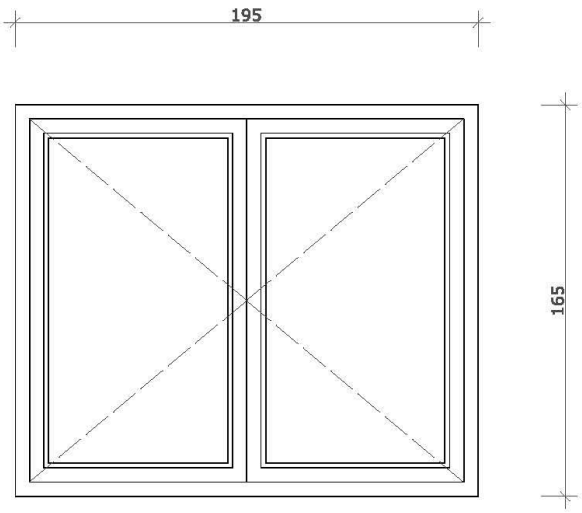

ZIDARSKA MERA	195/165	MERE UZETI NA LICU MESTA

OPIS

Postojeći prozor je dvokrilni, drveni, dimenzija 195/165cm. Ceo prozor je izrađen od drvenih profila sa jednostrukim staklom 4mm.
Na prozoru je stradao mehanizam za otvaranje. Takođe zbog vrste zastakljenja postoje veliki toplotni gubitci.

Potrebno je zameniti ga sa:
Profilnim PVC sistemom, dimenzija 195/165cm, sa 6 komora, bele boje i dubine ugradnje od 78 do 80 mm. Koeficijent prolaza toplote profila od Uf <= 1W/m2K i sa čelikom debljine od 1,5 mm. Ispuna se sastoji od termopana debljine 40 mm 4/14/4/14/4 i Ug vrednosti od 0.6 W/m2K. Zaptivanje EPDM gumom. Elemente snabdeti svim potrebnim okovom za pravilno funkcionisanje. Način otvaranja elementa je definisana šemom bravarije.
Prozor snabdeti odgovarajućim okovom za otvaranje, aluminijumskom okapnicom i parapetnom PVC daskom.

BROJ KOMADA	L		D		UKUPNO: 3

MESTO UGRADNJE		
	OBJEKAT	**OSEČINA**
	NAPOMENE	Potrebno je uraditi demontažu postojeće stolarije, montažu nove i obradu špaletni oko prozora nakon montaže.

SPECIFIKACIJA	fasadna bravarija - izlog sa vratima	pos 3.3.	R:.1:50

IZGLED

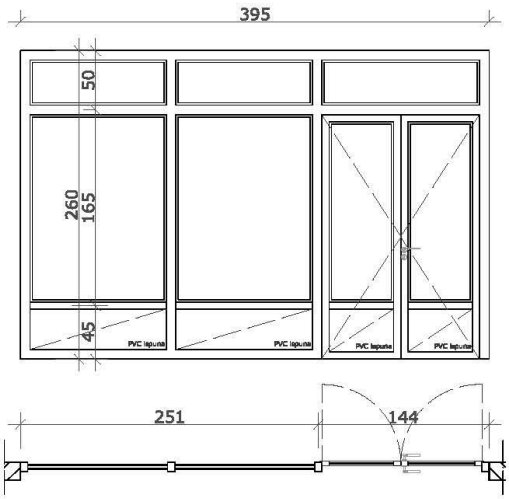

ZIDARSKA MERA	395/260	MERE UZETI NA LICU MESTA

OPIS

Postojeći izlog je dimenzija 395/260cm, izrađen od metalnih profila, zastakljen jednostrukim staklom 4mm, zbog čega postoje veliki toplotni gubitci.
Takođe na staklu na izlogu se mogu primetiti napukline.

Potrebno ga je zameniti sa:
Profilnim PVC sistemom, dimenzija 395/260cm, sa 6 komora, bele boje i dubine ugradnje od 78 do 80 mm. Koeficijent prolaza toplote profila od Uf <= 1W/m2K i sa čelikom debljine od 1,5 mm. Ispuna se sastoji od termopana debljine 40 mm 4/14/4/14/4 i Ug vrednosti od 0.6 W/m2K. Zaptivanje EPDM gumom. Elemente snabdeti svim potrebnim okovom za pravilno funkcionisanje. Način otvaranja elementa je definisana šemom bravarije.
Element snabdeti odgovarajućim okovom, vrata snabdeti odgovarajućim okovom za otvaranje, bravom i ključem. Otvaranja izvesti prema šemi.

BROJ KOMADA	L		D		UKUPNO: 1

MESTO UGRADNJE		
	OBJEKAT	**OSEČINA**
	NAPOMENE	Potrebno je uraditi demontažu postojeće bravarije, montažu nove i obradu špaletni oko izloga nakon montaže.

SPECIFIKACIJA	fasadna bravarija - izlog	pos 3.4.	R:.1:25

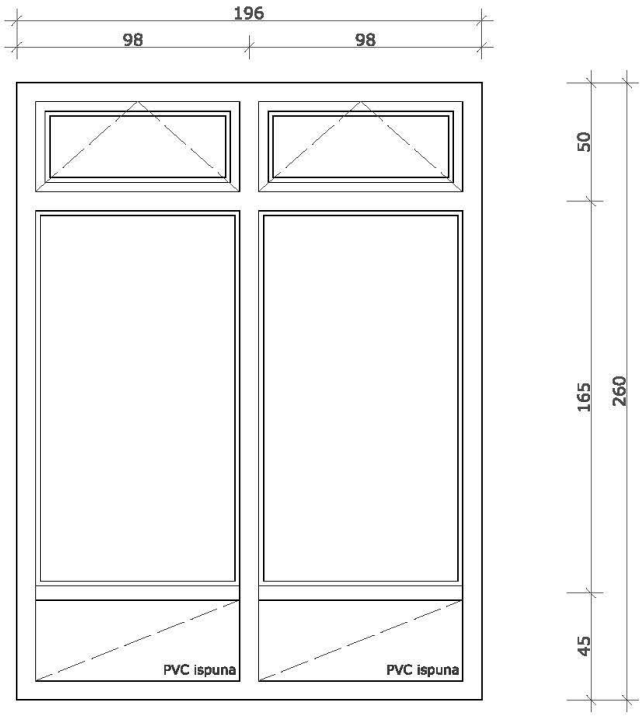

ZIDARSKA MERA	196/260	MERE UZETI NA LICU MESTA

OPIS

Postojeći izlog je dimenzija 196/260cm, izrađen od metalnih profila, zastakljen jednostrukim staklom 4mm, zbog čega postoje veliki toplotni gubitci.
Profili su dotrajali, a mehanizam za otvaranje skoro da nije u funkciji.

Potrebno ga je zameniti sa:
Profilnim PVC sistemom, dimenzija 196/260cm,sa 6 komora, bele boje i dubine ugradnje od 78 do 80 mm. Koeficijent prolaza toplote profila od Uf <= 1W/m2K i sa čelikom debljine od 1,5 mm. Ispuna se sastoji od termopana debljine 40 mm 4/14/4/14/4 i Ug vrednosti od 0.6 W/m2K. Zaptivanje EPDM gumom. Elemente snabdeti svim potrebnim okovom za pravilno funkcionisanje. Način otvaranja elementa je definisana šemom bravarije.

BROJ KOMADA	L		D		UKUPNO: 1

MESTO UGRADNJE		
	OBJEKAT	**OSEČINA**
	NAPOMENE	Potrebno je uraditi demontažu postojeće bravarije, montažu nove i obradu špaletni oko prozora nakon montaže.

SPECIFIKACIJA	fasadna stolarija - prozor	pos 4.1.	R:.1:25

IZGLED

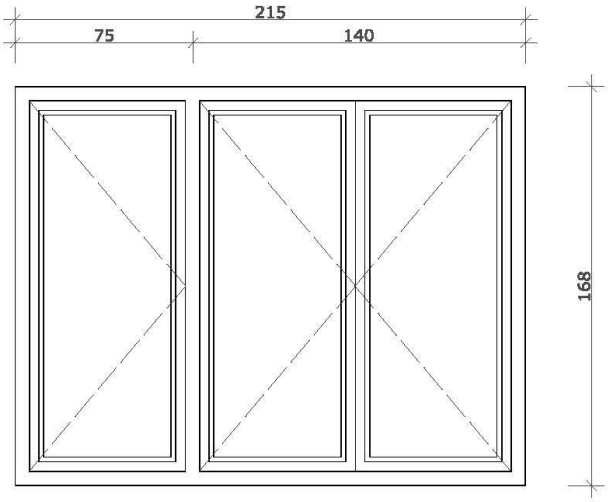

ZIDARSKA MERA	215/168	MERE UZETI NA LICU MESTA

OPIS

Postojeći prozor je trokrilni, dimenzija 215/168cm. Ceo prozor je izrađen od drvenih profila sa jednostrukim staklom 4mm.
Na prozoru je stradao mehanizam za otvaranje. Takođe zbog vrste zastakljenja postoje veliki toplotni gubitci.

Potrebno je zameniti ga sa:
Profilnim PVC sistemom, dimenzija 215/168cm, sa 6 komora, bele boje i dubine ugradnje od 78 do 80 mm. Koeficijent prolaza toplote profila od Uf <= 1W/m2K i sa čelikom debljine od 1,5 mm. Ispuna se sastoji od termopana debljine 40 mm 4/14/4/14/4 i Ug vrednosti od 0.6 W/m2K. Zaptivanje EPDM gumom. Elemente snabdeti svim potrebnim okovom za pravilno funkcionisanje. Način otvaranja elementa je definisana šemom bravarije.
Prozor snabdeti odgovarajućim okovom za otvaranje, aluminijumskom okapnicom i parapetnom PVC daskom.

BROJ KOMADA	L		D		UKUPNO: 1

MESTO UGRADNJE		
	OBJEKAT	**BATOČINA**
	NAPOMENE	Potrebno je uraditi demontažu postojeće stolarije, montažu nove i obradu špaletni oko prozora nakon montaže.

SPECIFIKACIJA	fasadna bravarija - izlog	pos 4.2.	R:.1:25

IZGLED

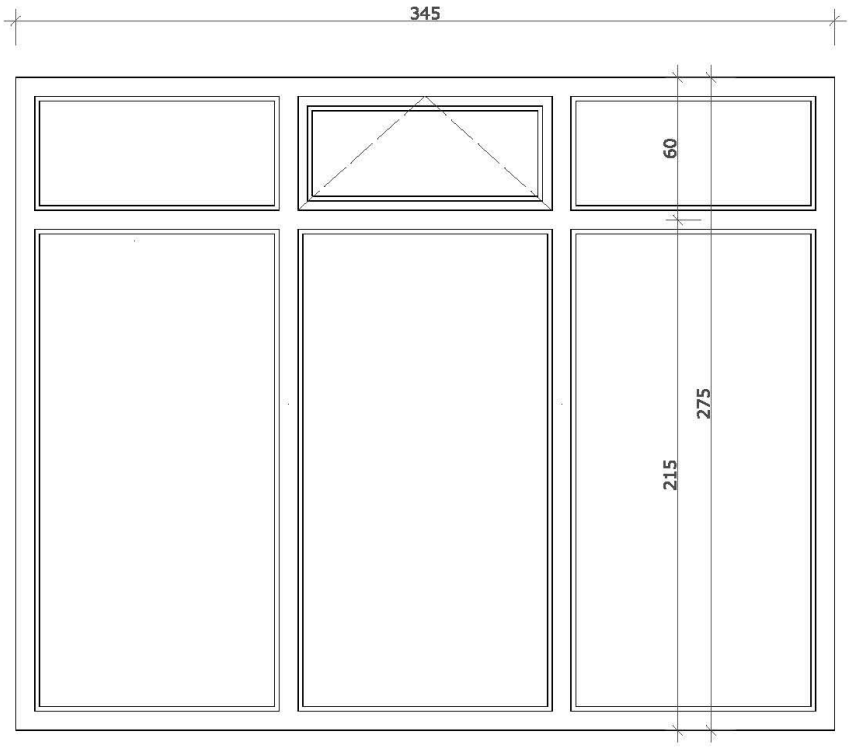

ZIDARSKA MERA	345/275	MERE UZETI NA LICU MESTA

OPIS

Postojeći izlog je dimenzija 345/275cm, izrađen od metalnih profila, zastakljen jednostrukim staklom 4mm, zbog čega postoje veliki toplotni gubitci.

Potrebno ga je zameniti sa:
Profilnim PVC sistemom, dimenzija 345/275cm,sa 6 komorasa 6 komora, bele boje i dubine ugradnje od 78 do 80 mm. Koeficijent prolaza toplote profila od Uf <= 1W/m2K i sa čelikom debljine od 1,5 mm. Ispuna se sastoji od termopana debljine 40 mm 4/14/4/14/4 i Ug vrednosti od 0.6 W/m2K. Zaptivanje EPDM gumom. Elemente snabdeti svim potrebnim okovom za pravilno funkcionisanje. Način otvaranja elementa je definisana šemom bravarije.
Prozor snabdeti odgovarajućim okovom za otvaranje, aluminijumskom okapnicom i parapetnom PVC daskom.

BROJ KOMADA	L		D		UKUPNO: 2

MESTO UGRADNJE		
	OBJEKAT	**BATOČINA**
	NAPOMENE	Potrebno je uraditi demontažu postojeće bravarije, montažu nove i obradu špaletni oko prozora nakon montaže.

SPECIFIKACIJA	fasadna bravarija - izlog	pos 4.3.	R:.1:25

IZGLED

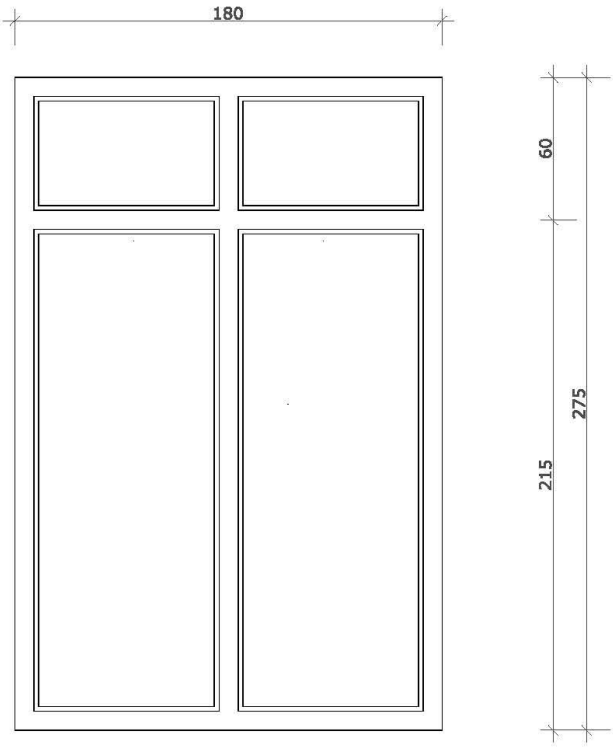

ZIDARSKA MERA	180/275	MERE UZETI NA LICU MESTA

OPIS

Postojeći izlog je dimenzija 180/275cm, izrađen od metalnih profila, zastakljen jednostrukim staklom 4mm, zbog čega postoje veliki toplotni gubitci.

Potrebno ga je zameniti sa:
Profilnim PVC sistemom, dimenzija 180/275cm, sa 6 komora, bele boje i dubine ugradnje od 78 do 80 mm. Koeficijent prolaza toplote profila od Uf <= 1W/m2K i sa čelikom debljine od 1,5 mm. Ispuna se sastoji od termopana debljine 40 mm 4/14/4/14/4 i Ug vrednosti od 0.6 W/m2K. Zaptivanje EPDM gumom. Elemente snabdeti svim potrebnim okovom za pravilno funkcionisanje. Način otvaranja elementa je definisana šemom bravarije.
Prozor snabdeti odgovarajućim okovom za otvaranje, aluminijumskom okapnicom i parapetnom PVC daskom.

BROJ KOMADA	L		D		UKUPNO: 1

MESTO UGRADNJE		
	OBJEKAT	**BATOČINA**
	NAPOMENE	Potrebno je uraditi demontažu postojeće bravarije, montažu nove i obradu špaletni oko prozora nakon montaže.

SPECIFIKACIJA	bravarija - vrata	pos 4.4.	R:.1:25

IZGLED

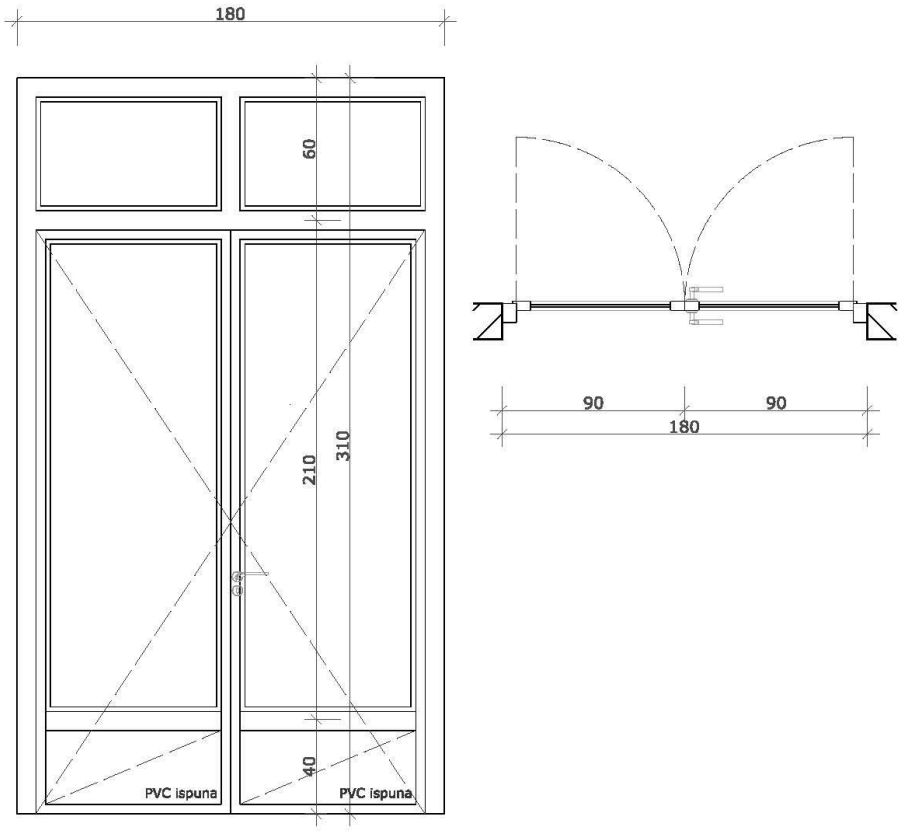

ZIDARSKA MERA	180/275	MERE UZETI NA LICU MESTA

OPIS

Postojeća vrata su dvokrilna, dimenzija 180/275cm. Vrata su izrađena od metalnih profila, zastakljena jednostrukim staklom 4mm, zbog čega postoje veliki toplotni gubitci.

Potrebno je zameniti ih sa:
Dvokrilnim vratima, dimenzija 180/275cm. PVC stolarija je izradjena sa 6 komora, bele boje i dubine ugradnje od 76 do 80 mm. Koeficijent prolaza toplote profila od Uf <= 1W/m2K i sa čelikom debljine od 1,5 mm. Ispuna se sastoji od termopana debljine 40 mm 4/14/4/14/4 i Ug vrednosti od 0.6 W/m2K. Zaptivanje EPDM gumom. Elemente snabdeti svim potrebnim okovom za pravilno funkcionisanje. Način otvaranja elementa je definisana šemom bravarije.
Element snabdeti odgovarajućim okovom, vrata snabdeti odgovarajućim okovom za otvaranje, bravom i ključem. Otvaranja izvesti prema šemi.

BROJ KOMADA	L		D		UKUPNO: 1

MESTO UGRADNJE		
	OBJEKAT	**BATOČINA**
	NAPOMENE	Potrebno je uraditi demontažu postojeće bravarije, montažu nove i obradu špaletni oko vrata nakon montaže.

SPECIFIKACIJA	fasadna stolarija - prozor	pos 5.1.	R:.1:25

IZGLED

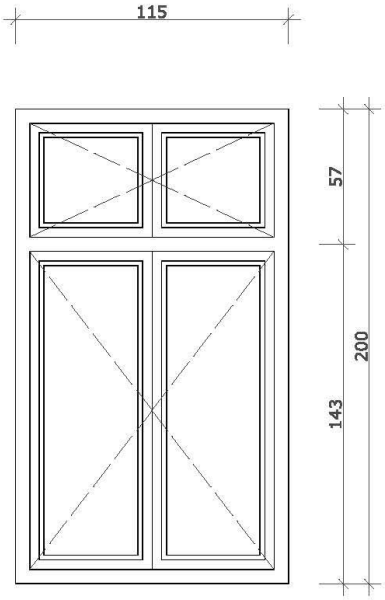

ZIDARSKA MERA	215/200	MERE UZETI NA LICU MESTA

OPIS

Postojeći prozor je dvokrilan, dimenzija 215/200cm. Ceo prozor je izrađen od drvenih profila sa jednostrukim staklom 4mm.
Na jednom od prozora je u potpunosti stradao mehanizam za otvaranje, prozorska krila su pala, i prozor nije moguće zatvoriti. Štok prozora je istrulio. Zbog toga ne samo da postoje veliki toplotni gubitci, nego prozor i prokišnjava.
Ostali prozori ovog tipa su u boljem stanju, međutim zbog vrste zastakljenja i ovde postoje veliki toplotni gubitci.
Potrebno je zameniti ga sa:
Profilnim PVC sistemom, dimenzija 215/200cm, sa 6 komora, bele boje i dubine ugradnje od 78 do 80 mm. Koeficijent prolaza toplote profila od Uf <= 1W/m2K i sa čelikom debljine od 1,5 mm. Ispuna se sastoji od termopana debljine 40 mm 4/14/4/14/4 i Ug vrednosti od 0.6 W/m2K. Zaptivanje EPDM gumom. Elemente snabdeti svim potrebnim okovom za pravilno funkcionisanje. Način otvaranja elementa je definisana šemom bravarije.
Prozor snabdeti odgovarajućim okovom za otvaranje, aluminijumskom okapnicom i parapetnom PVC daskom.

BROJ KOMADA	L		D		UKUPNO: 8

MESTO UGRADNJE		
	OBJEKAT	**RAČA**
	NAPOMENE	Potrebno je uraditi demontažu postojeće stolarije, demontažu spoljne rešetke, montažu nove stolarije, obradu špaletni oko prozora nakon montaže, i ponovno postavljanje spoljne rešetke.

SPECIFIKACIJA	fasadna stolarija - vrata	pos 5.2.	R:.1:25

IZGLED

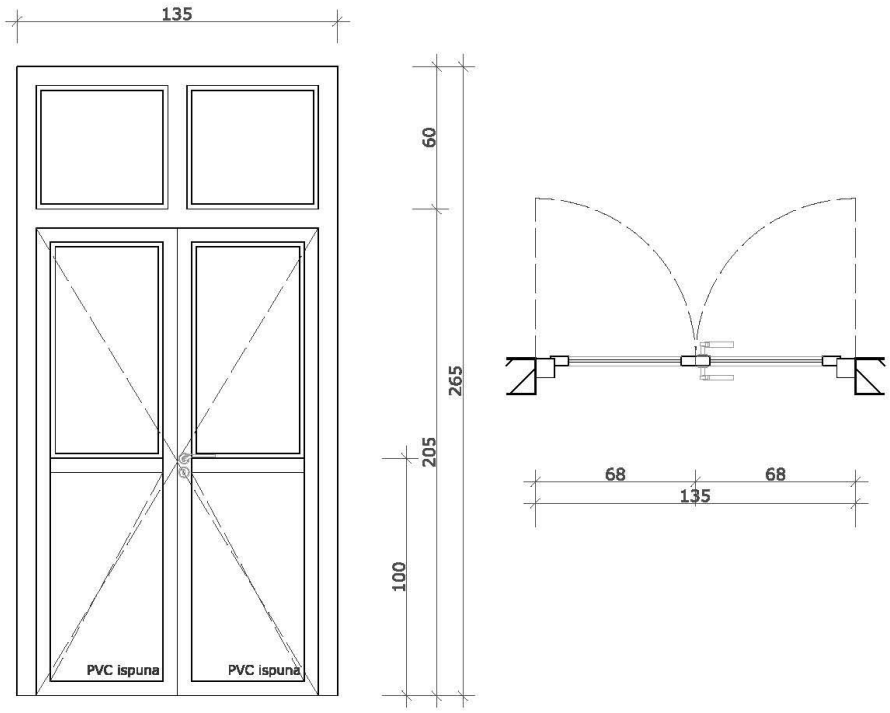

ZIDARSKA MERA	135/265	MERE UZETI NA LICU MESTA

OPIS

Postojeća vrata su dvokrilna, dimenzija 135/265cm. Vrata su izrađena od drvenih profila sa jednostrukim staklom 4mm.
Na vratima je stradao okov, tako da vrata nije moguće u potpunosti zatvoriti, samim tim ni zaključati. Ne dihtuju, samim tim su toplotni gubitci veliki.

Potrebno je zameniti ih sa:
Dvokrilnim vratima, dimenzija 135/265cm. PVC stolarija je izradjenasa 6 komora, bele boje i dubine ugradnje od 78 do 80 mm. Koeficijent prolaza toplote profila od Uf <= 1W/m2K i sa čelikom debljine od 1,5 mm. Ispuna se sastoji od termopana debljine 40 mm 4/14/4/14/4 i Ug vrednosti od 0.6 W/m2K. Zaptivanje EPDM gumom. Elemente snabdeti svim potrebnim okovom za pravilno funkcionisanje. Način otvaranja elementa je definisana šemom bravarije.
Element snabdeti odgovarajućim okovom, vrata snabdeti odgovarajućim okovom za otvaranje, bravom i ključem. Otvaranja izvesti prema šemi.

BROJ KOMADA	L		D		UKUPNO: 1

MESTO UGRADNJE		
	OBJEKAT	**RAČA**
	NAPOMENE	Potrebno je uraditi demontažu postojeće stolarije, montažu nove i obradu špaletni oko vrata nakon montaže.

SPECIFIKACIJA	fasadna bravarija - izlog	pos 6.1.	R:.1:25

IZGLED

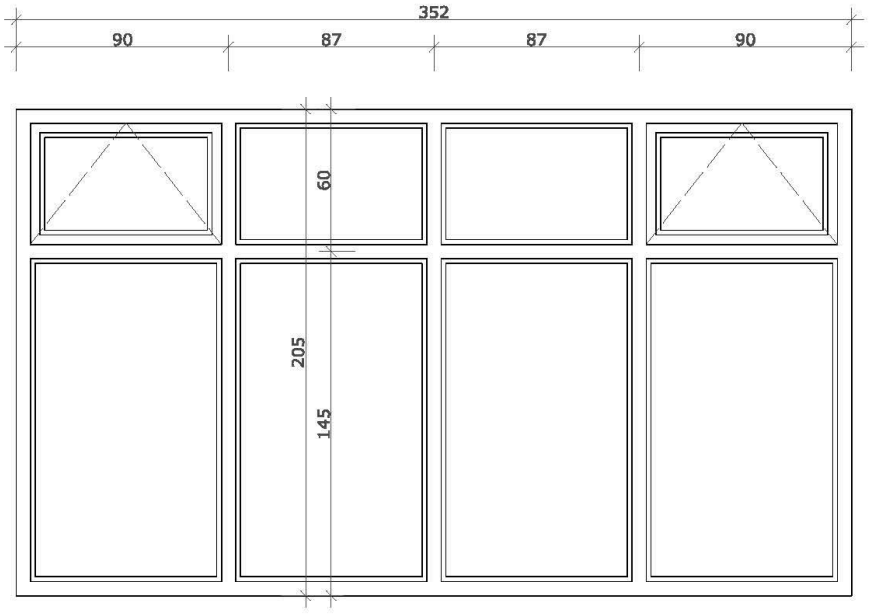

ZIDARSKA MERA	352/205	MERE UZETI NA LICU MESTA

OPIS

Postojeći izlog je dimenzija 352/205cm, izrađen od metalnih profila, zastakljen jednostrukim staklom 4mm, zbog čega postoje veliki toplotni gubitci.
Profili su dotrajali.

Potrebno ga je zameniti sa:
Profilnim PVC sistemom, dimenzija 352/205cm, sa 6 komora, bele boje i dubine ugradnje od 78 do 80 mm. Koeficijent prolaza toplote profila od Uf <= 1W/m2K i sa čelikom debljine od 1,5 mm. Ispuna se sastoji od termopana debljine 40 mm 4/14/4/14/4 i Ug vrednosti od 0.6 W/m2K. Zaptivanje EPDM gumom. Elemente snabdeti svim potrebnim okovom za pravilno funkcionisanje. Način otvaranja elementa je definisana šemom bravarije.
Prozor snabdeti odgovarajućim okovom za otvaranje, aluminijumskom okapnicom i parapetnom PVC daskom.

BROJ KOMADA	L		D		UKUPNO: 1

MESTO UGRADNJE		
	OBJEKAT	**REKOVAC**
	NAPOMENE	Potrebno je uraditi demontažu postojeće bravarije, montažu nove i obradu špaletni oko prozora nakon montaže.

SPECIFIKACIJA	fasadna bravarija - izlog	pos 6.2.	R:.1:25

IZGLED

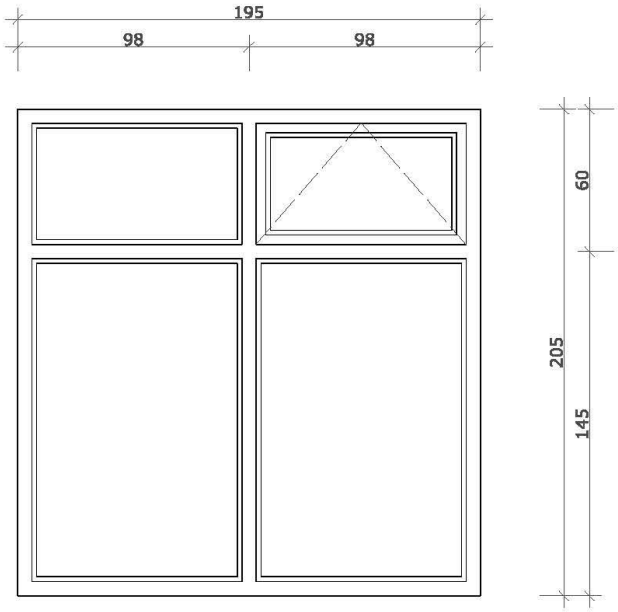

ZIDARSKA MERA	195/205	MERE UZETI NA LICU MESTA

OPIS

Postojeći izlog je dimenzija 195/205cm, izrađen od metalnih profila, zastakljen jednostrukim staklom 4mm, zbog čega postoje veliki toplotni gubitci.
Profili su dotrajali, a mehanizam za otvaranje skoro da nije u funkciji. Mogu se uočiti pukotine na staklu.
Potrebno ga je zameniti sa:
Profilnim PVC sistemom, dimenzija 195/205cm, sa 6 komora, bele boje i dubine ugradnje od 78 do 80 mm. Koeficijent prolaza toplote profila od Uf <= 1W/m2K i sa čelikom debljine od 1,5 mm. Ispuna se sastoji od termopana debljine 40 mm 4/14/4/14/4 i Ug vrednosti od 0.6 W/m2K. Zaptivanje EPDM gumom. Elemente snabdeti svim potrebnim okovom za pravilno funkcionisanje. Način otvaranja elementa je definisana šemom bravarije.
Prozor snabdeti odgovarajućim okovom za otvaranje, aluminijumskom okapnicom i parapetnom PVC daskom.

BROJ KOMADA	L		D		UKUPNO: 1

MESTO UGRADNJE		
	OBJEKAT	**REKOVAC**
	NAPOMENE	Potrebno je uraditi demontažu postojeće bravarije, montažu nove i obradu špaletni oko prozora nakon montaže.

SPECIFIKACIJA	fasadna bravarija - vrata	pos 6.3.	R:.1:25

IZGLED

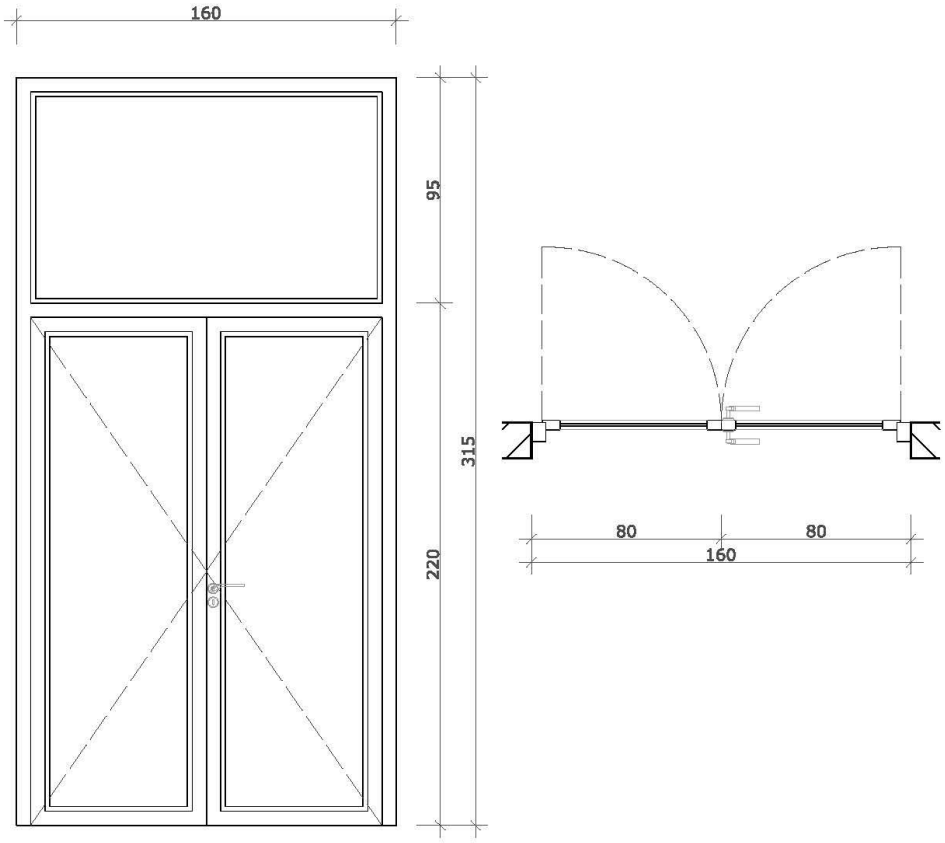

ZIDARSKA MERA	160/315	MERE UZETI NA LICU MESTA

OPIS

Postojećia vrata su dimenzija 160/315cm. Vrata su izrađena od metalnih profila, zastakljena jednostrukim staklom 4mm, zbog čega postoje veliki toplotni gubitci. Okov za otvaranje je dotrajao, tako da vrata ne dihtuju.

Potrebno ga je zameniti ih sa:
Dvokrilnim vratima, dimenzija 160/315cm. PVC stolarija je izradjena sa 6 komora, bele boje i dubine ugradnje od 78 do 80 mm. Koeficijent prolaza toplote profila od Uf <= 1W/m2K i sa čelikom debljine od 1,5 mm. Ispuna se sastoji od termopana debljine 40 mm 4/14/4/14/4 i Ug vrednosti od 0.6 W/m2K. Zaptivanje EPDM gumom. Elemente snabdeti svim potrebnim okovom za pravilno funkcionisanje. Način otvaranja elementa je definisana šemom bravarije.
Element snabdeti odgovarajućim okovom, vrata snabdeti odgovarajućim okovom za otvaranje, bravom i ključem. Otvaranja izvesti prema šemi.

BROJ KOMADA	L		D		UKUPNO: 1

MESTO UGRADNJE		
	OBJEKAT	**REKOVAC**
	NAPOMENE	Potrebno je uraditi demontažu postojeće bravarije, montažu nove i obradu špaletni oko vrata nakon montaže.

SPECIFIKACIJA	fasadna stolarija - prozor	pos 7.1.	R:.1:25

IZGLED

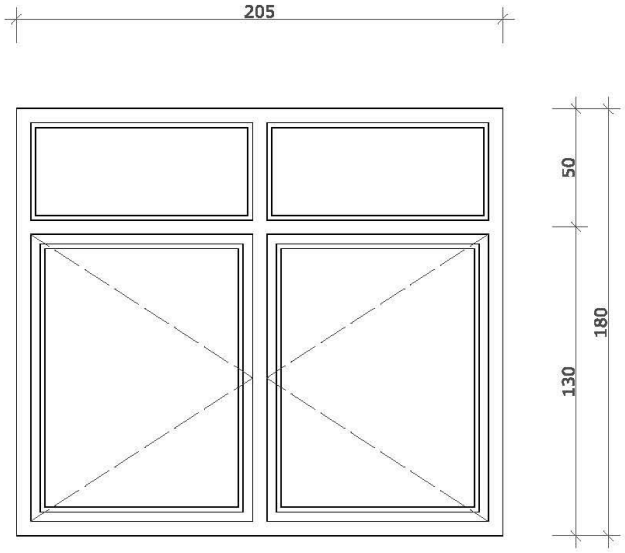

ZIDARSKA MERA	205/180	MERE UZETI NA LICU MESTA

OPIS

Postojeći prozor je dvokrilni, dimenzija 205/180cm. Ceo prozor je izrađen od drvenih profila sa jednostrukim staklom 4mm.
Zbog vrste zastakljenja postoje veliki toplotni gubitci.

Potrebno ga je zameniti sa:
Profilnim PVC sistemom, dimenzija 205/180cm, sa 6 komora, bele boje i dubine ugradnje od 78 do 80 mm. Koeficijent prolaza toplote profila od Uf <= 1W/m2K i sa čelikom debljine od 1,5 mm. Ispuna se sastoji od termopana debljine 40 mm 4/14/4/14/4 i Ug vrednosti od 0.6 W/m2K. Zaptivanje EPDM gumom. Elemente snabdeti svim potrebnim okovom za pravilno funkcionisanje. Način otvaranja elementa je definisana šemom bravarije.
Prozor snabdeti odgovarajućim okovom za otvaranje, aluminijumskom okapnicom i parapetnom PVC daskom.

BROJ KOMADA	L		D		UKUPNO: 1

MESTO UGRADNJE		
	OBJEKAT	**DESPOTOVAC**
	NAPOMENE	Potrebno je uraditi demontažu postojeće stolarije, montažu nove i obradu špaletni oko prozora nakon montaže.

SPECIFIKACIJA	fasadna bravarija - vrata	pos 7.2.	R:.1:25

IZGLED

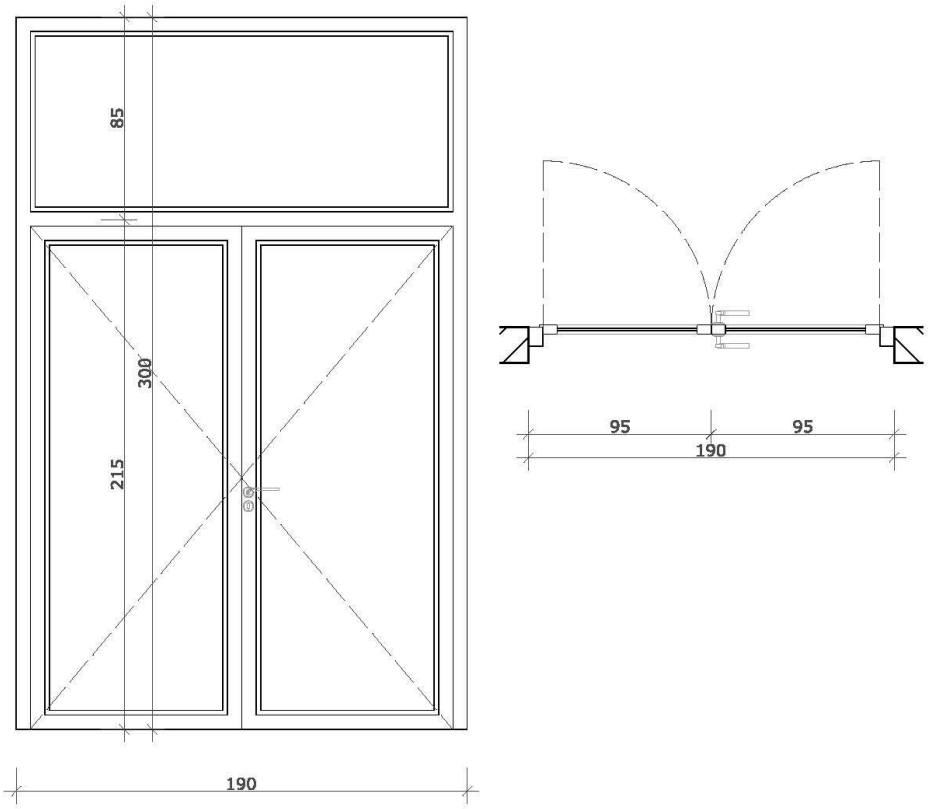

ZIDARSKA MERA	190/300	MERE UZETI NA LICU MESTA

OPIS

Postojeća vrata su dvokrilna, metalna, dimenzija 190/300cm. Zastakljena jednostrukim staklom 4mm. Zbog čega su veliki toplotni gubitci.
Na vratima su dotrajala krila i okovi. Dok je sam štok (ram) vrata neoštećen. S obzirom na to, najbolja opcija je zamena krila i okova, umesto o zameni celih vrata.
Dimenzije krila su 90/200cm. Nova prozorska krila bi trebala biti izvedena od metalnih profila i zastakljena (termopan) staklom 4+15+4mm flot.
Postojeća vrata je potrebno zameniti sa dvokrilnim vratima, dimenzija 190/300cm. PVC stolarija je izradjena sa 6 komora, bele boje i dubine ugradnje od 78 do 80 mm. Koeficijent prolaza toplote profila od Uf <= 1W/m2K i sa čelikom debljine od 1,5 mm. Ispuna se sastoji od termopana debljine 40 mm 4/14/4/14/4 i Ug vrednosti od 0.6 W/m2K. Zaptivanje EPDM gumom. Elemente snabdeti svim potrebnim okovom za pravilno funkcionisanje. Način otvaranja elementa je definisana šemom bravarije.Element snabdeti odgovarajućim okovom, vrata snabdeti odgovarajućim okovom za otvaranje, bravom i ključem. Otvaranja izvesti prema šemi.

BROJ KOMADA	L		D		UKUPNO: 1

MESTO UGRADNJE		
	OBJEKAT	**DESPOTOVAC**
	NAPOMENE	Potrebno je uraditi demontažu postojeće bravarije, montažu nove i obradu špaletni oko vrata nakon montaže. ***Element se nalazi na spisku prijavljene stolarije.***

SPECIFIKACIJA	bravarija - vrata	pos 7.3.	R:.1:25

IZGLED

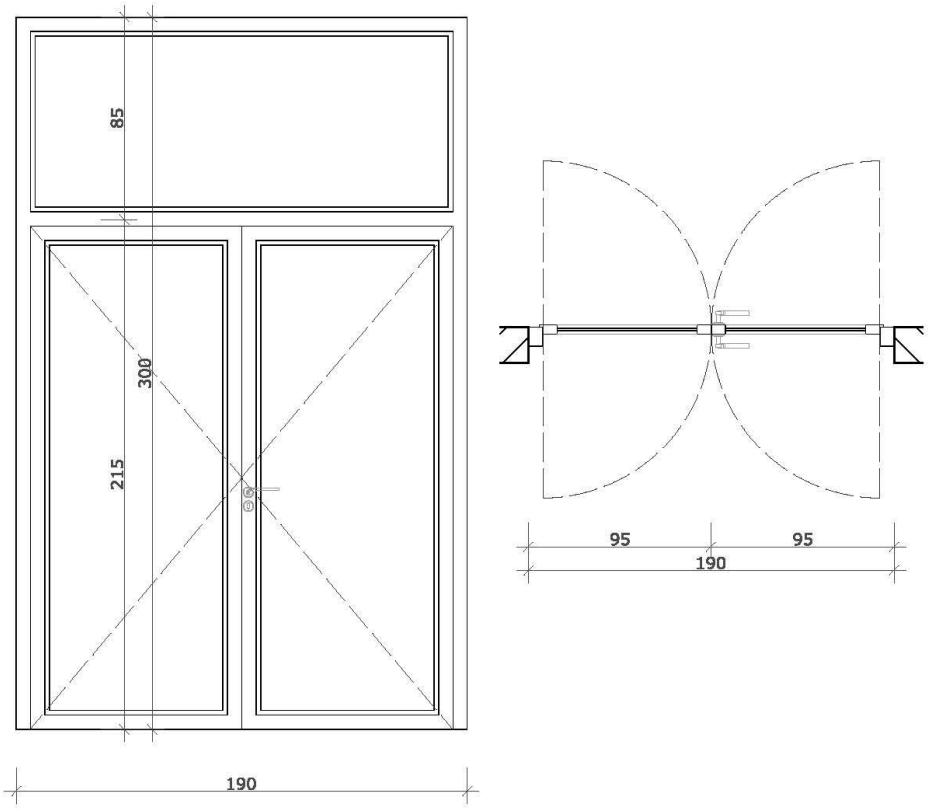

ZIDARSKA MERA	190/300	MERE UZETI NA LICU MESTA

OPIS

Postojeća vrata su dvokrilna, metalna, dimenzija 190/300cm. Zastakljena jednostrukim staklom 4mm.
Na vratima su dotrajala krila i okovi. Dok je sam štok (ram) vrata neoštećen. S obzirom na to, najbolja opcija je zamena krila i okova, umesto o zameni celih vrata.
Dimenzije krila su 90/200cm.
Postojeća vrata je potrebno zameniti sa dvokrilnim vratima, dimenzija 190/300cm. PVC stolarija je izradjena sa 6 komora, bele boje i dubine ugradnje od 78 do 80 mm. Koeficijent prolaza toplote profila od Uf <= 1W/m2K i sa čelikom debljine od 1,5 mm. Ispuna se sastoji od termopana debljine 40 mm 4/14/4/14/4 i Ug vrednosti od 0.6 W/m2K. Zaptivanje EPDM gumom. Elemente snabdeti svim potrebnim okovom za pravilno funkcionisanje. Način otvaranja elementa je definisana šemom bravarije.Element snabdeti odgovarajućim okovom, vrata snabdeti odgovarajućim okovom za otvaranje, bravom i ključem. Otvaranja izvesti prema šemi.

BROJ KOMADA	L		D		UKUPNO: 1

MESTO UGRADNJE		
	OBJEKAT	**DESPOTOVAC**
	NAPOMENE	Potrebno je uraditi demontažu postojeće bravarije, montažu nove i obradu špaletni oko vrata nakon montaže.

SPECIFIKACIJA	fasadna bravaraija - prozor	pos 8.1.	R:.1:25

IZGLED

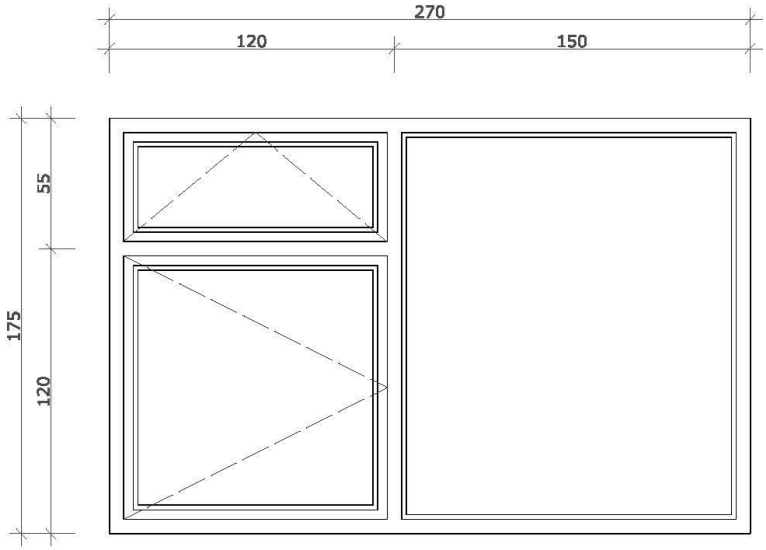

ZIDARSKA MERA	270/175	MERE UZETI NA LICU MESTA

OPIS

Postojeći prozorski element je dimenzija 270/175cm, izrađen od metalnih profila, zastakljen jednostrukim staklom 4mm, zbog čega postoje veliki toplotni gubitci.
Mehanizam za otvaranje je u većoj ili manjoj meri stradao.
Potrebno ga je zameniti sa:
Profilnim PVC sistemom, dimenzija 270/175cm,sa 6 komora, bele boje i dubine ugradnje od 78 do 80 mm. Koeficijent prolaza toplote profila od Uf <= 1W/m2K i sa čelikom debljine od 1,5 mm. Ispuna se sastoji od termopana debljine 40 mm 4/14/4/14/4 i Ug vrednosti od 0.6 W/m2K. Zaptivanje EPDM gumom. Elemente snabdeti svim potrebnim okovom za pravilno funkcionisanje. Način otvaranja elementa je definisana šemom bravarije.
Prozor snabdeti odgovarajućim okovom za otvaranje, aluminijumskom okapnicom i parapetnom PVC daskom.

BROJ KOMADA	L		D		UKUPNO: 2

MESTO UGRADNJE		
	OBJEKAT	**SEČANJ**
	NAPOMENE	Potrebno je uraditi demontažu postojeće stolarije, montažu nove i obradu špaletni oko prozora nakon montaže.

SPECIFIKACIJA	fasadna bravaraija - prozor	pos 8.2.	R:.1:25

IZGLED

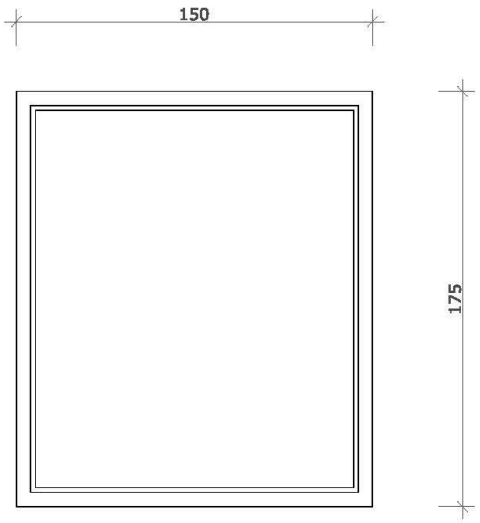

ZIDARSKA MERA	150/175	MERE UZETI NA LICU MESTA

OPIS

Postojeći prozor je jednokrilni dimenzija 150/175cm, izrađen od metalnih profila, zastakljen jednostrukim staklom 4mm, zbog čega postoje veliki toplotni gubitci. Prozorsko okno je fiksno. Profili su dotrajali.

Potrebno ga je zameniti sa:
Profilnim PVC sistemom, dimenzija 150/175cm, sa 6 komora, bele boje i dubine ugradnje od 78 do 80 mm. Koeficijent prolaza toplote profila od Uf <= 1W/m2K i sa čelikom debljine od 1,5 mm. Ispuna se sastoji od termopana debljine 40 mm 4/14/4/14/4 i Ug vrednosti od 0.6 W/m2K. Zaptivanje EPDM gumom. Elemente snabdeti svim potrebnim okovom za pravilno funkcionisanje. Način otvaranja elementa je definisana šemom bravarije.
Prozor snabdeti odgovarajućim okovom za otvaranje, aluminijumskom okapnicom i parapetnom PVC daskom.

BROJ KOMADA	L		D		UKUPNO: 1

MESTO UGRADNJE		
	OBJEKAT	**SEČANJ**
	NAPOMENE	Potrebno je uraditi demontažu postojeće stolarije, montažu nove i obradu špaletni oko prozora nakon montaže.

SPECIFIKACIJA	fasadna PVC stolarija - prozor	pos 9.1.	R:.1:50

IZGLED

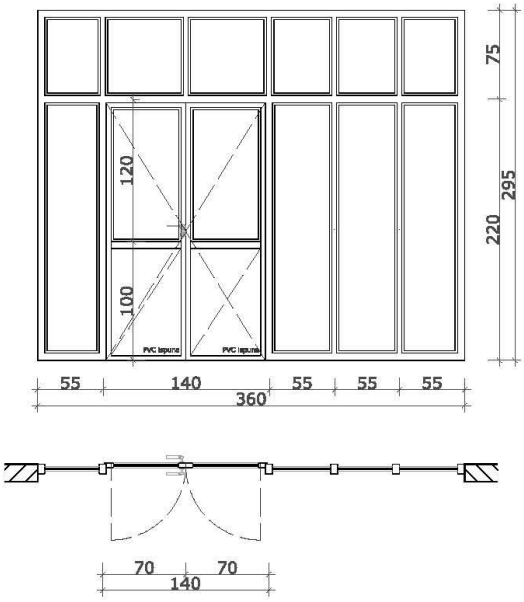

ZIDARSKA MERA	360/295	MERE UZETI NA LICU MESTA

OPIS

Postojeći fasadni element tipa izlog sa vratima je dimenzija 360/295cm, izrađen od metalnih profila sa jednostrukim staklom 4mm.
Vrata slabo dihtuju, kao posledica ne funkcionalnog mehanizma za otvaranje. Toplotni gubitci su veliki.
Potrebno ga je zameniti sa:
Profilnim PVC sistemom, dimenzija 360/295cm, sa 6 komora, bele boje i dubine ugradnje od 78 do 80 mm. Koeficijent prolaza toplote profila od Uf <= 1W/m2K i sa čelikom debljine od 1,5 mm. Ispuna se sastoji od termopana debljine 40 mm 4/14/4/14/4 i Ug vrednosti od 0.6 W/m2K. Zaptivanje EPDM gumom. Elemente snabdeti svim potrebnim okovom za pravilno funkcionisanje. Način otvaranja elementa je definisana šemom bravarije.
Element snabdeti odgovarajućim okovom, vrata snabdeti odgovarajućim okovom za otvaranje, bravom i ključem. Otvaranja izvesti prema šemi.

BROJ KOMADA	L		D		UKUPNO: 1

MESTO UGRADNJE		
	OBJEKAT	**VELIKA PLANA**
	NAPOMENE	Potrebno je uraditi demontažu postojeće bravarije, montažu nove i obradu špaletni oko izloga nakon montaže.

SPECIFIKACIJA	stolarija - unutrašnja vrata	pos 9.2.	R:.1:25

IZGLED

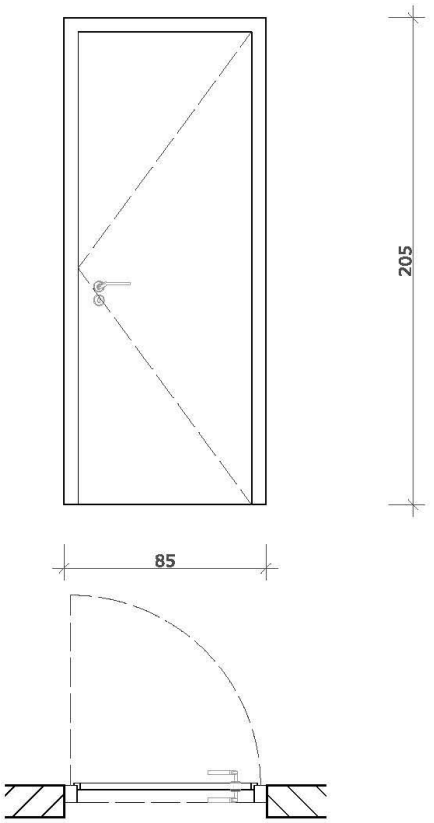

ZIDARSKA MERA	85/205	MERE UZETI NA LICU MESTA

OPIS

Postojeća vrata su jednokrilna desna, duplošperovana, dimenzija 85/205cm.
Vrata su dotrajala.

Potrebno je zameniti ih sa:
Jednokrilnim vratima dimenzija 85/205cm.
Krila vrata izvesti kao duplošperovana sa ispunom od papirnog saća.
Štokove vrata izvesti od zdrave i suve borove građe. Vrata opremiti PVC dihtungom u falcu štoka i gumenim odbojnikom.
Vrata snabdeti odgovarajućim okovom, bravom i ključem.
Stolarija je nature boje.

BROJ KOMADA	L		D	1	UKUPNO: 1

MESTO UGRADNJE		
	OBJEKAT	**VELIKA PLANA**
	NAPOMENE	Potrebno je uraditi demontažu postojeće stolarije, montažu nove i obradu špaletni oko vrata nakon montaže.

SPECIFIKACIJA	stolarija - unutrašnja vrata	pos 9.3.	R:.1:25

IZGLED

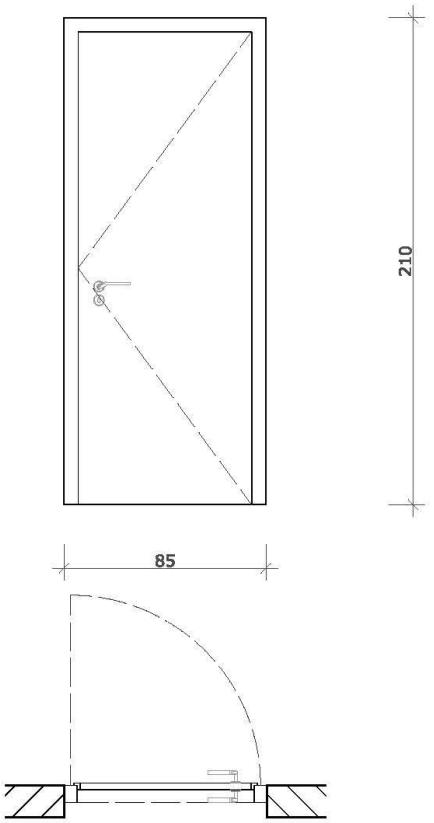

ZIDARSKA MERA	85/210	MERE UZETI NA LICU MESTA

OPIS

Postojeća vrata su jednokrilna, duplošperovana, dimenzija 85/210cm.
Vrata su dotrajala.

Potrebno je zameniti ih sa:
Jednokrilnim vratima dimenzija 85/210cm.
Krila vrata izvesti kao duplošperovana sa ispunom od papirnog saća.
Štokove vrata izvesti od zdrave i suve borove građe. Vrata opremiti PVC dihtungom u falcu štoka i gumenim odbojnikom.
Vrata snabdeti odgovarajućim okovom, bravom i ključem.
Stolarija je nature boje.

BROJ KOMADA	L	1	D	1	UKUPNO: 2

MESTO UGRADNJE		
	OBJEKAT	**VELIKA PLANA**
	NAPOMENE	Potrebno je uraditi demontažu postojeće stolarije, montažu nove i obradu špaletni oko vrata nakon montaže.

SPECIFIKACIJA	fasadna PVC stolarija - prozor	pos 9.4.	R:.1:50

IZGLED

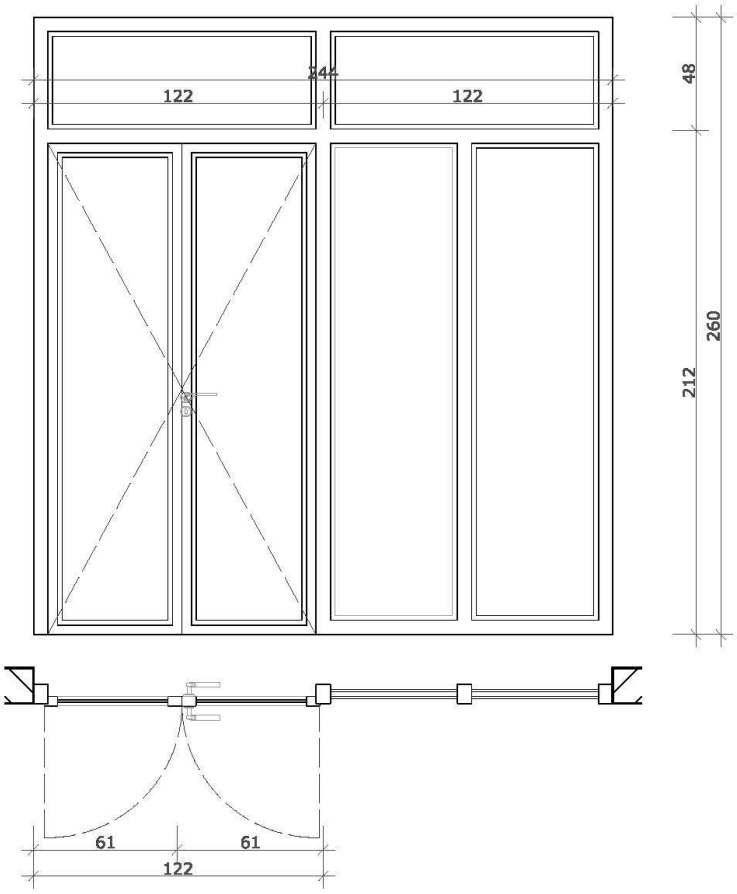

ZIDARSKA MERA	244/260	MERE UZETI NA LICU MESTA

OPIS

Postojeća balkonska vrata su dimenzija 244/260cm. Vrata su izrađena od drvenih profila sa jednostrukim staklom 4mm.
Zbog vrste zastakljenja toplotni gubitci su veliki.

Potrebno ga je zameniti sa:
Profilnim PVC sistemom, dimenzija 244/260cm, sa 6 komora, bele boje i dubine ugradnje od 78 do 80 mm. Koeficijent prolaza toplote profila od Uf <= 1W/m2K i sa čelikom debljine od 1,5 mm. Ispuna se sastoji od termopana debljine 40 mm 4/14/4/14/4 i Ug vrednosti od 0.6 W/m2K. Zaptivanje EPDM gumom. Elemente snabdeti svim potrebnim okovom za pravilno funkcionisanje. Način otvaranja elementa je definisana šemom bravarije.
Element snabdeti odgovarajućim okovom, vrata snabdeti odgovarajućim okovom za otvaranje, bravom i ključem. Otvaranja izvesti prema šemi.

BROJ KOMADA	L		D		UKUPNO: 1

MESTO UGRADNJE		
	OBJEKAT	**VELIKA PLANA**
	NAPOMENE	Potrebno je uraditi demontažu postojeće stolarije, montažu nove i obradu špaletni oko izloga nakon montaže.

SPECIFIKACIJA	fasadna stolarija - prozor	pos 9.5.	R:.1:25

IZGLED

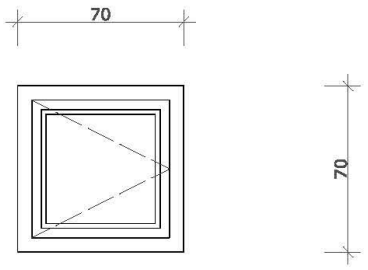

ZIDARSKA MERA	150/175	MERE UZETI NA LICU MESTA

OPIS

Postojeći prozori su jednokrilni, dimenzija 70/70cm. Prozor je izrađen od drvenih profila sa jednostrukim staklom 4mm.
Prozorska krila su dotrajala. Zbog vrste zastakljenja toplotni gubitci su veliki.
Otvaranje je levo, odnosno desno.

Potrebno ga je zameniti sa:
Profilnim PVC sistemom, dimenzija 70/70cm, sa 6 komora, bele boje i dubine ugradnje od 78 do 80 mm. Koeficijent prolaza toplote profila od Uf <= 1W/m2K i sa čelikom debljine od 1,5 mm. Ispuna se sastoji od termopana debljine 40 mm 4/14/4/14/4 i Ug vrednosti od 0.6 W/m2K. Zaptivanje EPDM gumom. Elemente snabdeti svim potrebnim okovom za pravilno funkcionisanje. Način otvaranja elementa je definisana šemom bravarije.
Prozor snabdeti odgovarajućim okovom za otvaranje, aluminijumskom okapnicom i parapetnom PVC daskom.

BROJ KOMADA	L	1	D	1	UKUPNO: 2

MESTO UGRADNJE		
	OBJEKAT	**VELIKA PLANA**
	NAPOMENE	Potrebno je uraditi demontažu postojeće stolarije, montažu nove i obradu špaletni oko prozora nakon montaže.

SPECIFIKACIJA	fasadna stolarija - prozor	pos 9.6.	R:.1:25

IZGLED

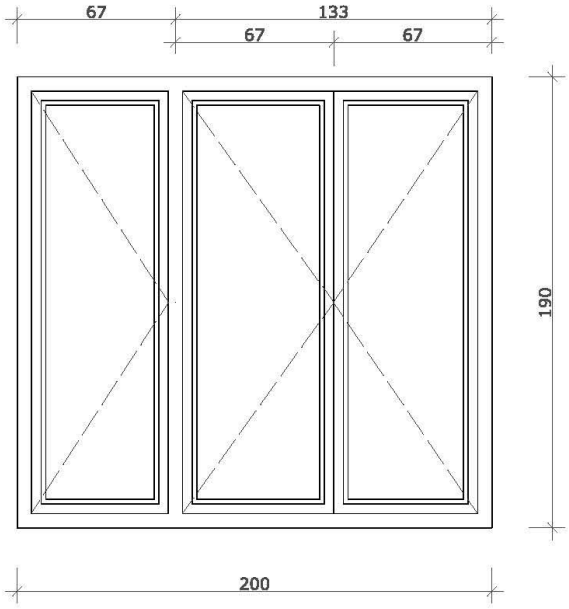

ZIDARSKA MERA	200/190	MERE UZETI NA LICU MESTA

OPIS

Postojeći prozor je trokrilni, dimenzija 200/190cm. Prozor je izrađen od drvenih profila sa jednostrukim staklom 4mm.
Mehanizam za otvaranje je dotrajao. Zbog vrste zastakljenja toplotni gubitci su veliki.

Potrebno je zameniti ga sa:
Profilnim PVC sistemom, dimenzija 200/190cm,sa 6 komora, bele boje i dubine ugradnje od 78 do 80 mm. Koeficijent prolaza toplote profila od Uf <= 1W/m2K i sa čelikom debljine od 1,5 mm. Ispuna se sastoji od termopana debljine 40 mm 4/14/4/14/4 i Ug vrednosti od 0.6 W/m2K. Zaptivanje EPDM gumom. Elemente snabdeti svim potrebnim okovom za pravilno funkcionisanje. Način otvaranja elementa je definisana šemom bravarije.
Prozor snabdeti odgovarajućim okovom za otvaranje, aluminijumskom okapnicom i parapetnom PVC daskom.

BROJ KOMADA	L		D		UKUPNO: 1

MESTO UGRADNJE		
	OBJEKAT	**VELIKA PLANA**
	NAPOMENE	Potrebno je uraditi demontažu postojeće stolarije, montažu nove i obradu špaletni oko prozora nakon montaže.

SPECIFIKACIJA	fasadna stolarija - prozor	pos 9.7.	R:.1:25

IZGLED

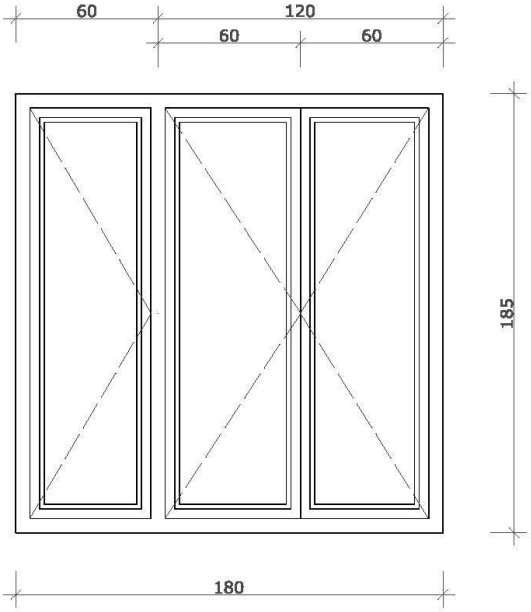

ZIDARSKA MERA	180/185	MERE UZETI NA LICU MESTA

OPIS

Postojeći prozor je trokrilnii, dimenzija 180/185cm. Prozor je izrađen od drvenih profila sa jednostrukim staklom 4mm.
Mehanizam za otvaranje je dotrajao. Zbog vrste zastakljenja toplotni gubitci su veliki.

Potrebno je zameniti ga sa:
Profilnim PVC sistemom, dimenzija 180/185cm, sa 6 komora, bele boje i dubine ugradnje od 78 do 80 mm. Koeficijent prolaza toplote profila od Uf <= 1W/m2K i sa čelikom debljine od 1,5 mm. Ispuna se sastoji od termopana debljine 40 mm 4/14/4/14/4 i Ug vrednosti od 0.6 W/m2K. Zaptivanje EPDM gumom. Elemente snabdeti svim potrebnim okovom za pravilno funkcionisanje. Način otvaranja elementa je definisana šemom bravarije.
Prozor snabdeti odgovarajućim okovom za otvaranje, aluminijumskom okapnicom i parapetnom PVC daskom.

BROJ KOMADA	L		D		UKUPNO: 9

MESTO UGRADNJE		
	OBJEKAT	**VELIKA PLANA**
	NAPOMENE	Potrebno je uraditi demontažu postojeće stolarije, montažu nove i obradu špaletni oko prozora nakon montaže.

SPECIFIKACIJA	fasadna stolarija - prozor	pos 9.8.	R:.1:25

IZGLED

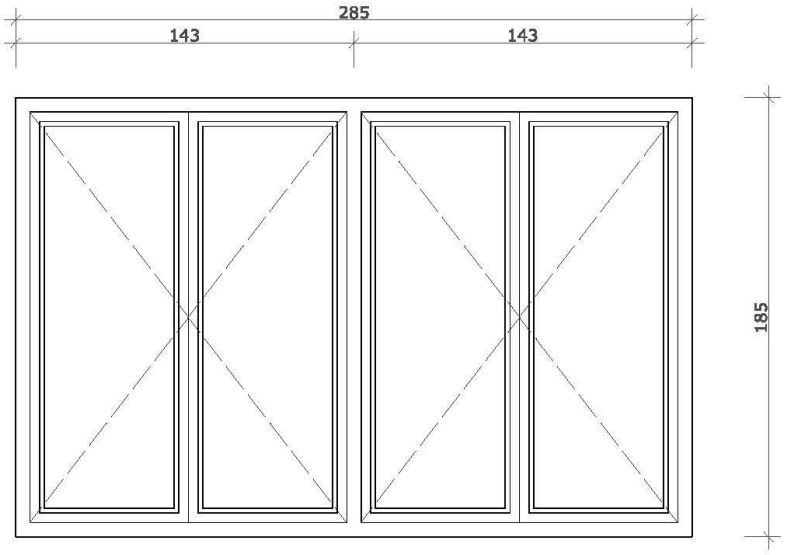

ZIDARSKA MERA	285/185	MERE UZETI NA LICU MESTA

OPIS

Postojeći prozor je četvorokrilni, dimenzija 285/185cm. Prozor je izrađen od drvenih profila sa jednostrukim staklom 4mm.
Mehanizam za otvaranje je na većini prozora dotrajao. Zbog vrste zastakljenja toplotni gubitci su veliki.

Potrebno je zameniti ga sa:
Profilnim PVC sistemom, dimenzija 285/185cm, sa 6 komora, bele boje i dubine ugradnje od 78 do 80 mm. Koeficijent prolaza toplote profila od Uf <= 1W/m2K i sa čelikom debljine od 1,5 mm. Ispuna se sastoji od termopana debljine 40 mm 4/14/4/14/4 i Ug vrednosti od 0.6 W/m2K. Zaptivanje EPDM gumom. Elemente snabdeti svim potrebnim okovom za pravilno funkcionisanje. Način otvaranja elementa je definisana šemom bravarije.
Prozor snabdeti odgovarajućim okovom za otvaranje, aluminijumskom okapnicom i parapetnom PVC daskom.

BROJ KOMADA	L		D		UKUPNO: 9

MESTO UGRADNJE		
	OBJEKAT	**VELIKA PLANA**
	NAPOMENE	Potrebno je uraditi demontažu postojeće stolarije, montažu nove i obradu špaletni oko prozora nakon montaže.

SPECIFIKACIJA	fasadna bravaraija - prozor	pos 10.1	R:.1:25

IZGLED

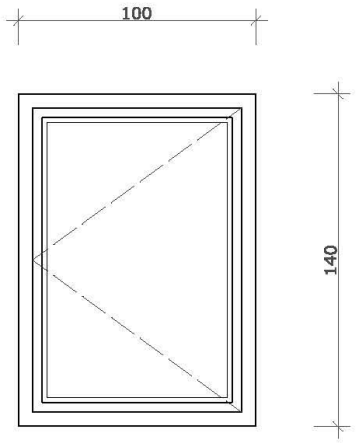

ZIDARSKA MERA	100/140	MERE UZETI NA LICU MESTA

OPIS

Postojeći prozor je jednokrilni, dimenzija 100/140cm, izrađen od metalnih profila sa jednostrukim staklom 4mm. Mehanizam za otvaranje je u većoj ili manjoj meri dotrajao. Toplotni gubitci su veliki.

Potrebno ga je zameniti sa:
Profilnim PVC sistemom, dimenzija 100/140cm, sa 6 komora, bele boje i dubine ugradnje od 78 do 80 mm. Koeficijent prolaza toplote profila od Uf <= 1W/m2K i sa čelikom debljine od 1,5 mm. Ispuna se sastoji od termopana debljine 40 mm 4/14/4/14/4 i Ug vrednosti od 0.6 W/m2K. Zaptivanje EPDM gumom. Elemente snabdeti svim potrebnim okovom za pravilno funkcionisanje. Način otvaranja elementa je definisana šemom bravarije.
Prozor snabdeti odgovarajućim okovom za otvaranje, aluminijumskom okapnicom i parapetnom PVC daskom.

BROJ KOMADA	L		D	8	UKUPNO: 8

MESTO UGRADNJE		
	OBJEKAT	**PETROVAC NA MLAVI**
	NAPOMENE	Potrebno je uraditi demontažu postojeće bravarije, montažu nove i obradu špaletni oko prozora nakon montaže.

SPECIFIKACIJA	fasadna bravaraija - prozor	pos 10.2.	R:.1:25

IZGLED

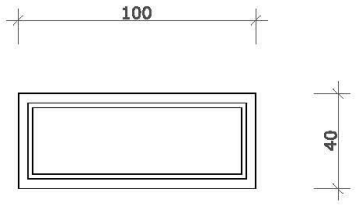

ZIDARSKA MERA	100/40	MERE UZETI NA LICU MESTA

OPIS

Postojeći prozor je jednokrilni, dimenzija 100/40cm, izrađen od metalnih profila sa jednostrukim staklom 4mm, zbog čega su toplotni gubitci veliki.
Prozorsko okno je fiksno.

Potrebno ga je zameniti sa:
Profilnim PVC sistemom, dimenzija 100/40cm, sa 6 komora, bele boje i dubine ugradnje od 78 do 80 mm. Koeficijent prolaza toplote profila od Uf <= 1W/m2K i sa čelikom debljine od 1,5 mm. Ispuna se sastoji od termopana debljine 40 mm 4/14/4/14/4 i Ug vrednosti od 0.6 W/m2K. Zaptivanje EPDM gumom. Elemente snabdeti svim potrebnim okovom za pravilno funkcionisanje. Način otvaranja elementa je definisana šemom bravarije. Prozor snabdeti aluminijumskom okapnicom i parapetnom PVC daskom.

BROJ KOMADA	L		D		UKUPNO: 9

MESTO UGRADNJE		
	OBJEKAT	**PETROVAC NA MLAVI**
	NAPOMENE	Potrebno je uraditi demontažu postojeće bravarije, montažu nove i obradu špaletni oko prozora nakon montaže.

SPECIFIKACIJA	fasadna bravaraija - prozor	pos 10.3.	R:.1:25

IZGLED

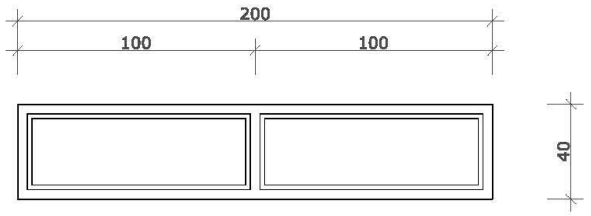

ZIDARSKA MERA	200/40	MERE UZETI NA LICU MESTA

OPIS

Postojeći prozor je dvokrilni metalni, dimenzija 200/40cm, izrađen od metalnih profila sa jednostrukim staklom 4mm, zbog čega su toplotni gubitci veliki.
Prozorska okna su fiksna.

Potrebno ga je zameniti sa:
Profilnim PVC sistemom, dimenzija 200/40cm, sa 6 komora, bele boje i dubine ugradnje od 78 do 80 mm. Koeficijent prolaza toplote profila od Uf <= 1W/m2K i sa čelikom debljine od 1,5 mm. Ispuna se sastoji od termopana debljine 40 mm 4/14/4/14/4 i Ug vrednosti od 0.6 W/m2K. Zaptivanje EPDM gumom. Elemente snabdeti svim potrebnim okovom za pravilno funkcionisanje. Način otvaranja elementa je definisana šemom bravarije. Prozor snabdeti aluminijumskom okapnicom i parapetnom PVC daskom.

BROJ KOMADA	L		D		UKUPNO: 2

MESTO UGRADNJE		
	OBJEKAT	**PETROVAC NA MLAVI**
	NAPOMENE	Potrebno je uraditi demontažu postojeće bravarije, montažu nove i obradu špaletni oko prozora nakon montaže.

SPECIFIKACIJA	fasadna bravaraija - prozor	pos 10.4.	R:.1:25

IZGLED

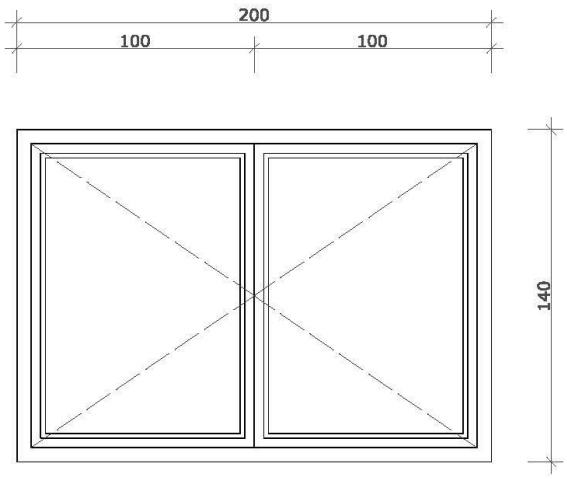

ZIDARSKA MERA	200/140	MERE UZETI NA LICU MESTA

OPIS

Postojeći prozor je dvokrilni, dimenzija 200/140cm, izrađen od metalnih profila sa jednostrukim staklom 4mm. Mehanizam za otvaranje je u lošem stanju.

Potrebno ga je zameniti sa:
Profilnim PVC sistemom, dimenzija 200/140cm, sa 6 komora, bele boje i dubine ugradnje od 78 do 80 mm. Koeficijent prolaza toplote profila od Uf <= 1W/m2K i sa čelikom debljine od 1,5 mm. Ispuna se sastoji od termopana debljine 40 mm 4/14/4/14/4 i Ug vrednosti od 0.6 W/m2K. Zaptivanje EPDM gumom. Elemente snabdeti svim potrebnim okovom za pravilno funkcionisanje. Način otvaranja elementa je definisana šemom bravarije.
Prozor snabdeti odgovarajućim okovom za otvaranje, aluminijumskom okapnicom i parapetnom PVC daskom.

BROJ KOMADA	L		D		UKUPNO: 2

MESTO UGRADNJE		
	OBJEKAT	**PETROVAC NA MLAVI**
	NAPOMENE	Potrebno je uraditi demontažu postojeće bravarije, montažu nove i obradu špaletni oko prozora nakon montaže.

SPECIFIKACIJA	stolarija - unutrašnja vrata	pos 10.5.	R:.1:25

IZGLED

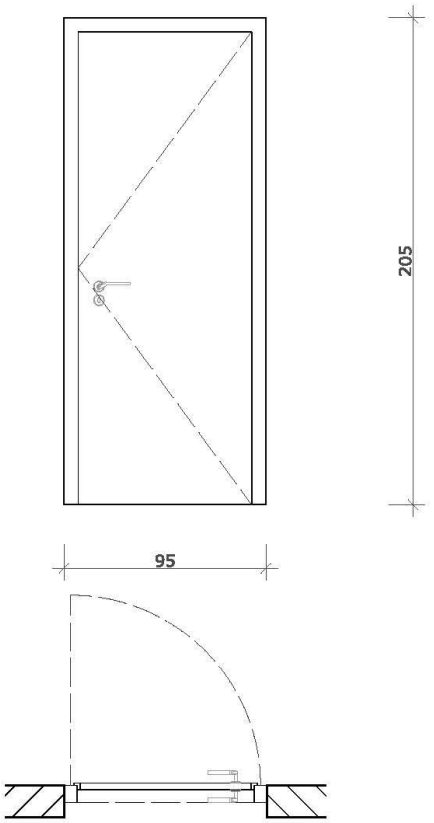

ZIDARSKA MERA	95/205	MERE UZETI NA LICU MESTA

OPIS

Postojeća vrata su jednokrilna, duplošperovana, desna, dimenzija 95/205cm.

Potrebno je zameniti ih sa:
Jednokrilnim vratima dimenzija 95/205cm.
Krila vrata izvesti kao duplošperovana sa ispunom od papirnog saća.
Štokove vrata izvesti od zdrave i suve borove građe. Vrata opremiti PVC dihtungom u falcu štoka i gumenim odbojnikom.
Vrata snabdeti odgovarajućim okovom, bravom i ključem.
Stolarija je bele boje.

BROJ KOMADA	L	1	D	1	UKUPNO: 2

MESTO UGRADNJE		
	OBJEKAT	**PETROVAC NA MLAVI**
	NAPOMENE	Vrata nisu u lošem stanju, tako da njihova zamena nije obavezna ya normalno funkcionisanje filijale. Ako ipak budu uklljučena u nabavku, potrebno je uraditi demontažu postojeće stolarije, montažu nove i obradu špaletni oko vrata nakon montaže.

SPECIFIKACIJA	fasadna bravaraija - prozor	pos 10.6.	R:.1:25

IZGLED

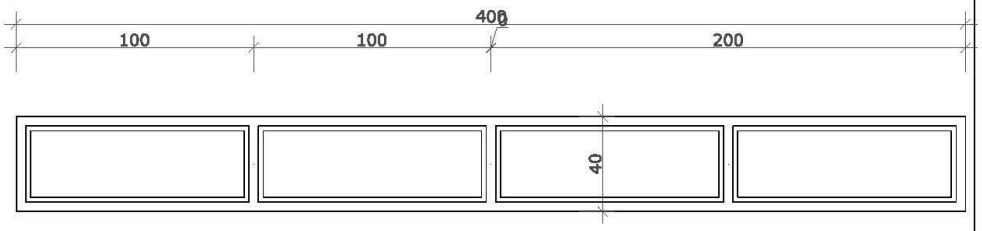

ZIDARSKA MERA	400/40	MERE UZETI NA LICU MESTA

OPIS

Postojeći prozor je četvororkilni, dimenzija 400/40cm, izrađen od metalnih profila sa jednostrukim staklom 4mm, zbog čega su toplotni gubitci veliki.
Prozorska okna su fiksna.

Potrebno ga je zameniti sa:
Profilnim PVC sistemom, dimenzija 400/40cm,sa 6 komora, bele boje i dubine ugradnje od 78 do 80 mm. Koeficijent prolaza toplote profila od Uf <= 1W/m2K i sa čelikom debljine od 1,5 mm. Ispuna se sastoji od termopana debljine 40 mm 4/14/4/14/4 i Ug vrednosti od 0.6 W/m2K. Zaptivanje EPDM gumom. Elemente snabdeti svim potrebnim okovom za pravilno funkcionisanje. Način otvaranja elementa je definisana šemom bravarije. Prozor snabdeti aluminijumskom okapnicom i parapetnom PVC daskom.

BROJ KOMADA	L		D		UKUPNO: 1

MESTO UGRADNJE		
	OBJEKAT	**PETROVAC NA MLAVI**
	NAPOMENE	Potrebno je uraditi demontažu postojeće bravarije, montažu nove i obradu špaletni oko prozora nakon montaže.

SPECIFIKACIJA	fasadna stolarija - prozor	pos 11.1	R:.1:25

IZGLED

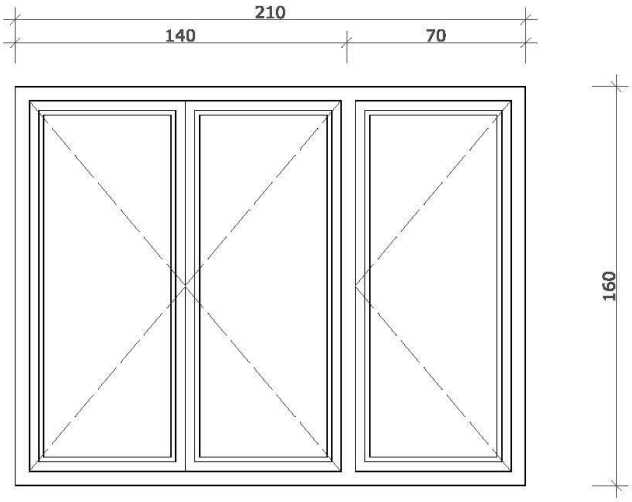

ZIDARSKA MERA	210/160	MERE UZETI NA LICU MESTA

OPIS

Postojeći prozor je trokrilni, dimenzija 210/160cm. Ceo prozor je izrađen od drvenih profila sa jednostrukim staklom 4mm.
Na prozorima je u većoj ili manjoj meri stradao mehanizam za otvaranje. Na nekim prozorima su dotrajala i prozorska krila. Većina prozora ne dihtuje. Samo jedan od šest ovih prozora je sasvim funkcionalnom stanju.Toplotni gubitci su veliki.
Potrebno je zameniti ga sa:
Profilnim PVC sistemom, dimenzija 210/160cm, sa 6 komora, bele boje i dubine ugradnje od 78 do 80 mm. Koeficijent prolaza toplote profila od Uf <= 1W/m2K i sa čelikom debljine od 1,5 mm. Ispuna se sastoji od termopana debljine 40 mm 4/14/4/14/4 i Ug vrednosti od 0.6 W/m2K. Zaptivanje EPDM gumom. Elemente snabdeti svim potrebnim okovom za pravilno funkcionisanje. Način otvaranja elementa je definisana šemom bravarije.
Prozor snabdeti odgovarajućim okovom za otvaranje, aluminijumskom okapnicom i parapetnom PVC daskom.

BROJ KOMADA	L		D		UKUPNO: 6

MESTO UGRADNJE		
	OBJEKAT	**KUČEVO**
	NAPOMENE	Potrebno je uraditi demontažu postojeće stolarije, montažu nove i obradu špaletni oko prozora nakon montaže.

SPECIFIKACIJA	fasadna stolarija - prozor	pos 11.2.	R:.1:25

IZGLED

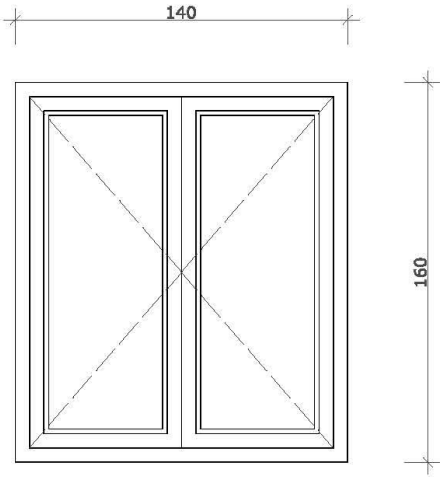

ZIDARSKA MERA	140/160	MERE UZETI NA LICU MESTA

OPIS

Postojeći prozor je dvokrilni, dimenzija 140/160cm. Ceo prozor je izrađen od drvenih profila sa jednostrukim staklom 4mm.
Na prozoru je dotrajao mehanizam za otvaranje, zbog čega prozor sve slabije dihtuje, pa su samim tim i toplotni gubitci veliki.

Potrebno je zameniti ga sa:
Profilnim PVC sistemom, dimenzija 140/160cm, sa 6 komora, bele boje i dubine ugradnje od 78 do 80 mm. Koeficijent prolaza toplote profila od Uf <= 1W/m2K i sa čelikom debljine od 1,5 mm. Ispuna se sastoji od termopana debljine 40 mm 4/14/4/14/4 i Ug vrednosti od 0.6 W/m2K. Zaptivanje EPDM gumom. Elemente snabdeti svim potrebnim okovom za pravilno funkcionisanje. Način otvaranja elementa je definisana šemom bravarije.
Prozor snabdeti odgovarajućim okovom za otvaranje, aluminijumskom okapnicom i parapetnom PVC daskom.

BROJ KOMADA	L		D		UKUPNO: 1

MESTO UGRADNJE		
	OBJEKAT	**KUČEVO**
	NAPOMENE	Potrebno je uraditi demontažu postojeće stolarije, montažu nove i obradu špaletni oko prozora nakon montaže.

SPECIFIKACIJA	fasadna stolarija - prozor	pos 11.3.	R:.1:25

IZGLED

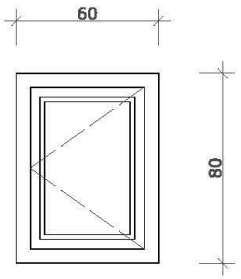

ZIDARSKA MERA	60/80	MERE UZETI NA LICU MESTA

OPIS

Postojeći prozor je dvokrilni, dimenzija 60/80cm. Ceo prozor je izrađen od drvenih profila sa jednostrukim staklom 4mm. Tokom godina je prostorija u kojoj se nalazi prozor pregrađena na dve, zbog čega je na sredini prozora sada pregradni zid. Prozor je potpuno nefunkcionalan i nije ga moguće otvoriti.
Umesto ovog prozora potrebno je ugraditi dva jednokrilna PVC prozora, dimenzija 210/160cm, sa 6 komora, bele boje i dubine ugradnje od 78 do 80 mm. Koeficijent prolaza toplote profila od Uf <= 1W/m2K i sa čelikom debljine od 1,5 mm. Ispuna se sastoji od termopana debljine 40 mm 4/14/4/14/4 i Ug vrednosti od 0.6 W/m2K. Zaptivanje EPDM gumom. Elemente snabdeti svim potrebnim okovom za pravilno funkcionisanje. Način otvaranja elementa je definisana šemom bravarije. Prozor snabdeti odgovarajućim okovom za otvaranje, aluminijumskom okapnicom i parapetnom PVC daskom.
Pre ugradnje, potrebno je u ravni sa pregradnim zidom, u prozorskom otvoru od postojeće stolarije, izidati od cigle, deo zida između buduća dva jednokrilna prozora, površine 20x160cm, kao i nadzidati parapete ispod budućih prozora za 80cm, odnosno tako da zidarska mera otvora pre ugradnje bude 60/80cm. (površina za nadziđivanje 60x80cm po prozoru).
Sva stolarija je bele boje.

BROJ KOMADA	L	1	D	1	UKUPNO: 2

MESTO UGRADNJE

OBJEKAT	**KUČEVO**
NAPOMENE	Potrebno je uraditi demontažu postojeće stolarije, nakon čega je potrebno obaviti radove date u opisu stolarije, nakon čega se može montirati nova PVC stolarija i obraditi špaletne oko prozora nakon montaže.

SPECIFIKACIJA	fasadna bravarija - vrata	pos 12.1.	R:.1:50

IZGLED

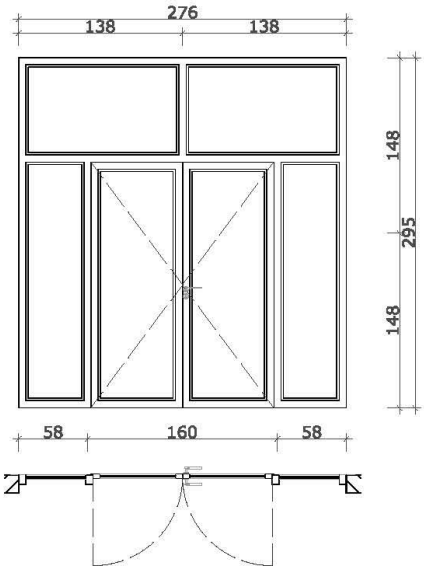

ZIDARSKA MERA	276/295	MERE UZETI NA LICU MESTA

OPIS

Postojeća vrata su dvokrilna, dimenzija 276/295cm. Vrata su izrađena od metalnih profila, zastakljena jednostrukim staklom 4mm, zbog čega postoje veliki toplotni gubitci. Okov za otvaranje je dotrajao, tako da vrata ne dihtuju.

Potrebno ga je zameniti ih sa:
Profilnim PVC sistemom, dimenzija 276/295cm, sa 6 komora, bele boje i dubine ugradnje od 78 do 80 mm. Koeficijent prolaza toplote profila od Uf <= 1W/m2K i sa čelikom debljine od 1,5 mm. Ispuna se sastoji od termopana debljine 40 mm 4/14/4/14/4 i Ug vrednosti od 0.6 W/m2K. Zaptivanje EPDM gumom. Elemente snabdeti svim potrebnim okovom za pravilno funkcionisanje. Način otvaranja elementa je definisana šemom bravarije.
Element snabdeti odgovarajućim okovom, vrata snabdeti odgovarajućim okovom za otvaranje, bravom i ključem. Otvaranja izvesti prema šemi.

BROJ KOMADA	L		D		UKUPNO: 1

MESTO UGRADNJE		
	OBJEKAT	**MAJDANPEK**
	NAPOMENE	Potrebno je uraditi demontažu postojeće bravarije, montažu nove i obradu špaletni oko vrata nakon montaže.

SPECIFIKACIJA	fasadna bravarija - izlog	pos 12.2.	R:.1:25

IZGLED

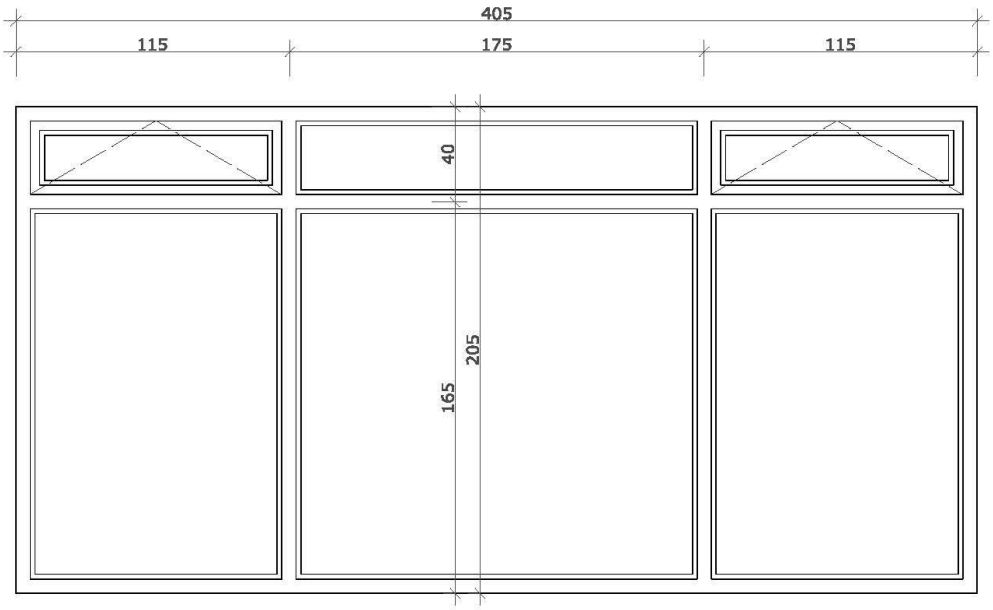

ZIDARSKA MERA	405/205	MERE UZETI NA LICU MESTA

OPIS

Postojeći izlog je dimenzija 405/205cm, izrađen od metalnih profila, zastakljen jednostrukim staklom 4mm, zbog čega postoje veliki toplotni gubitci.
Na sva tri prozorska okna mogu se primetiti pukotine.

Potrebno ga je zameniti sa:
Profilnim PVC sistemom, dimenzija 405/205 cm, sa 6 komora, bele boje i dubine ugradnje od 78 do 80 mm. Koeficijent prolaza toplote profila od Uf <= 1W/m2K i sa čelikom debljine od 1,5 mm. Ispuna se sastoji od termopana debljine 40 mm 4/14/4/14/4 i Ug vrednosti od 0.6 W/m2K. Zaptivanje EPDM gumom. Elemente snabdeti svim potrebnim okovom za pravilno funkcionisanje. Način otvaranja elementa je definisana šemom bravarije.
Prozor snabdeti odgovarajućim okovom za otvaranje, aluminijumskom okapnicom i parapetnom PVC daskom.

BROJ KOMADA	L		D		UKUPNO: 1

MESTO UGRADNJE		
	OBJEKAT	**MAJDANPEK**
	NAPOMENE	Potrebno je uraditi demontažu postojeće bravarije, montažu nove i obradu špaletni oko prozora nakon montaže.

SPECIFIKACIJA	fasadna bravarija - izlog	pos 12.3.	R:.1:25

IZGLED

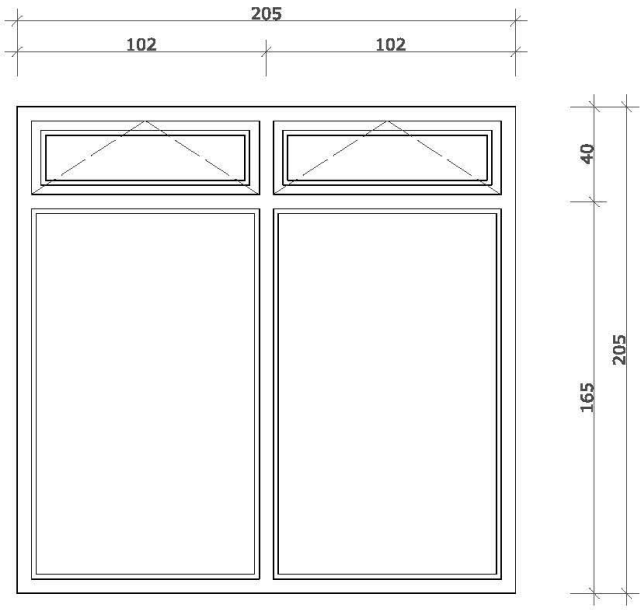

ZIDARSKA MERA	210/205	MERE UZETI NA LICU MESTA

OPIS

Postojeći izlog je dimenzija 210/205cm, izrađen od metalnih profila, zastakljen jednostrukim staklom 4mm, zbog čega postoje veliki toplotni gubitci.

Potrebno ga je zameniti sa:
Profilnim PVC sistemom, dimenzija 210/205cm, sa 6 komora, bele boje i dubine ugradnje od 78 do 80 mm. Koeficijent prolaza toplote profila od Uf <= 1W/m2K i sa čelikom debljine od 1,5 mm. Ispuna se sastoji od termopana debljine 40 mm 4/14/4/14/4 i Ug vrednosti od 0.6 W/m2K. Zaptivanje EPDM gumom. Elemente snabdeti svim potrebnim okovom za pravilno funkcionisanje. Način otvaranja elementa je definisana šemom bravarije.
Prozor snabdeti odgovarajućim okovom za otvaranje, aluminijumskom okapnicom i parapetnom PVC daskom.

BROJ KOMADA	L		D		UKUPNO: 3

MESTO UGRADNJE

OBJEKAT	**MAJDANPEK**
NAPOMENE	Potrebno je uraditi demontažu postojeće bravarije, montažu nove i obradu špaletni oko prozora nakon montaže.

SPECIFIKACIJA	fasadna bravarija - izlog	pos 12.4.	R:.1:25

IZGLED

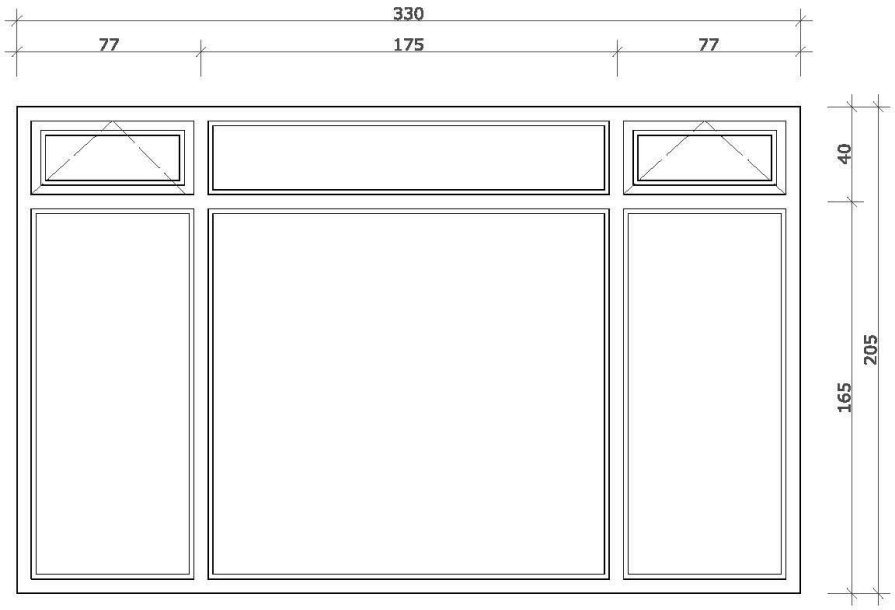

ZIDARSKA MERA	330/205	MERE UZETI NA LICU MESTA

OPIS

Postojeći izlog je dimenzija 330/205cm, izrađen od metalnih profila, zastakljen jednostrukim staklom 4mm, zbog čega postoje veliki toplotni gubitci.

Potrebno ga je zameniti sa:
Profilnim PVC sistemom, dimenzija 330/205 cm, sa 6 komora, bele boje i dubine ugradnje od 78 do 80 mm. Koeficijent prolaza toplote profila od Uf <= 1W/m2K i sa čelikom debljine od 1,5 mm. Ispuna se sastoji od termopana debljine 40 mm 4/14/4/14/4 i Ug vrednosti od 0.6 W/m2K. Zaptivanje EPDM gumom. Elemente snabdeti svim potrebnim okovom za pravilno funkcionisanje. Način otvaranja elementa je definisana šemom bravarije.
Prozor snabdeti odgovarajućim okovom za otvaranje, aluminijumskom okapnicom i parapetnom PVC daskom.

BROJ KOMADA	L		D		UKUPNO: 1

MESTO UGRADNJE		
	OBJEKAT	**MAJDANPEK**
	NAPOMENE	Potrebno je uraditi demontažu postojeće bravarije, montažu nove i obradu špaletni oko prozora nakon montaže.

SPECIFIKACIJA	fasadna bravarija - izlog	pos 12.5.	R:.1:25

IZGLED

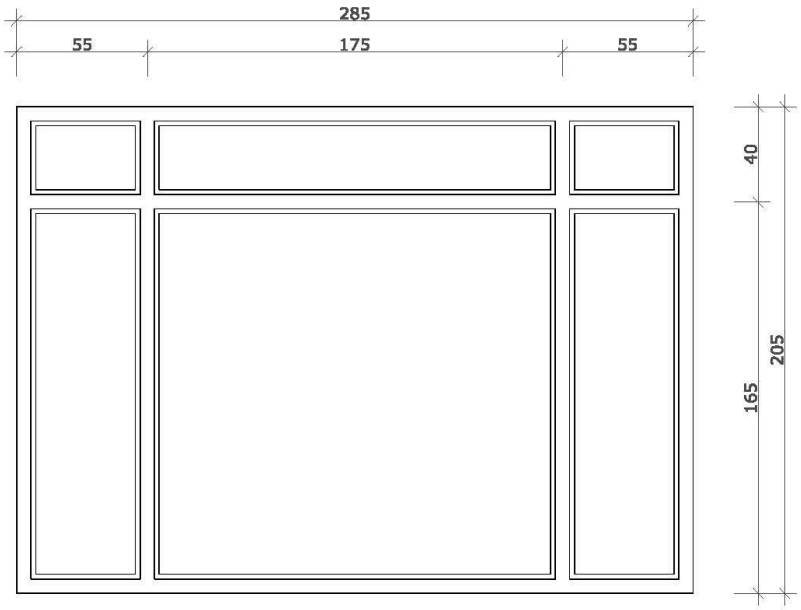

ZIDARSKA MERA	285/205	MERE UZETI NA LICU MESTA

OPIS

Postojeći izlog je dimenzija 285/205cm, izrađen od metalnih profila, zastakljen jednostrukim staklom 4mm, zbog čega postoje veliki toplotni gubitci.

Potrebno ga je zameniti sa:
Profilnim PVC sistemom, dimenzija 285/205 cm, sa 6 komora, bele boje i dubine ugradnje od 78 do 80 mm. Koeficijent prolaza toplote profila od Uf <= 1W/m2K i sa čelikom debljine od 1,5 mm. Ispuna se sastoji od termopana debljine 40 mm 4/14/4/14/4 i Ug vrednosti od 0.6 W/m2K. Zaptivanje EPDM gumom. Elemente snabdeti svim potrebnim okovom za pravilno funkcionisanje. Način otvaranja elementa je definisana šemom bravarije.
Prozor snabdeti odgovarajućim okovom za otvaranje, aluminijumskom okapnicom i parapetnom PVC daskom.

BROJ KOMADA	L		D		UKUPNO: 1

MESTO UGRADNJE		
	OBJEKAT	**MAJDANPEK**
	NAPOMENE	Potrebno je uraditi demontažu postojeće bravarije, montažu nove i obradu špaletni oko prozora nakon montaže.

SPECIFIKACIJA	fasadna bravarija - izlog	pos 12.6	R:.1:25

IZGLED

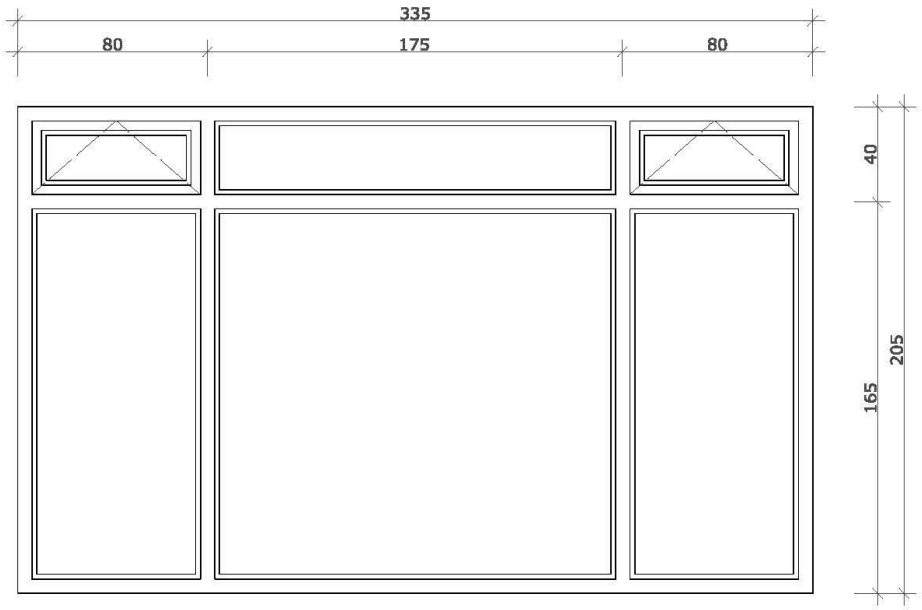

ZIDARSKA MERA	335/205	MERE UZETI NA LICU MESTA

OPIS

Postojeći izlog je dimenzija 335/205cm, izrađen od metalnih profila, zastakljen jednostrukim staklom 4mm, zbog čega postoje veliki toplotni gubitci. Jedno prozorsko okno, dimenzija 80/205cm. je oštećeno.

Postojeći izlog je potrebno zameniti sa:
Profilnim PVC sistemom, dimenzija 335/205 cm,sa 6 komora, bele boje i dubine ugradnje od 78 do 80 mm. Koeficijent prolaza toplote profila od Uf <= 1W/m2K i sa čelikom debljine od 1,5 mm. Ispuna se sastoji od termopana debljine 40 mm 4/14/4/14/4 i Ug vrednosti od 0.6 W/m2K. Zaptivanje EPDM gumom. Elemente snabdeti svim potrebnim okovom za pravilno funkcionisanje. Način otvaranja elementa je definisana šemom bravarije.
Prozor snabdeti odgovarajućim okovom za otvaranje, aluminijumskom okapnicom i parapetnom PVC daskom.

BROJ KOMADA	L		D		UKUPNO: 1

MESTO UGRADNJE		
	OBJEKAT	**MAJDANPEK**
	NAPOMENE	Potrebno je uraditi demontažu postojeće bravarije, montažu nove i obradu špaletni oko prozora nakon montaže.

SPECIFIKACIJA	fasadna bravarija - izlog	pos 12.7.	R:.1:25

IZGLED

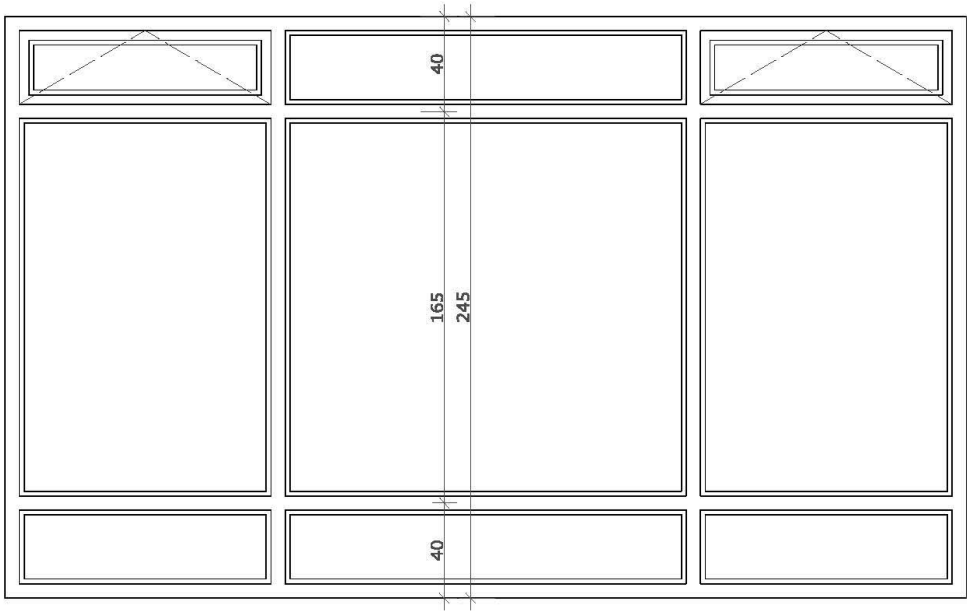

ZIDARSKA MERA	405/245	MERE UZETI NA LICU MESTA

OPIS

Postojeći izlog je dimenzija 405/245cm, izrađen od metalnih profila, zastakljen jednostrukim staklom 4mm, zbog čega postoje veliki toplotni gubitci.

Potrebno ga je zameniti sa:
Profilnim PVC sistemom, dimenzija 405/245 cm,sa 6 komora, bele boje i dubine ugradnje od 78 do 80 mm. Koeficijent prolaza toplote profila od Uf <= 1W/m2K i sa čelikom debljine od 1,5 mm. Ispuna se sastoji od termopana debljine 40 mm 4/14/4/14/4 i Ug vrednosti od 0.6 W/m2K. Zaptivanje EPDM gumom. Elemente snabdeti svim potrebnim okovom za pravilno funkcionisanje. Način otvaranja elementa je definisana šemom bravarije.
Prozor snabdeti odgovarajućim okovom za otvaranje, aluminijumskom okapnicom i parapetnom PVC daskom.

BROJ KOMADA	L		D		UKUPNO: 1

MESTO UGRADNJE		
	OBJEKAT	**MAJDANPEK**
	NAPOMENE	Potrebno je uraditi demontažu postojeće bravarije, montažu nove i obradu špaletni oko prozora nakon montaže.

SPECIFIKACIJA	fasadna bravarija - izlog	pos 12.8.	R:.1:25

IZGLED

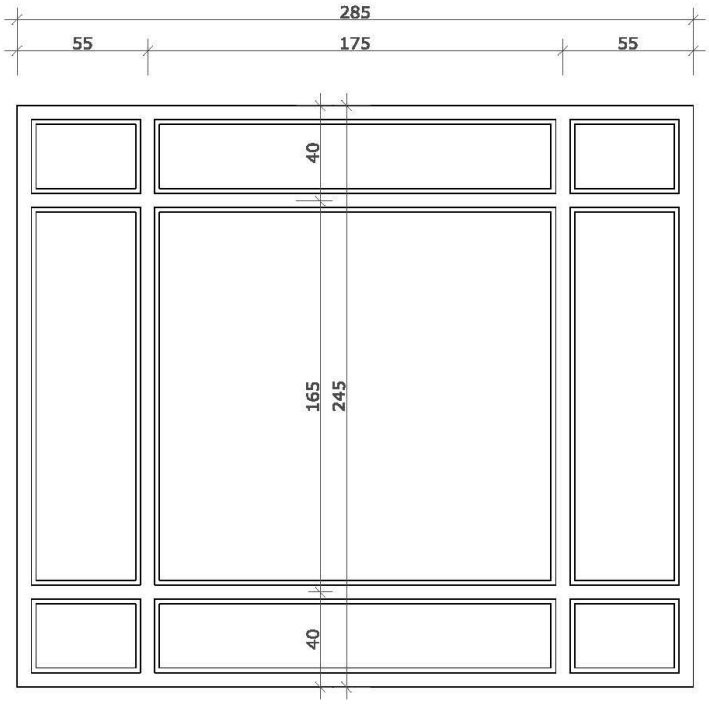

ZIDARSKA MERA	285/245	MERE UZETI NA LICU MESTA

OPIS

Postojeći izlog je dimenzija 285/245cm, izrađen od metalnih profila, zastakljen jednostrukim staklom 4mm, zbog čega postoje veliki toplotni gubitci.

Potrebno ga je zameniti sa:
Profilnim PVC sistemom, dimenzija 285/245 cm, sa 6 komora, bele boje i dubine ugradnje od 78 do 80 mm. Koeficijent prolaza toplote profila od Uf <= 1W/m2K i sa čelikom debljine od 1,5 mm. Ispuna se sastoji od termopana debljine 40 mm 4/14/4/14/4 i Ug vrednosti od 0.6 W/m2K. Zaptivanje EPDM gumom. Elemente snabdeti svim potrebnim okovom za pravilno funkcionisanje. Način otvaranja elementa je definisana šemom bravarije.
Prozor snabdeti odgovarajućim aluminijumskom okapnicom i parapetnom PVC daskom.

BROJ KOMADA	L		D		UKUPNO: 1

MESTO UGRADNJE		
	OBJEKAT	**MAJDANPEK**
	NAPOMENE	Potrebno je uraditi demontažu postojeće bravarije, montažu nove i obradu špaletni oko prozora nakon montaže.

SPECIFIKACIJA	fasadna bravarija - izlog	pos 12.9.	R:.1:25

IZGLED

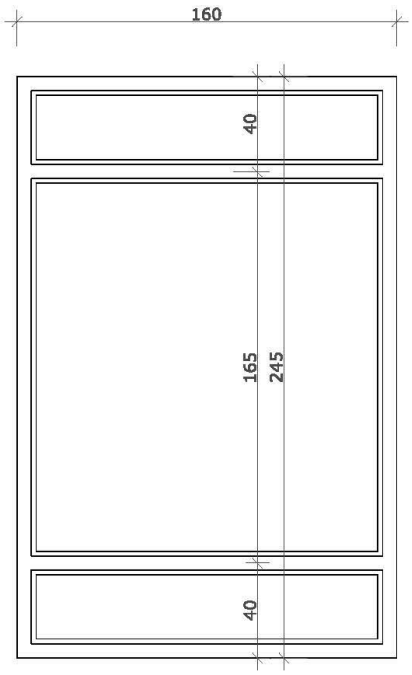

ZIDARSKA MERA	160/245	MERE UZETI NA LICU MESTA

OPIS

Postojeći izlog je dimenzija 160/245cm, izrađen od metalnih profila, zastakljen jednostrukim staklom 4mm, zbog čega postoje veliki toplotni gubitci.

Potrebno ga je zameniti sa:
Profilnim PVC sistemom, dimenzija 160/245 cm, sa 6 komora, bele boje i dubine ugradnje od 78 do 80 mm. Koeficijent prolaza toplote profila od Uf <= 1W/m2K i sa čelikom debljine od 1,5 mm. Ispuna se sastoji od termopana debljine 40 mm 4/14/4/14/4 i Ug vrednosti od 0.6 W/m2K. Zaptivanje EPDM gumom. Elemente snabdeti svim potrebnim okovom za pravilno funkcionisanje. Način otvaranja elementa je definisana šemom bravarije.
Prozor snabdeti odgovarajućim aluminijumskom okapnicom i parapetnom PVC daskom.

BROJ KOMADA	L		D		UKUPNO: 1

MESTO UGRADNJE		
	OBJEKAT	**MAJDANPEK**
	NAPOMENE	Potrebno je uraditi demontažu postojeće bravarije, montažu nove i obradu špaletni oko prozora nakon montaže.

SPECIFIKACIJA	fasadna bravarija - izlog	pos 12.10.	R:.1:25

IZGLED

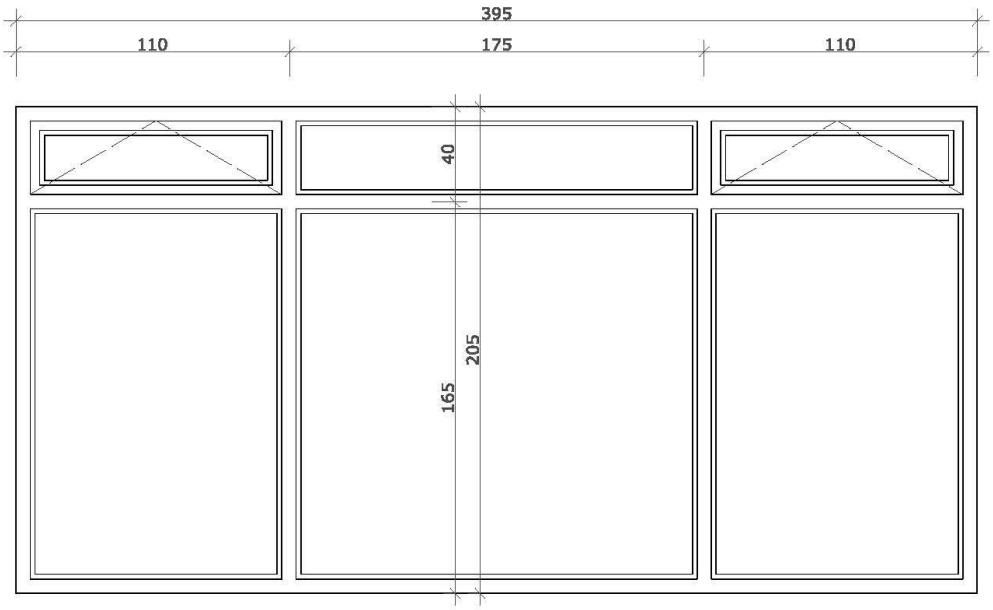

ZIDARSKA MERA	395/205	MERE UZETI NA LICU MESTA

OPIS

Postojeći izlog je dimenzija 395/205cm, izrađen od metalnih profila, zastakljen jednostrukim staklom 4mm, zbog čega postoje veliki toplotni gubitci.

Potrebno ga je zameniti sa:
Profilnim PVC sistemom, dimenzija 395/205 cm, sa 6 komora, bele boje i dubine ugradnje od 78 do 80 mm. Koeficijent prolaza toplote profila od Uf <= 1W/m2K i sa čelikom debljine od 1,5 mm. Ispuna se sastoji od termopana debljine 40 mm 4/14/4/14/4 i Ug vrednosti od 0.6 W/m2K. Zaptivanje EPDM gumom. Elemente snabdeti svim potrebnim okovom za pravilno funkcionisanje. Način otvaranja elementa je definisana šemom bravarije.
Prozor snabdeti odgovarajućim okovom za otvaranje, aluminijumskom okapnicom i parapetnom PVC daskom.

BROJ KOMADA	L		D		UKUPNO: 1

MESTO UGRADNJE

OBJEKAT	**MAJDANPEK**
NAPOMENE	Potrebno je uraditi demontažu postojeće bravarije, montažu nove i obradu špaletni oko prozora nakon montaže.

SPECIFIKACIJA	fasadna bravarija - izlog	pos 12.11.	R:.1:25

IZGLED

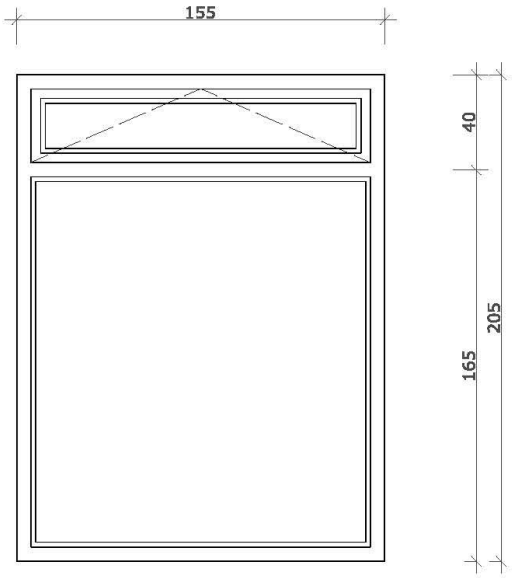

ZIDARSKA MERA	155/205	MERE UZETI NA LICU MESTA

OPIS

Postojeći izlog je dimenzija 155/205cm, izrađen od metalnih profila, zastakljen jednostrukim staklom 4mm, zbog čega postoje veliki toplotni gubitci.

Potrebno ga je zameniti sa:
Profilnim PVC sistemom, dimenzija 155/205 cm, sa 6 komora, bele boje i dubine ugradnje od 78 do 80 mm. Koeficijent prolaza toplote profila od Uf <= 1W/m2K i sa čelikom debljine od 1,5 mm. Ispuna se sastoji od termopana debljine 40 mm 4/14/4/14/4 i Ug vrednosti od 0.6 W/m2K. Zaptivanje EPDM gumom. Elemente snabdeti svim potrebnim okovom za pravilno funkcionisanje. Način otvaranja elementa je definisana šemom bravarije.
Prozor snabdeti odgovarajućim okovom za otvaranje, aluminijumskom okapnicom i parapetnom PVC daskom.

BROJ KOMADA	L		D		UKUPNO: 1

MESTO UGRADNJE

OBJEKAT	**MAJDANPEK**
NAPOMENE	Potrebno je uraditi demontažu postojeće bravarije, montažu nove i obradu špaletni oko prozora nakon montaže.

SPECIFIKACIJA	fasadna bravarija - vrata	pos 13.1.	R:.1:25

IZGLED

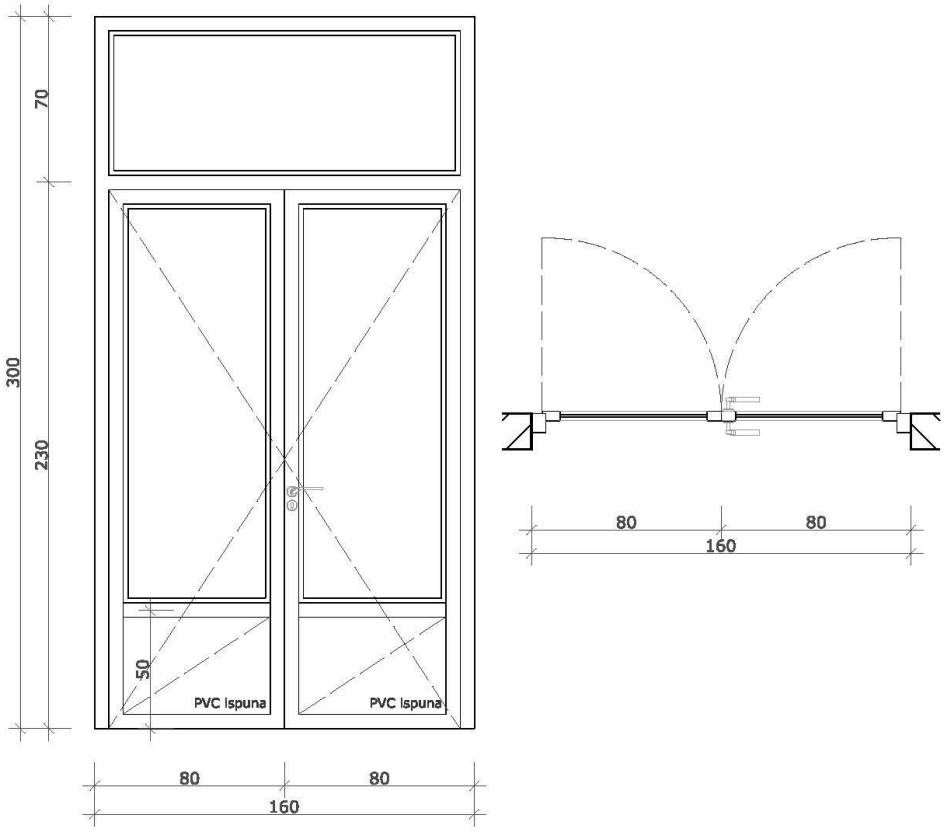

ZIDARSKA MERA	160/300	MERE UZETI NA LICU MESTA

OPIS

Postojeća vrata su dvokrilna, dimenzija 160/300cm. Vrata su izrađena od metalnih profila, zastakljena jednostrukim staklom 4mm, zbog čega postoje veliki toplotni gubitci. Okov za otvaranje je dotrajao, tako da vrata ne dihtuju.

Potrebno ga je zameniti ih sa:
Profilnim PVC sistemom, dimenzija 160/300cm,sa 6 komora, bele boje i dubine ugradnje od 78 do 80 mm. Koeficijent prolaza toplote profila od Uf <= 1W/m2K i sa čelikom debljine od 1,5 mm. Ispuna se sastoji od termopana debljine 40 mm 4/14/4/14/4 i Ug vrednosti od 0.6 W/m2K. Zaptivanje EPDM gumom. Elemente snabdeti svim potrebnim okovom za pravilno funkcionisanje. Način otvaranja elementa je definisana šemom bravarije.
Element snabdeti odgovarajućim okovom, vrata snabdeti odgovarajućim okovom za otvaranje, bravom i ključem. Otvaranja izvesti prema šemi.

BROJ KOMADA	L		D		UKUPNO: 1

MESTO UGRADNJE		
	OBJEKAT	**VELIKO GRADIŠTE**
	NAPOMENE	Potrebno je uraditi demontažu postojeće bravarije, montažu nove i obradu špaletni oko vrata nakon montaže.

SPECIFIKACIJA	fasadna bravarija - izlog (zid zavesa)	pos 13.2.	R:.1:25

IZGLED

SKLOP CELOG FASADNOG ELEMENTA

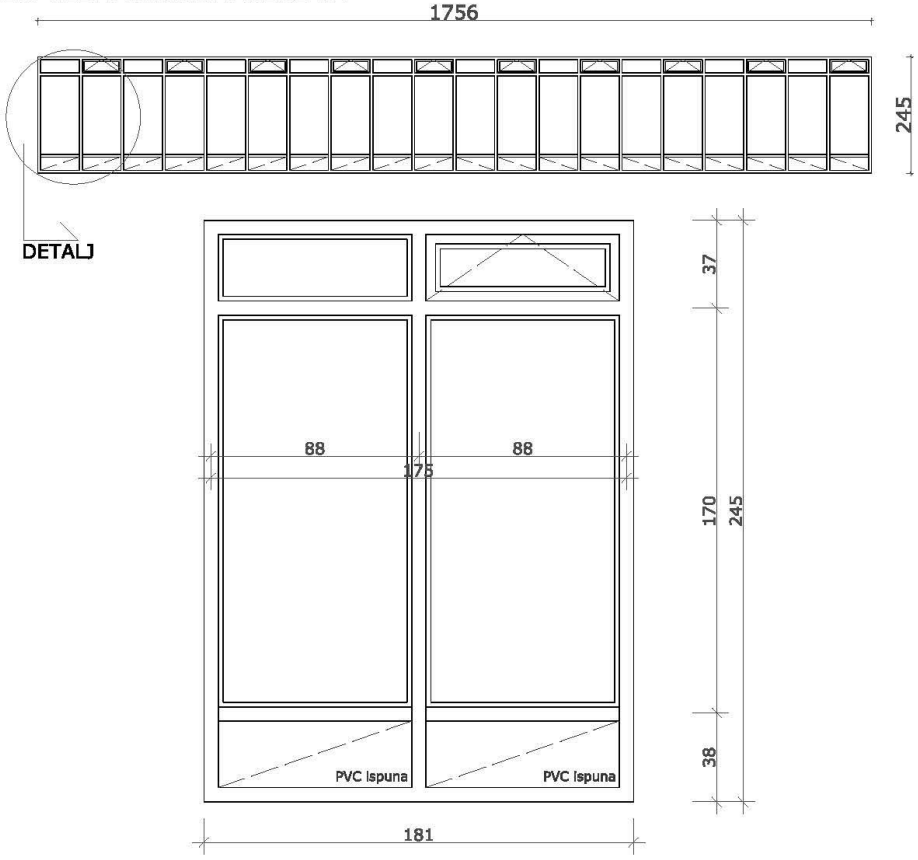

ZIDARSKA MERA	1756/245	MERE UZETI NA LICU MESTA

OPIS

Postojeći izlog je dimenzija 1756/245cm, izrađen od metalnih profila, zastakljen jednostrukim staklom 4mm, zbog čega postoje veliki toplotni gubitci. Fasadni element se sastoji od 20 istih elemenata, kako je i prikazano na šemi bravarije, pri čemu se svako drugo gornje prozorsko okno otvara na kip.
Dobar deo mehanizama za otvaranje su dotrajali, zbog čega se više od polovine ne otvara.

Potrebno ga je zameniti sa:
Profilnim PVC sistemom, dimenzija 1756/245 cm, sa 6 komora, bele boje i dubine ugradnje od 78 do 80 mm. Koeficijent prolaza toplote profila od Uf <= 1W/m2K i sa čelikom debljine od 1,5 mm. Ispuna se sastoji od termopana debljine 40 mm 4/14/4/14/4 i Ug vrednosti od 0.6 W/m2K. Zaptivanje EPDM gumom. Elemente snabdeti svim potrebnim okovom za pravilno funkcionisanje. Način otvaranja elementa je definisana šemom bravarije.
Prozor snabdeti odgovarajućim okovom za otvaranje I aluminijumskom okapnicom.

BROJ KOMADA	L		D		UKUPNO: 1

MESTO UGRADNJE		
	OBJEKAT	**VELIKO GRADIŠTE**
	NAPOMENE	Potrebno je uraditi demontažu postojeće bravarije, montažu nove i obradu špaletni oko vrata nakon montaže.

SPECIFIKACIJA	fasadna bravarija - prozor	pos 14.1.	R:.1:25

IZGLED

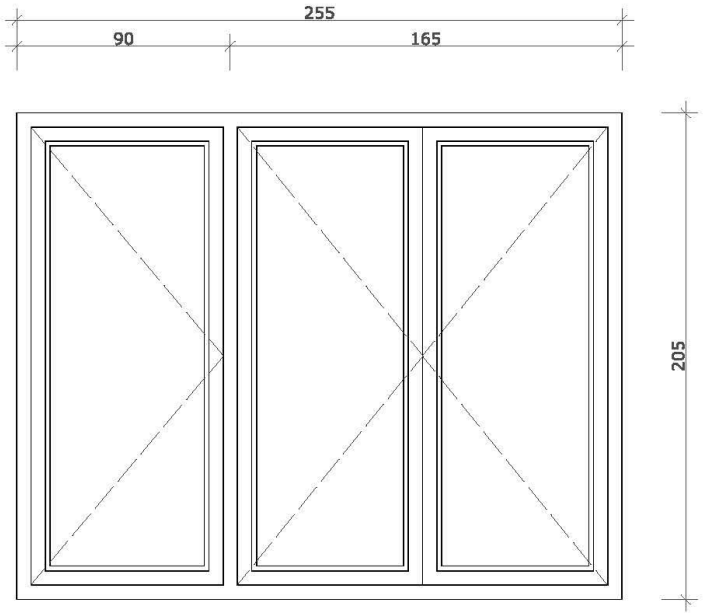

ZIDARSKA MERA	255/205	MERE UZETI NA LICU MESTA

OPIS

Postojeći prozor je trokrilni, dimenzija 255/205cm. Ceo prozor je izrađen od metalnih profila sa jednostrukim staklom 4mm. U okviru prozora postoji i roletna, dimenzija 255/25cm.
Na prozorima je stradao mehanizam za otvaranje. Takođe zbog vrste zastakljenja postoje veliki toplotni gubitci.

Potrebno je zameniti ga sa:
Profilnim PVC sistemom, dimenzija 255/205cm, sa 6 komora, bele boje i dubine ugradnje od 78 do 80 mm. Koeficijent prolaza toplote profila od Uf <= 1W/m2K i sa čelikom debljine od 1,5 mm. Ispuna se sastoji od termopana debljine 40 mm 4/14/4/14/4 i Ug vrednosti od 0.6 W/m2K. Zaptivanje EPDM gumom. Elemente snabdeti svim potrebnim okovom za pravilno funkcionisanje. Način otvaranja elementa je definisana šemom bravarije.
Prozor snabdeti odgovarajućim okovom za otvaranje, aluminijumskom okapnicom i parapetnom PVC daskom.

BROJ KOMADA	L		D		UKUPNO: 2

MESTO UGRADNJE		
	OBJEKAT	**BLACE**
	NAPOMENE	Potrebno je uraditi demontažu postojeće bravarije, zajedno sa roletnama iznad njie, zatim montažu nove i obradu špaletni oko prozora nakon montaže.

SPECIFIKACIJA	fasadna bravarija - prozor	pos 14.2.	R:.1:25

IZGLED

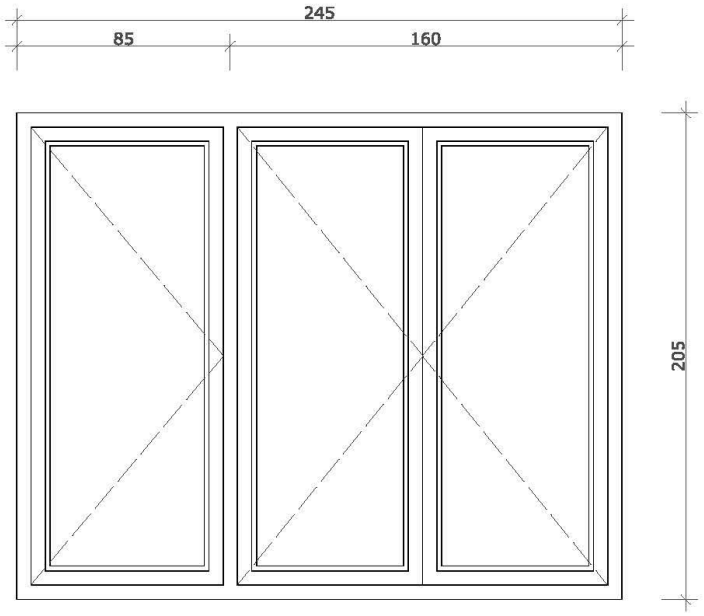

ZIDARSKA MERA	245/205	MERE UZETI NA LICU MESTA

OPIS

Postojeći prozor je trokrilni, dimenzija 245/180cm. Ceo prozor je izrađen od metalnih profila sa jednostrukim staklom 4mm. U okviru prozora postoji i roletna. (kutija za roletne je dimenzija 255/25cm).
Na prozorima je stradao mehanizam za otvaranje. Takođe zbog vrste zastakljenja postoje veliki toplotni gubitci.

Potrebno je zameniti ga sa:
Profilnim PVC sistemom, dimenzija 245/205cm, sa 6 komora, bele boje i dubine ugradnje od 78 do 80 mm. Koeficijent prolaza toplote profila od Uf <= 1W/m2K i sa čelikom debljine od 1,5 mm. Ispuna se sastoji od termopana debljine 40 mm 4/14/4/14/4 i Ug vrednosti od 0.6 W/m2K. Zaptivanje EPDM gumom. Elemente snabdeti svim potrebnim okovom za pravilno funkcionisanje. Način otvaranja elementa je definisana šemom bravarije.
Prozor snabdeti odgovarajućim okovom za otvaranje, aluminijumskom okapnicom i parapetnom PVC daskom.

BROJ KOMADA	L		D		UKUPNO: 1

MESTO UGRADNJE		
	OBJEKAT	**BLACE**
	NAPOMENE	Potrebno je uraditi demontažu postojeće bravarije, zajedno sa roletnama iznad njie, zatim montažu nove i obradu špaletni oko prozora nakon montaže.

SPECIFIKACIJA	fasadna bravarija - vrata	pos 14.3.	R:.1:50

IZGLED

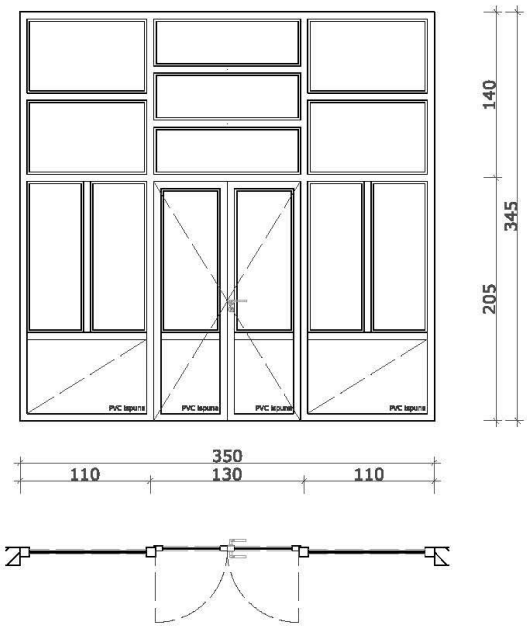

ZIDARSKA MERA	350/345	MERE UZETI NA LICU MESTA

OPIS

Postojeća vrata su dvokrilna, dimenzija 350/345cm. Vrata su izrađena od metalnih profila, zastakljena jednostrukim staklom 4mm, zbog čega postoje veliki toplotni gubitci. Okov za otvaranje je dotrajao, kao i profili, tako da vrata ne dihtuju.

Potrebno ga je zameniti ih sa:
Profilnim PVC sistemom, dimenzija 350/345cm, sa 6 komora, bele boje i dubine ugradnje od 78 do 80 mm. Koeficijent prolaza toplote profila od Uf <= 1W/m2K i sa čelikom debljine od 1,5 mm. Ispuna se sastoji od termopana debljine 40 mm 4/14/4/14/4 i Ug vrednosti od 0.6 W/m2K. Zaptivanje EPDM gumom. Elemente snabdeti svim potrebnim okovom za pravilno funkcionisanje. Način otvaranja elementa je definisana šemom bravarije.
Element snabdeti odgovarajućim okovom, vrata snabdeti odgovarajućim okovom za otvaranje, bravom i ključem. Otvaranja izvesti prema šemi.

BROJ KOMADA	L		D		UKUPNO: 1

MESTO UGRADNJE		
	OBJEKAT	**BLACE**
	NAPOMENE	Potrebno je uraditi demontažu postojeće bravarije, montažu nove i obradu špaletni oko vrata nakon montaže.

SPECIFIKACIJA	fasadna bravarija - prozor	pos 15.1.	R:.1:50

IZGLED

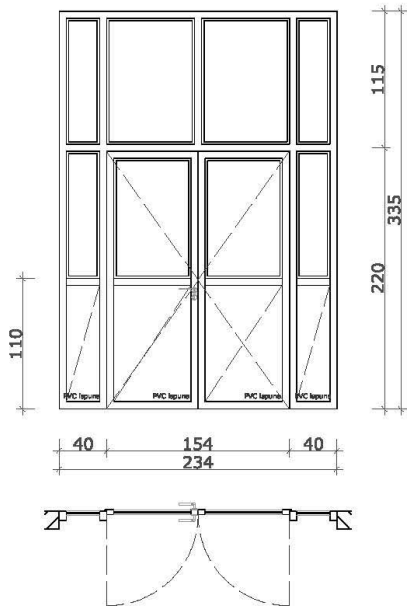

ZIDARSKA MERA	234/335	MERE UZETI NA LICU MESTA

OPIS

Postojeća vrata su dvokrilna, dimenzija 234/335cm. Vrata su izrađena od metalnih profila, zastakljena jednostrukim staklom 4mm, zbog čega postoje veliki toplotni gubitci. Okov za otvaranje je dotrajao, kao i profili, tako da vrata ne dihtuju.

Potrebno ga je zameniti ih sa:
Profilnim PVC sistemom, dimenzija 234/335cm, sa 6 komora, bele boje i dubine ugradnje od 78 do 80 mm. Koeficijent prolaza toplote profila od Uf <= 1W/m2K i sa čelikom debljine od 1,5 mm. Ispuna se sastoji od termopana debljine 40 mm 4/14/4/14/4 i Ug vrednosti od 0.6 W/m2K. Zaptivanje EPDM gumom. Elemente snabdeti svim potrebnim okovom za pravilno funkcionisanje. Način otvaranja elementa je definisana šemom bravarije.
Element snabdeti odgovarajućim okovom, vrata snabdeti odgovarajućim okovom za otvaranje, bravom i ključem. Otvaranja izvesti prema šemi.

BROJ KOMADA	L		D		UKUPNO: 1

MESTO UGRADNJE		
	OBJEKAT	**KURŠUMLIJA**
	NAPOMENE	Potrebno je uraditi demontažu postojeće bravarije, zatim montažu nove i obradu špaletni oko prozora nakon montaže.

SPECIFIKACIJA	fasadna bravarija - prozor	pos 15.2.	R:.1:25

IZGLED

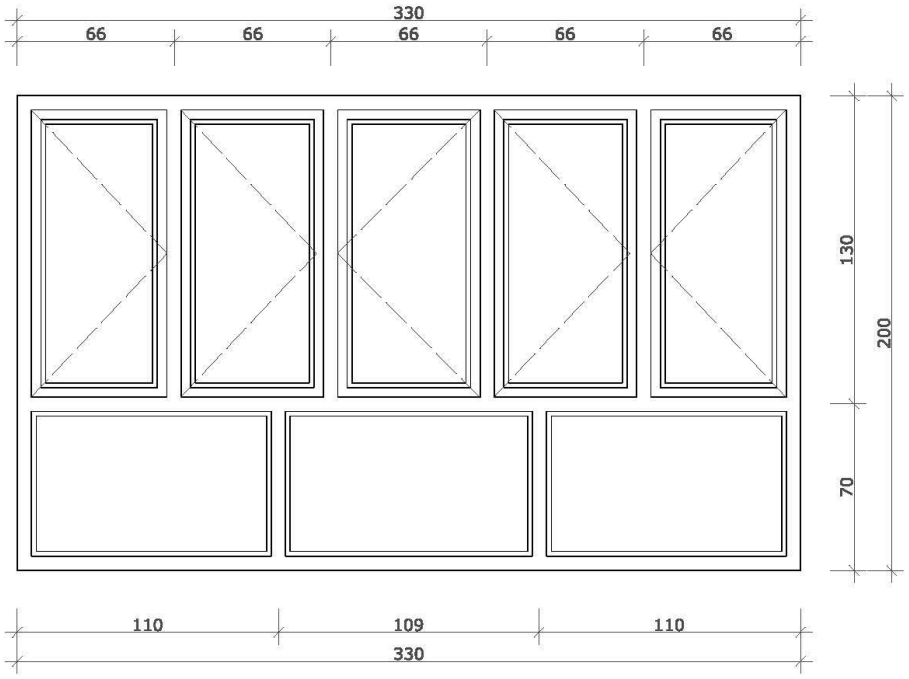

ZIDARSKA MERA	330/200	MERE UZETI NA LICU MESTA

OPIS

Postojeći prozor je dimenzija 330/200cm. Ceo prozor je izrađen od metalnih profila, zastakljen jednostrukim staklom 4mm. Na prozoru su stradali profili, kao i mehanizam za otvaranje. Takođe zbog vrste zastakljenja postoje veliki toplotni gubitci.

Potrebno je zameniti ga sa:
Profilnim PVC sistemom, dimenzija 330/200cm,sa 6 komora, bele boje i dubine ugradnje od 78do 80 mm. Koeficijent prolaza toplote profila od Uf <= 1W/m2K i sa čelikom debljine od 1,5 mm. Ispuna se sastoji od termopana debljine 40 mm 4/14/4/14/4 i Ug vrednosti od 0.6 W/m2K. Zaptivanje EPDM gumom. Elemente snabdeti svim potrebnim okovom za pravilno funkcionisanje. Način otvaranja elementa je definisana šemom bravarije.
Prozor snabdeti odgovarajućim okovom za otvaranje, aluminijumskom okapnicom i parapetnom PVC daskom.

BROJ KOMADA	L		D		UKUPNO: 2

MESTO UGRADNJE		
	OBJEKAT	**KURŠUMLIJA**
	NAPOMENE	Potrebno je uraditi demontažu postojeće bravarije, montažu nove i obradu špaletni oko prozora nakon montaže.

SPECIFIKACIJA	fasadna bravarija - prozor	pos 16.1.	R:.1:50

IZGLED

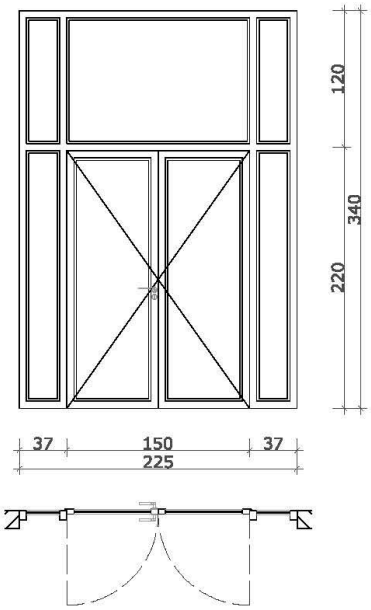

ZIDARSKA MERA	225/340	MERE UZETI NA LICU MESTA

OPIS

Postojeća vrata su dvokrilna, dimenzija 225/340cm. Vrata su izrađena od metalnih profila, zastakljena jednostrukim staklom 4mm, zbog čega postoje veliki toplotni gubitci. Okov za otvaranje je dotrajao, kao i profili, tako da vrata ne dihtuju.

Potrebno ga je zameniti ih sa:
Profilnim PVC sistemom, dimenzija 225/340cm, sa 6 komora, bele boje i dubine ugradnje od 78 do 80 mm. Koeficijent prolaza toplote profila od Uf <= 1W/m2K i sa čelikom debljine od 1,5 mm. Ispuna se sastoji od termopana debljine 40 mm 4/14/4/14/4 i Ug vrednosti od 0.6 W/m2K. Zaptivanje EPDM gumom. Elemente snabdeti svim potrebnim okovom za pravilno funkcionisanje. Način otvaranja elementa je definisana šemom bravarije.Element snabdeti odgovarajućim okovom, vrata snabdeti odgovarajućim okovom za otvaranje, bravom i ključem. Otvaranja izvesti prema šemi.

BROJ KOMADA	L		D		UKUPNO: 2

MESTO UGRADNJE		
	OBJEKAT	**SJENICA**
	NAPOMENE	Potrebno je uraditi demontažu postojeće bravarije, zatim montažu nove i obradu špaletni oko prozora nakon montaže.

SPECIFIKACIJA	fasadna bravarija - prozor	pos 16.2.	R:.1:25

IZGLED

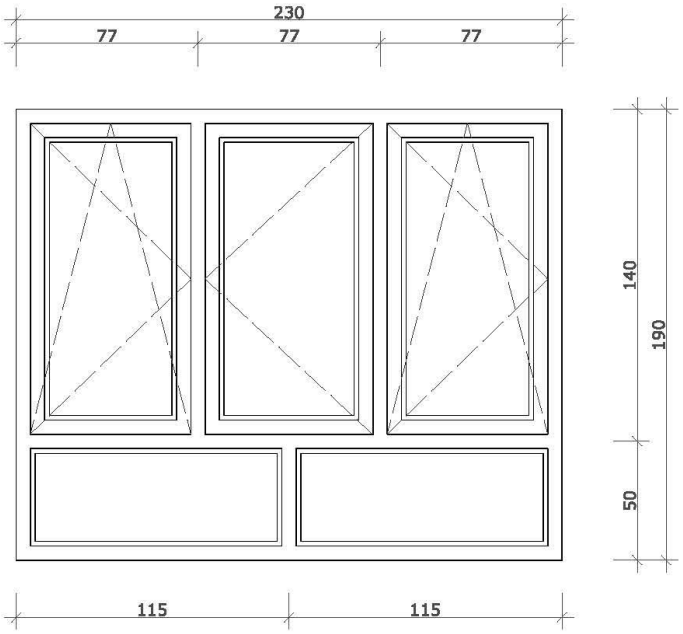

ZIDARSKA MERA	230/190	MERE UZETI NA LICU MESTA

OPIS

Postojeći prozor je dimenzija 230/190cm. Ceo prozor je izrađen od metalnih profila, zastaklјen jednostrukim staklom 4mm. Na prozoru su stradali profili, kao i mehanizam za otvaranje. Takođe zbog vrste zastakljenja postoje veliki toplotni gubitci.

Potrebno je zameniti ga sa:
Profilnim PVC sistemom, dimenzija 230/190cm, sa 6 komora, bele boje i dubine ugradnje od 78 do 80 mm. Koeficijent prolaza toplote profila od Uf <= 1W/m2K i sa čelikom debljine od 1,5 mm. Ispuna se sastoji od termopana debljine 40 mm 4/14/4/14/4 i Ug vrednosti od 0.6 W/m2K. Zaptivanje EPDM gumom. Elemente snabdeti svim potrebnim okovom za pravilno funkcionisanje. Način otvaranja elementa je definisana šemom bravarije.
Prozor snabdeti odgovarajućim okovom za otvaranje, aluminijumskom okapnicom i parapetnom PVC daskom.

BROJ KOMADA	L		D		UKUPNO: 6

MESTO UGRADNJE		
	OBJEKAT	**SJENICA**
	NAPOMENE	Potrebno je uraditi demontažu postojeće bravarije, montažu nove i obradu špaletni oko prozora nakon montaže.

SPECIFIKACIJA	fasadna bravarija - prozor	pos 16.3.	R:.1:25

IZGLED

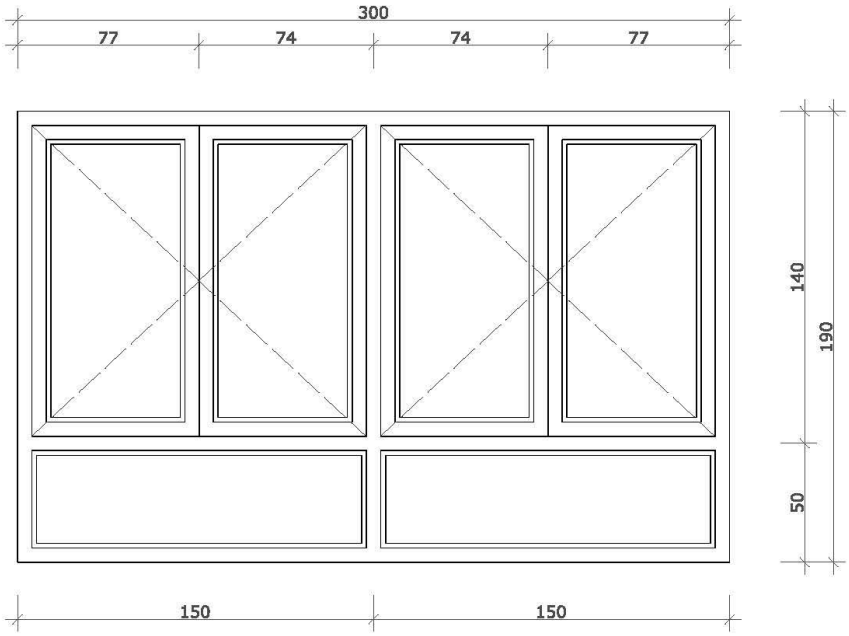

ZIDARSKA MERA	300/190	MERE UZETI NA LICU MESTA

OPIS

Postojeći prozor je dimenzija 300/190cm. Ceo prozor je izrađen od metalnih profila, zastaklijen jednostrukim staklom 4mm. Na prozoru su stradali profili, kao i mehanizam za otvaranje. Takođe zbog vrste zastakljenja postoje veliki toplotni gubitci.

Potrebno je zameniti ga sa:
Profilnim PVC sistemom, dimenzija 300/190cm,sa 6 komora, bele boje i dubine ugradnje od 78 do 80 mm. Koeficijent prolaza toplote profila od Uf <= 1W/m2K i sa čelikom debljine od 1,5 mm. Ispuna se sastoji od termopana debljine 40 mm 4/14/4/14/4 i Ug vrednosti od 0.6 W/m2K. Zaptivanje EPDM gumom. Elemente snabdeti svim potrebnim okovom za pravilno funkcionisanje. Način otvaranja elementa je definisana šemom bravarije.
Prozor snabdeti odgovarajućim okovom za otvaranje, aluminijumskom okapnicom i parapetnom PVC daskom.

BROJ KOMADA	L		D		UKUPNO: 1

MESTO UGRADNJE		
	OBJEKAT	**SJENICA**
	NAPOMENE	Potrebno je uraditi demontažu postojeće bravarije, montažu nove i obradu špaletni oko prozora nakon montaže.

SPECIFIKACIJA	fasadna bravarija - prozor	pos 16.4.	R:.1:25

IZGLED

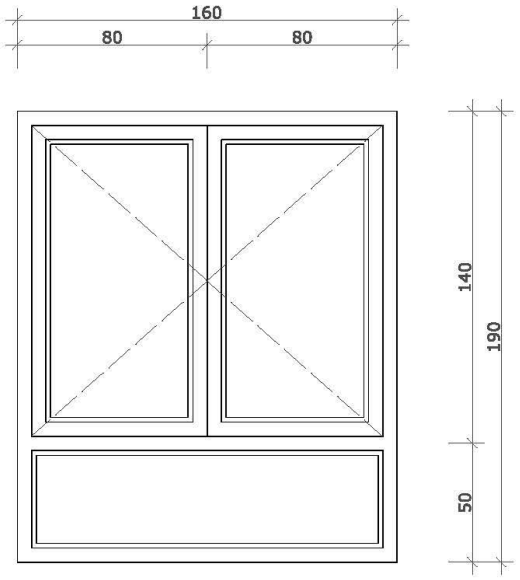

ZIDARSKA MERA	160/190	MERE UZETI NA LICU MESTA

OPIS

Postojeći prozor je dimenzija 160/190cm. Ceo prozor je izrađen od metalnih profila, zastaklijen jednostrukim staklom 4mm. Na prozoru su stradali profili, kao i mehanizam za otvaranje. Takođe zbog vrste zastakljenja postoje veliki toplotni gubitci.

Potrebno je zameniti ga sa:
Profilnim PVC sistemom, dimenzija 160/190cm, sa 6 komora, bele boje i dubine ugradnje od 78 do 80 mm. Koeficijent prolaza toplote profila od Uf <= 1W/m2K i sa čelikom debljine od 1,5 mm. Ispuna se sastoji od termopana debljine 40 mm 4/14/4/14/4 i Ug vrednosti od 0.6 W/m2K. Zaptivanje EPDM gumom. Elemente snabdeti svim potrebnim okovom za pravilno funkcionisanje. Način otvaranja elementa je definisana šemom bravarije.
Prozor snabdeti odgovarajućim okovom za otvaranje, aluminijumskom okapnicom i parapetnom PVC daskom.

BROJ KOMADA	L		D		UKUPNO: 1

MESTO UGRADNJE		
	OBJEKAT	**SJENICA**
	NAPOMENE	Potrebno je uraditi demontažu postojeće bravarije, montažu nove i obradu špaletni oko prozora nakon montaže.

SPECIFIKACIJA	fasadna bravarija - prozor	pos 16.5.	R:.1:25

IZGLED

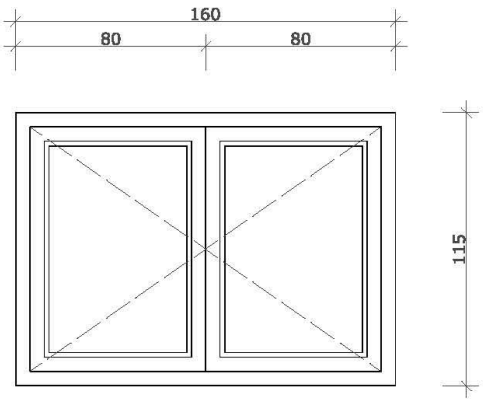

ZIDARSKA MERA	160/115	MERE UZETI NA LICU MESTA

OPIS

Postojeći prozor je dimenzija 160/115cm. Ceo prozor je izrađen od metalnih profila, zastaklijen jednostrukim staklom 4mm. Na prozoru su stradali profili, kao i mehanizam za otvaranje. Takođe zbog vrste zastakljenja postoje veliki toplotni gubitci.

Potrebno je zameniti ga sa:
Profilnim PVC sistemom, dimenzija 160/115cm, sa 6 komora, bele boje i dubine ugradnje od 78 do 80 mm. Koeficijent prolaza toplote profila od Uf <= 1W/m2K i sa čelikom debljine od 1,5 mm. Ispuna se sastoji od termopana debljine 40 mm 4/14/4/14/4 i Ug vrednosti od 0.6 W/m2K. Zaptivanje EPDM gumom. Elemente snabdeti svim potrebnim okovom za pravilno funkcionisanje. Način otvaranja elementa je definisana šemom bravarije.
Prozor snabdeti odgovarajućim okovom za otvaranje, aluminijumskom okapnicom i parapetnom PVC daskom.

BROJ KOMADA	L		D		UKUPNO: 2

MESTO UGRADNJE		
	OBJEKAT	**SJENICA**
	NAPOMENE	Potrebno je uraditi demontažu postojeće bravarije, montažu nove i obradu špaletni oko prozora nakon montaže.

SPECIFIKACIJA	stolarija - unutrašnja vrata	pos 16.6.	R:.1:25

IZGLED

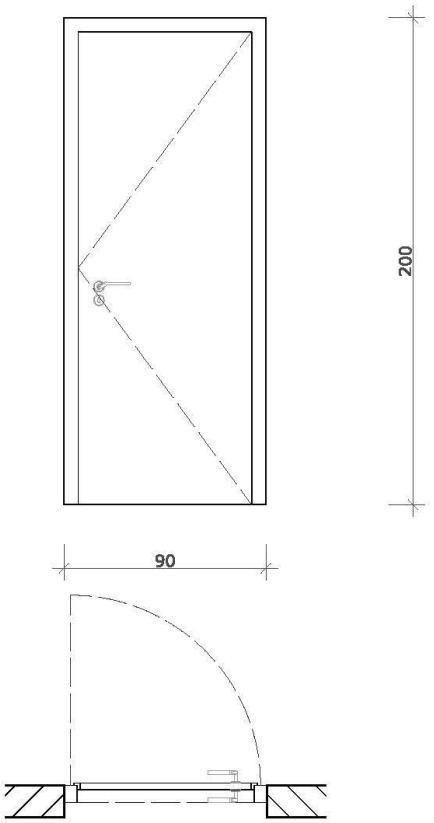

ZIDARSKA MERA	90/200	MERE UZETI NA LICU MESTA

OPIS

Postojeća vrata su jednokrilna, duplošperovana, dimenzija 90/200cm.
Vrata su dotrajala.

Potrebno je zameniti ih sa:
Jednokrilnim vratima dimenzija 90/200cm.
Krila vrata izvesti kao duplošperovana sa ispunom od papirnog saća.
Štokove vrata izvesti od zdrave i suve borove građe. Vrata opremiti PVC dihtungom u falcu štoka i gumenim odbojnikom.
Vrata snabdeti odgovarajućim okovom, bravom i ključem.
Stolarija je nature boje.

BROJ KOMADA	L		D		UKUPNO: 14

MESTO UGRADNJE		
	OBJEKAT	**SJENICA**
	NAPOMENE	Potrebno je uraditi demontažu postojeće stolarije, montažu nove i obradu špaletni oko vrata nakon montaže.

SPECIFIKACIJA	stolarija - vrata	pos 18.1.	R:.1:50

IZGLED

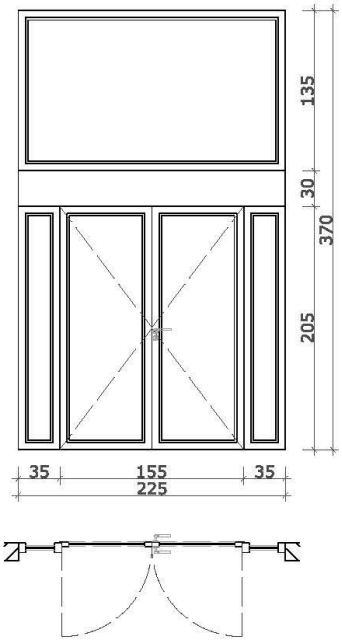

ZIDARSKA MERA	225/370	MERE UZETI NA LICU MESTA

OPIS

Postojeća vrata su dvokrilna, dimenzija 225/370cm, sa okovom za roto otvaranje. Vrata su izrađena od drvenih profila sa jednostrukim staklom 4mm.
Na vratima je stradao okov, tako da vrata nije moguće u potpunosti zatvoriti, samim tim ni zaključatii, jer su krila vrata "pala".

Potrebno ih je zameniti:
Profilnim PVC sistemom, dimenzija 225/370cm, sa 6 komora, bele boje i dubine ugradnje od 78 do 80 mm. Koeficijent prolaza toplote profila od Uf <= 1W/m2K i sa čelikom debljine od 1,5 mm. Ispuna se sastoji od termopana debljine 40 mm 4/14/4/14/4 i Ug vrednosti od 0.6 W/m2K. Zaptivanje EPDM gumom. Elemente snabdeti svim potrebnim okovom za pravilno funkcionisanje. Način otvaranja elementa je definisana šemom bravarije.
Element snabdeti odgovarajućim okovom, vrata snabdeti odgovarajućim okovom za otvaranje, bravom i ključem. Otvaranja izvesti prema šemi.

BROJ KOMADA	L		D		UKUPNO: 1

MESTO UGRADNJE		
	OBJEKAT	**ĆUPRIJA**
	NAPOMENE	Potrebno je uraditi demontažu postojeće stolarije, montažu nove i obradu špaletni oko vrata nakon montaže.

SPECIFIKACIJA	fasadna bravarija - prozor	pos 19.1.	R:.1:25

IZGLED

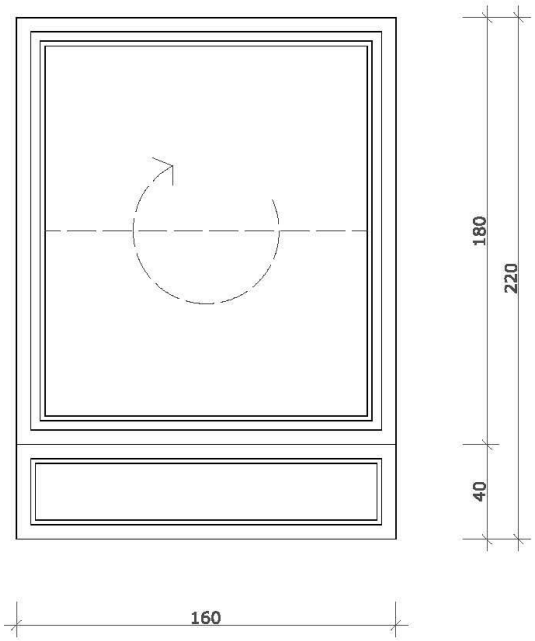

ZIDARSKA MERA	160/220	MERE UZETI NA LICU MESTA

OPIS

Postojeći prozor je dimenzija 160/220cm. Ceo prozor je izrađen od metalnih profila, zastakljen jednostrukim staklom 4mm. Na prozoru su stradali profili, kao i mehanizam za otvaranje. Takođe zbog vrste zastakljenja postoje veliki toplotni gubitci.

Potrebno je zameniti ga sa:
Profilni ALU sistem profila ALUMIL M11500, dimenzija 160/220cm . Elementi se izrađuju od supertermo aluminijumskih profila punjenih poliuretanom Uw vrednosti = 1.4W/m2K i termoizolacionim staklopaketom vrednosti Ug= 0,6W/m2K. Okov tipa Stublina ili sličan kvalitet. Zaptivanje EPDM gumom, dobre otpornosti na starenje. Elemente snabdeti svim potrebnim okovom za pravilno funkcionisanje. Finalna obrada profila je fabrička u tonu aluminijum –silver eloks. U cenu uključiti i potprozorske daske od PVC kao i spoljašnje okapnice od aluminijuma. Elementi se na gradilište donose finalno obrađeni i upakovani.

BROJ KOMADA	L		D		UKUPNO: 134

MESTO UGRADNJE		
	OBJEKAT	**BEOGRAD**
	NAPOMENE	Potrebno je uraditi demontažu postojeće stolarije, montažu nove i obradu špaletni oko prozora nakon montaže.

SPECIFIKACIJA	fasadna bravarija - prozor	pos 19.2.	R:.1:25

IZGLED

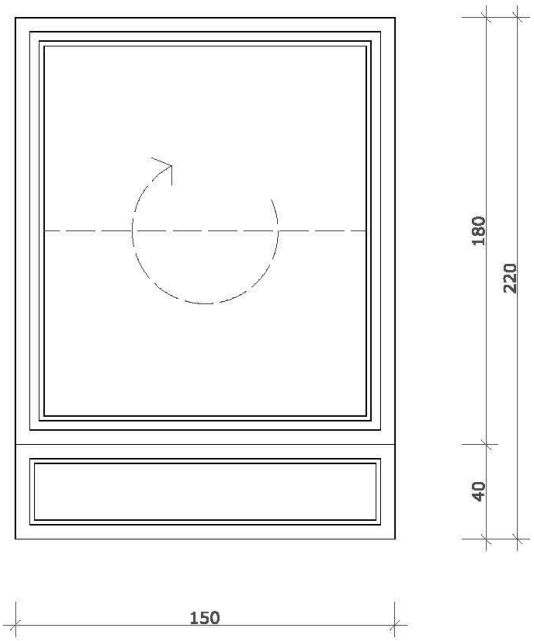

ZIDARSKA MERA	150/220	MERE UZETI NA LICU MESTA

OPIS

Postojeći prozor je dimenzija 150/220cm. Ceo prozor je izrađen od metalnih profila, zastakljen jednostrukim staklom 4mm. Na prozoru su stradali profili, kao i mehanizam za otvaranje. Takođe zbog vrste zastakljenja postoje veliki toplotni gubitci.

Potrebno je zameniti ga sa:
Profilni ALU sistem profila ALUMIL M11500, dimenzija 150/220cm . Elementi se izrađuju od supertermo aluminijumskih profila punjenih poliuretanom Uw vrednosti = 1.2W/m2K i termoizolacionim staklopaketom vrednosti Ug= 0,6W/m2K. Zaptivanje EPDM gumom, dobre otpornosti na starenje. Okov tipa Stublina ili sličan kvalitet. Elemente snabdeti svim potrebnim okovom za pravilno funkcionisanje. Finalna obrada profila je fabrička u tonu aluminijum –silver eloks. U cenu uključiti i potprozorske daske od PVC kao i spoljašnje okapnice od aluminijuma. Elementi se na gradilište donose finalno obrađeni i upakovani.

BROJ KOMADA	L		D		UKUPNO: 12

MESTO UGRADNJE		
	OBJEKAT	**BEOGRAD**
	NAPOMENE	Potrebno je uraditi demontažu postojeće stolarije, montažu nove i obradu špaletni oko prozora nakon montaže.

SPECIFIKACIJA	fasadna bravarija - prozor	pos 19.3.	R:.1:25

IZGLED

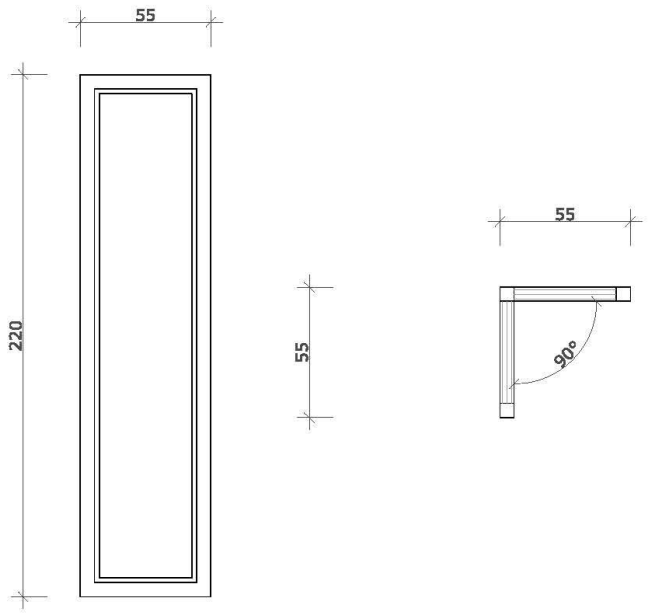

ZIDARSKA MERA	2x55/220	MERE UZETI NA LICU MESTA

OPIS

Postojeći prozor je dimenzija 2x55/220cm. Ceo prozor je izrađen od metalnih profila, zastakljen jednostrukim staklom 4mm. Na prozoru su stradali profili, kao i mehanizam za otvaranje. Takođe zbog vrste zastakljenja postoje veliki toplotni gubitci.

Potrebno je zameniti ga sa:
Profilni ALU sistem profila ALUMIL M11500, dimenzija 2x55/220cm . Elementi se izrađuju od supertermo aluminijumskih profila punjenih poliuretanom Uw vrednosti = 1.2W/m2K i termoizolacionim staklopaketom vrednosti Ug= 0,6W/m2K. Zaptivanje EPDM gumom, dobre otpornosti na starenje. Okov tipa Stublina ili sličan kvalitet. Elemente snabdeti svim potrebnim okovom za pravilno funkcionisanje. Finalna obrada profila je fabrička u tonu aluminijum –silver eloks. U cenu uključiti i potprozorske daske od PVC kao i spoljašnje okapnice od aluminijuma. Elementi se na gradilište donose finalno obrađeni i upakovani.

BROJ KOMADA	L		D		UKUPNO: 3

MESTO UGRADNJE		
	OBJEKAT	**BEOGRAD**
	NAPOMENE	Potrebno je uraditi demontažu postojeće stolarije, montažu nove i obradu špaletni oko prozora nakon montaže.

Начин спровођења контроле и обезбеђивања гаранције квалитета
Контрола изведених радова се врши од стране стручне службе Наручиоца.

Место извођења радова
Радови ће се изводити на следећим локацијама:
Централа Београд, Поп Лукина 7-9, Београд; експозитура Осечина, Карађорђева бр. 112; експозитура Рача, Карађорђева бр. 37; експозитура Баточина, Краља Петра I бр. 64; експозитура Деспотовац, Петра Драпшина 5; експозитура Рековац, Краља Петра I бр. 38; експозитура Велика Плана, Милоша Великог бр 98; експозитра Велико Градиште, Српских владара бр. 49; експозитура Петровац на Млави, Српских владара бр. 49; Кучево, Светог Саве бр. 97; експозитура Сокобања Алексе Марковића бр. 11; експозитура Мајданпек, Шашка бр. 5; експозитура Блаце, Краља Петра I бр. 127; експозитура Куршумлија, Палих бораца бр. 25; експозитура Сечањ, Вожда Карађорђа бб; експозитура Сјеница, Трг С. Марковића бр. 15; Експозитура Ћуприја, Лоле Рибара бр. 1.

Рок за извршење радова
Рок за извршење радова не може бити дужи од 90 календарских дана, рачунајући од дана увођења у посао. Понуђач се уводи у посао у року од 15 (петнаест) дана од дана закључења уговора, што се констатује у Записнику о увођењу у посао који потписују овлашћена лица уговорних страна.
Понуђач има право на продужење рока за извршење радова само у случају наступања ванредних догађаја који се нису могли предвидети у време закључења уговора, као што су: земљотрес, поплава или нека друга елементарна непогода, мере државних органа и сл.

Мере заштите
Понуђач је дужан да примењује прописане мере заштите у циљу осигурања безбедности и здравља на раду и обезбеђења сигурности људи и имовине у складу са законским одредбама Закона о безбедности и здрављу на раду („Службени гласник РС“ број 101/2005), позитивноправним прописима, актима наручиоца и нормативима и стандардима чија је употреба обавезна.
Обавезе понуђача су: да се придржава свих мера заштите на раду; изводи радове у току радног времена, после радног времена наручиоца и у дане викенда (у договору са наручиоцем); обезбеди да се у току радова врши несметано обављање послова наручиоца; изводи радове према техничким прописима, нормативима и стандардима; уграђује материјал који одговара прописаним стандардима, односно који има атест издат од стране стручне организације овлашћене за испитивање тог материјала; благовремено предузима мере за сигурност објеката, радова, опреме, уређаја и инсталација, радника, пролазника и околине; уредно одржава градилиште; примећене недостатке у току извођења радова отклони у року од једног дана и да омогући наручиоцу контролу количине и квалитета материјала.

Гаранција
Понуђач је дужан да гарантује квалитет изведених радова и уграђеног материјала.
Понуђач је дужан да понуди гарантни рок за изведене радове који ће се рачунати од дана сачињавања записника о примопредаји изведених радова и који не може бити краћи од 2 године.

Гарантни рок за материјал понуђач даје у складу са гаранцијама произвођача материјала која се прилаже приликом примопредаје радова. Минимални гарантни рок за уграђену столарију и оков је 5 година од датума монтирања, укључујући стакло и боју профила.

Понуђач је обавезан да у гарантном року изврши отклањање недостатака о свом трошку. Рок за отклањање недостатака у гарантном року не може бити дужи од једног до три дана од дана пријема писаног позива наручиоца, а у зависности од хитности и врсте поправке.

Праћење реализације и контролисање извршења уговора

Наручилац ће одредити лица за праћење реализације и контролисање извршења уговора, и податке о њима уписати у Уговор, на начин наведен у следећој табели:

Адреса објекта	Име и презиме	Телефон/ Електронска пошта

Обавеза понуђача је да одреди одговорно лице за праћење реализације и контролисање извршења уговора, и упише одговарајуће податке податке о истом у Модел уговора.

6. <u>Начин спровођења контроле и обезбеђивања гаранције квалитета</u>

Контрола изведених радова се врши од стране стручне службе Наручиоца.

IV УСЛОВИ ЗА УЧЕШЋЕ У ПОСТУПКУ ЈАВНЕ НАБАВКЕ ИЗ ЧЛАНА 75. И 76. ЗАКОНА И УПУТСТВО КАКО СЕ ДОКАЗУЈЕ ИСПУЊЕНОСТ УСЛОВА

IV-1. Право на учешће у поступку предметне јавне набавке има понуђач који испуњава **обавезне услове** за учешће у поступку јавне набавке прописане чланом 75. Закона, и то:

1) Услов: Да је регистрован код надлежног органа, односно уписан у одговарајући регистар (***чл. 75. Ст. 1. Тач. 1) Закона***);

2) Услов: Да он и његов законски заступник није осуђиван за неко од кривичних дела као члан организоване криминалне групе, да није осуђиван за кривична дела против привреде, кривична дела против животне средине, кривично дело примања или давања мита, кривично дело преваре (***чл. 75. Ст. 1. Тач. 2) Закона***);

3) Услов: Да је измирио доспеле порезе, доприносе и друге јавне дажбине у складу са прописима Републике Србије или стране државе када има седиште на њеној територији (***чл. 75. Ст. 1. Тач. 4) Закона***).

4) Услов: Понуђач је дужан да при састављању понуде изричито наведе да је поштовао обавезе које произлазе из важећих прописа о заштити на раду, запошљавању и условима рада, заштити животне средине, као и да нема забрану обављања делатности која је на снази у време подношења понуде, ***(чл. 75. Ст. 2. Закона).***

Испуњеност обавезних услова за учешће у поступку јавне набавке, **правно лице** као понуђач, доказује достављањем следећих доказа:

1) Услов из чл. 75. Ст. 1. Тач. 1) Закона – **Доказ**: Извод из регистра Агенције за привредне регистре, односно Извод из регистра надлежног Привредног суда;

2) Услов из чл. 75. Ст. 1. Тач. 2) Закона – **Доказ**: **1.** Извод из казнене евиденције, односно уверење основног суда, на чијем подручју се налази седиште домаћег правног лица, односно седиште представништва или огранка страног правног лица, којим се потврђује да правно лице није осуђивано за кривична дела против привреде, кривична дела против животне средине, кривично дело примања или давања мита, кривично дело преваре; **2.** Извод из казнене евиденције Посебног одељења за организовани криминал Вишег суда у Београду, којим се потврђује да правно лице није осуђивано за неко од кривичних дела организованог криминала; **3.** Извод из казнене евиденције, односно уверење надлежне полицијске управе МУП-а, којим се потврђује да законски заступник понуђача није осуђиван за кривична дела против привреде, кривична дела против животне средине, кривично дело примања или давања мита, кривично дело преваре и неко од кривичних дела организованог криминала (захтев се може поднети према месту рођења или према месту пребивалишта законског заступника). Уколико понуђач има више законских заступника дужан је да достави доказ за сваког од њих;

Доказ не може бити старији од два месеца пре отварања понуда.

3) Услов из чл. 75. Ст. 1. Тач. 4) Закона – **Доказ:** Уверења Пореске управе Министарства финансија да је измирио доспеле порезе и доприносе и уверења надлежне локалне самоуправе да је измирио обавезе по основу изворних локалних јавних прихода;
Доказ не може бити старији од два месеца пре отварања понуда.
Испуњеност обавезних услова за учешће у поступку јавне набавке, **предузетник** као понуђач, доказује достављањем следећих доказа:
1) Извод из регистра Агенције за привредне регистре, односно Извод из одговарајућег регистра;
2) Извод из казнене евиденције, односно уверење надлежне полицијске управе Министарства унутрашњих послова да није осуђиван за неко од кривичних дела као члан организоване криминалне групе, да није осуђиван за кривична дела против привреде, кривична дела против заштите животне средине, кривично дело примања или давања мита, кривично дело преваре;
Доказ не може бити старији од два месеца пре отварања понуда.
3) Уверења Пореске управе Министарства финансија да је измирио доспеле порезе и доприносе и уверења надлежне управе локалне самоуправе да је измирио обавезе по основу изворних локалних јавних прихода;
Доказ не може бити старији од два месеца пре отварања понуда.
Испуњеност обавезних услова за учешће у поступку јавне набавке, **физичко лице** као понуђач, доказује достављањем следећих доказа:
Извод из казнене евиденције, односно уверење надлежне полицијске управе Министарства унутрашњих послова да није осуђиван за неко од кривичних дела као члан организоване криминалне групе, да није осуђиван за кривична дела против привреде, кривична дела против животне средине, кривично дело примања или давања мита, кривично дело преваре;
Доказ не може бити старији од два месеца пре отварања понуда.
2) Уверења Пореске управе Министарства финансија да је измирио доспеле порезе и доприносе и уверења надлежне управе локалне самоуправе да је измирио обавезе по основу изворних локалних јавних прихода.
Доказ не може бити старији од два месеца пре отварања понуда.
Понуђач (правно лице, предузетник и физичко лице) је дужан да наведе у понуди да је поштовао обавезе које произлазе из важећих прописа о заштити на раду, запошљавању и условима рада, заштити животне средине, као и да гарантују да немају забрану обављања делатности која је на снази у време подношења понуде, (образац XII у конкурсној документацији – Изјава којом правна лица, предузетници и физичка лица доказују испуњеност услова које прописује члан 75. Став 2. Закона).

IV-2 Понуђач који учествује у поступку предметне јавне набавке мора испунити **додатне услове** за учешће у поступку јавне набавке прописане чланом 76. Закона, наведене овом конкурсном документацијом и то:
<u>Пословни капацитет:</u>
Услов: Право на учешће у поступку има понуђача који поседује искуство у радовима на замени столарије, који је за период од 5 година успешно извео предметне радове, укупне минималне вредности 21.000.000,00 динара – стручне референце за период 2011, 2012, 2013, 2014 и 2015. година.
Докази:
-Референтна листа за понуђача – Образац XIII конкурсне документације,
-потписане и оверене Потврде о референцама – Образац XIV конкурсне документације
-извод пословне банке којим се доказује да је извршен пренос средстава по основу уговора/фактуре за извршене радове на замени столарије.

Технички капацитет:

Услов: Право на учешће у поступку јавне набавке има понуђачкоји располаже са два доставна возила;

Доказ: фотокопије саобраћајне дозволе, и извод из читача саобраћајне дозволе, а уколико возила нису у својини понуђача и фотокопију уговора о правном основу коришћења возила.

Услов: Право на учешће у поступку јавне набавке има понуђач који поседује и уз понуду достави важеће атесте референтне лабораторије за испитивање материјала, који гласе на произвођача финалног производа, а којима се потврђују параметри за столарију захтевани конкурсном документацијом - Произвођачки атест за профил издат од стране акредитоване лабораторије попут certificate of conformity IFT Rosenheim „или одговарајући“ и Произвођачки атест за оков (hardvare) издат од стране акредитоване лабораторије попут certificate of conformity IFT Rosenheim „или одговарајући“.

Доказ: фоктокопије наведених атеста.

Кадровски капацитет:

Услов: Право на учешће у поступку јавне набавке има понуђач који има минимум 10 радно ангажованих лица (по основу уговора о раду на неодређено и/или одређено време, уговора о допунском раду или уговора о обављању привремених и повремених послова), која ће учествовати у извршењу предметне јавне набавке **и најмање** једног извршиоца који поседује важећу и одговарајућу личну лиценцу (401 или 410 или 411) за одговорног извођача радова;

Докази: Списак радно ангажованих лица лица – Образац XV у конкурсној документацији, фотокопије **одговарајућих М образаца** потврде о поднетој пријави на обавезно социјално осигурање (пензијско и инвалидско осигурање и здравствено осигурање) – за минимум 10 радно ангажованих лица наведених у Обрасцу XV и најмање једног извршиоца који поседује важећу и одговарајућу личну лиценцу (401 или 410 или 411) за одговорног извођача радова, као **и фотокопију уговора о раду или уговора о допунском раду или уговора о обављању привремених и повремених послова** из кога се недвосмислено може утврдити да су лица запослена или ангажована код понуђача, а за одговорног извођача грађевинских радова доставити и **фотокопију важеће лиценце и потврду Инжењерске коморе Србије** да је лиценца важећа.

Понуђачи који су извршили пријаву запослених електронским путем, доставиће Потврду о поднетој пријави, промени и одјави на обавезно социјално осигурање, која представља доказ да је пријава предата и примљена у јединствену базу Централног регистра.

Ако понуђач има седиште у другој држави, наручилац може да провери да ли су документи којима понуђач доказује испуњеност тражених услова издати од стране надлежних органа те државе.

Ако понуђач није могао да прибави тражена документа у року за подношење понуде, због тога што она до тренутка подношења понуде нису могла бити издата по прописима државе у којој понуђач има седиште и уколико уз понуду приложи одговарајући доказ за то, наручилац ће дозволити понуђачу да накнадно достави тражена документа у примереном року.

Ако се у држави у којој понуђач има седиште не издају докази из члана 77. Овог закона, понуђач може, уместо доказа, приложити своју писану изјаву, дату под кривичном и материјалном одговорношћу оверену пред судским или управним органом, јавним бележником или другим надлежним органом те државе.

Понуђачи који су регистровани у регистру понуђача који води Агенција за привредне регистре нису дужни да приликом достављања понуде, доставе доказе из чл. 75. ст. 1. тач. 1), 2), и 4) Закона о јавним набавкама, који су јавно доступни на интернет страници Агенције за привредне регистре. Довољно је да дају изјаву о јавној доступности доказа у којој треба да наведу интернет страницу надлежног органа, односно да јасно наведу да се налазе у регистру понуђача.

Наручилац неће одбити понуду као неприхватљиву, уколико не садржи доказ одређен конкурсном документацијом, ако понуђач наведе у понуди интернет страницу на којој су подаци који су тражени у оквиру услова јавно доступни.
Понуђач је дужан да без одлагања писмено обавести наручиоца о било којој промени у вези са испуњеношћу услова из поступка јавне набавке, која наступи до доношења одлуке, односно закључења уговора, односно током важења.

IV-3 Услови које мора да испуни подизвођач у складу са чланом 80. Закона
Уколико понуђач понуду подноси са подизвођачем, дужан је да за подизвођача у понуди достави доказе о испуњености услова који су наведени под IV-1. (услови из чл. 75. Ст. 1. Тач. 1, 2, и 4)

IV-4 Услови које мора да испуни сваки понуђач из групе понуђача у складу са чланом 81. Закона
Сваки понуђач из групе понуђача мора да испуни услове који су наведени под IV-1 (услови из чл. 75. Ст. 1. Тач. 1, 2, и 4), док остале услове испуњавају заједно.

IV-5 Критеријум за доделу уговора
У складу са чланом 85. Закона, критеријум за оцењивање понуда је „**најнижа понуђена цена“**.
IV-6 Елементи критеријума, односно начин на основу којег ће наручилац извршити доделу уговора у ситуацији када постоје две или више понуда са истом понуђеном ценом
Уколико после извршеног рангирања понуда, две или више понуда имају исту најнижу понуђену цену, уговор ће бити додељен понуђачу који је понудио краћи рок за извођење радова. Уколико се ни на овај начин не буде могућа додела уговора, уговор ће се доделити понуђачу који је понудио дужи гарантни рок за уграђену столарију.

IV-7 Обрасци који чине саставни део понуде
Понуда мора да садржи:
- Образац понуде, попуњен, потписан и печатом оверен (Образац VI у конкурсној документацији);
- Доказе о испуњености услова из члана 75. и 76. Закона, наведене у Упутству како се доказује испуњеност услова (део IV конкурсне документације);
- Споразум којим се понуђачи из групе међусобно и према наручиоцу обавезују на извршење јавне набавке – уколико понуду подноси група понуђача;
- Модел уговора – Понуђач ће модел уговора попунити у складу са понудом, потписати и печатом оверити чиме потврђује да је сагласан са предлогом модела уговора (образац VII у конкурсној документацији);
- Образац структуре цене, са упутством како да се попуни, попуњен, потписан и печатом оверен (Образац VIII у конкурсној документацији);
- Образац изјаве о средству финансијског обезбеђења попуњен, потписан и печатом оверен (Образац IX у конкурсној документацији);
- Менично овлашћење – писмо (Образац IX-1и IX-2);
- Образац изјаве о независној понуди (Образац X у конкурсној документацији);
- Образац трошкова припреме понуде (Образац XI у конкурсној документацији), уколико је понуђач имао трошкове у фази припреме понуде;
- Образац изјаве у складу са чланом 75. став 2. Закона о јавним набавкама (Образац XII у конкурсној документацији);
- Образац референтне листе понуђача (Образац XIII у конкутсној документацији);
- Образац потврде о референци понуђача (Образац XIV у конкурсној документацији);

- Образац, списак запослених или радно ангажованих лица (Образац XV у конкурсној документацији);
- Образац Потврде о извршеном обиласку објеката (Образац XVI у конкурсној документацији), уколико је понуђач извршио обилазак објекта;
- Предмер и предрачун, попуњен, потписан и печатом оверен (Образац XVII у конкурсној документацији);
- Обавеза је понуђача да уз понуду достави на увид узорке профила алуминијумске и PVC столарије.

Обрасце дате у конкурсној документацији, односно податке који морају бити њихов саставни део, понуђачи попуњавају читко, а овлашћено лице понуђача исте потписује и печатом оверава.

Уколико понуђачи подносе заједничку понуду, група понуђача може да се определи да обрасце дате у конкурсној документацији потписују и печатом оверавају сви понуђачи из групе понуђача или група понуђача може да одреди једног понуђача из групе који ће попуњавати, потписивати и печатом оверавати обрасце дате у конкурсној документацији – не односи се на обрасце који подразумевају давање изјава под материјалном и кривичном одговорношћу (образац X у конкурсној документацији – Образац изјаве о независној понуди, образац XII у конкурсној документацији – Образац изјаве у складу са чланом 75. Став 2. Закона о јавним набавкама).

Уколико понуђачи подносе заједничку понуду, обрасци који подразумевају давање изјава под материјалном и кривичном одговорношћу (образац X у конкурсној документацији – Образац изјаве о независној понуди, образац XII у конкурсној документацији – Образац изјаве у складу са чланом 75. Став 2. Закона о јавним набавкама), достављају се за сваког учесника у заједничкој понуди посебно и сваки од учесника у заједничкој понуди потписује и печатом оверава образац који се на њега односи).

У случају да се понуђачи определе да један понуђач из групе потписује и печатом оверава обрасце дате у конкурсној документацији, наведено треба дефинисати споразумом којим се понуђачи из групе међусобно и према наручиоцу обавезују на извршење јавне набавке, а који чини саставни део заједничке понуде сагласно чл. 81. Закона.

V УПУТСТВО ПОНУЂАЧИМА КАКО ДА САЧИНЕ ПОНУДУ

Упутство понуђачима како да сачине понуду садржи податке о захтевима наручиоца у погледу садржине понуде, као и услове под којима се спроводи поступак јавне набавке.

Понуђач мора да испуњава све услове за учешће у поступку јавне набавке прописане Законом, а понуду у целини припрема и подноси у складу са конкурсном документацијом и позивом за подношење понуда.

1. Подаци о језику на којем понуда мора да буде састављена

Понуда мора бити састављена на српском језику.

Уколико понуда садржи документ на страном језику (атести и сл.), обавезно је уз документ доставити и превод на српски језик, оверен од стране судског тумача.

У случају спора релевантна је верзија понуде на српском језику.

2. Начин на који понуда мора да буде сачињена

Понуђач понуду подноси непосредно или путем поште у затвореној коверти или кутији, затворену на начин да се приликом отварања понуда може са сигурношћу утврдити да се први пут отвара.

На полеђини коверте или на кутији навести назив и адресу понуђача.

У случају да понуду подноси група понуђача, на коверти или кутији је потребно назначити да се ради о групи понуђача и навести називе и адресу свих учесника у заједничкој понуди.

Понуду доставити на адресу: Министарство финансија – Управа за трезор, Централа Београд, Београд, ул. Поп Лукина бр. 7-9, писарница, са назнаком **„Понуда за јавну набавку радова – Радови на инвестиционом одржавању – замена столарије, ОП број 37/2016, - НЕ ОТВАРАТИ“.**

Понуда се сматра благовременом уколико је примљена од стране наручиоца најкасније **29.07.2016. године до 12,00 часова,** у писарници наручиоца.

Наручилац ће, по пријему одређене понуде, на коверти, односно кутији у којој се понуда налази, обележити време њеног пријема, евиденциони број и датум понуде. Уколико је понуда достављена непосредно Наручилац ће понуђачу предати потврду пријема понуде.

Понуда коју наручилац није примио у року одређеном за подношење понуда, односно која је примљена по истеку дана и сата до којег се могу понуде подносити, сматраће се неблаговременом.

Наручилац ће, након окончања поступка отварања понуда, неблаговремену понуду врати

Пожељно је да сва документа, достављена уз понуду буду повезана траком и запечаћена, тако да се не могу накнадно убацивати, одстрањивати или замењивати појединачни листови, односно прилози, а да се видно не оштете листови или печат.

Јавно отварање понуда одржаће се 29.07.2016. године у 12,15 часова, у радним просторијама Министарства финансија – Управа за трезор, Централа Београд, Београд, ул. Поп Лукина бр. 7-9, VI спрат, сала бр. 603.

Отварање понуда је јавно и може присуствовати свако заинтересовано лице.

У поступку отварања понуда могу активно учествовати само овлашћени представници понуђача.

Пре почетка поступка јавног отварања понуда, представници понуђача, који ће присуствовати поступку отварања понуда, дужни су да наручиоцу предају оверено овлашћење, на основу којег ће доказати овлашћење за учешће у поступку јавног отварања понуда.

3. <u>Партије</u>

Предметна набавка није обликована по партијама.

4. <u>Понуда са варијантама</u>

Подношење понуде са варијантама није дозвољено.

5. <u>Начин измене, допуне и опозива понуде</u>

У року за подношење понуде понуђач може да измени, допуни или опозове своју понуду на начин који је одређен за подношење понуде.

Понуђач је дужан да јасно назначи који део понуде мења односно која документа накнадно доставља.

Измену, допуну или опозив понуде треба доставити на адресу Министарства финансија – Управа за трезор, Централа Београд, Београд, ул. Поп Лукина бр. 7-9, писарница, са назнаком:

„**Измена** понуде за јавну набавку радова **– Радови на инвестиционом одржавању – замена столарије, ОП број 37/2016 -** НЕ ОТВАРАТИ“, или

„**Допуна** понуде за јавну набавку радова **– Радови на инвестиционом одржавању – замена столарије, ОП број 37/2016**, **-** НЕ ОТВАРАТИ“, или

„**Опозив** понуде за јавну набавку радова **– Радови на инвестиционом одржавању – замена столарије, ОП број 37/2016**, **-** НЕ ОТВАРАТИ“, или

„**Измена и допуна** понуде за јавну набавку радова **- радова – Радови на инвестиционом одржавању – замена столарије, ОП број 37/2016**, **-** НЕ ОТВАРАТИ“ .

На полеђини коверте или на кутији навести назив и адресу понуђача. У случају да понуду подноси група понуђача, на коверти је потребно назначити да се ради о групи понуђача и навести називе и адресу свих учесника у заједничкој понуди.

По истеку рока за подношење понуда понуђач не може да повуче нити да мења своју понуду.

6. <u>Учествовање у заједничкој понуди или као подизвођач</u>

Понуђач може да поднесе само једну понуду.

Понуђач који је самостално поднео понуду не може истовремено да учествује у заједничкој понуди или као подизвођач, нити исто лице може учествовати у више заједничких понуда. У понуди (обрасцу понуде VI), понуђач наводи на који начин подноси понуду, односно да ли подноси понуду самостално или као заједничку понуду или подноси понуду са подизвођачем.

7. <u>Понуда са подизвођачем</u>

Понуђач који подноси понуду са подизвођачем дужан је да:

- у обрасцу понуде (VI) наведе опште податке о подизвођачу, проценат од укупне вредности набавке који ће извршити подизвођач (који не може бити већи од 50% од укупне вредности јавне набавке), као и део предмета набавке који ће извршити преко подизвођача.
- за подизвођача достави доказе о испуњености обавезних услова из члана 75. Став 1. Тач. 1, 2 и 4 Закона, на начин предвиђен у делу под IV-1 у конкурсној документацији.

Уколико уговор о јавној набавци буде закључен између наручиоца и понуђача који подноси понуду са подизвођачем, тај подизвођач ће бити наведен и у уговору о јавној набавци.

Понуђач у потпуности одговара наручиоцу за извршење уговорене набавке, без обзира на број подизвођача.

Понуђач је дужан да наручиоцу, на његов захтев, омогући приступ код подизвођача, ради утврђивања испуњености тражених услова.

Добављач не може ангажовати као подизвођача лице које није навео у понуди, у супротном, наручилац ће реализовати средство обезбеђења и раскинути уговор, осим ако би раскидом уговора наручилац претрпео знатну штету. У овом случају наручилац ће обавестити организацију надлежну за заштиту конкуренције.

Добављач може ангажовати као подизвођача лице које није навео у понуди, ако је на страни подизвођача након подношења понуде настала трајнија неспособност плаћања, ако то лице испуњава све услове одређене за подизвођача и уколико добије претходну сагласност наручиоца.

Уколико понуђач достави понуду са подизвођачем, наручилац не предвиђа могућност преноса доспелих потраживања директно подизвођачу, за део набавке која се извршава преко тог подизвођача.

8. <u>Заједничка понуда</u>

Уколико понуду подноси група понуђача, у обрасцу понуде (образац број VI), навести опште податке о сваком учеснику из групе понуђача.

За сваког учесника у групи понуђача доставити доказе о испуњености обавезних услова из члана 75. Став 1. Тач. 1, 2 и 4 Закона, на начин предвиђен у делу под IV-1 у конкурсној документацији.

Обрасци из конкурсне документације, у случају подношења заједничке понуде, се потписују и печатом оверавају на начин предвиђен конкурсном документацијом.

Понуђачи из групе понуђача одговарају неограничено солидарно према наручиоцу.

Група понуђача је дужна да у понуди достави споразум којим се понуђачи из групе међусобно и према наручиоцу обавезују на извршење јавне набавке и који обавезно садржи податке о:

1) члану групе који ће бити носилац посла, односно који ће поднети понуду и који ће заступати групу понуђача пред наручиоцем;
2) опис послова сваког од понуђача из групе понуђача у извршењу уговора.

Споразумом се уређују и друга питања, као нпр. назив понуђача који ће у име групе понуђача доставити средство обезбеђења, понуђача који ће издати рачун и рачун на који ће бити извршено плаћање.

Задруга може поднети понуду самостално, у своје име, а за рачун задругара или заједничку понуду у име задругара.

Ако задруга подноси понуду у своје име, за обавезе из поступка јавне набавке и уговора о јавној набавци одговара задруга и задругари у складу са законом.

Ако задруга подноси заједничку понуду у име задругара, за обавезе из поступка јавне набавке и уговора о јавној набавци неограничено солидарно одговарају задругари.

9. Захтеви у погледу рока важења понуде, рока и услова плаћања и евентуалних других околности од којих зависи прихватљивост понуде

9.1. Рок важења понуде

Уколико понуђачи понуде краћи рок важења понуде од 60 дана од дана отварања понуде, понуда ће бити одбијена као неприхватљива.

Наручилац ће, у случају истека рока важења понуде, у писаном облику да затражи од понуђача продужење рока важења понуде.

Понуђач који прихвати захтев за продужење рока важења понуде на може мењати понуду.

9.2 Рок и услови плаћања

Рок плаћања не може бити краћи од 15 (петнаест) дана, нити дужи од 45 (четрдесетпет) дана од дана службеног пријема исправно сачињеног рачуна за изведене радове у централи Научиоца, у складу са Законом о роковима измирења новчаних обавеза у комерцијалним трансакцијама („Службени гласник РС“ број 119/12 и 68/15). Плаћање се врши уплатом на рачун понуђача. Уз рачун се доставља Записник о примопредаји изведених радова.

Уколико је рок плаћања краћи или дужи од траженог, понуда ће бити одбијена као неприхватљива.

Наручилац не прихвата авансно плаћање.

Понуђене цене су фиксне и не могу се мењати.

Порез на додату вредност плаћа наручилац.

9.3. Рок за извршење радова

Рок за извршење радова не може бити дужи од 90 календарских дана, рачунајући од дана увођења у посао. Понуђач се уводи у посао у року од 15 (петнаест) дана од дана закључења уговора, што се констатује у Записнику о увођењу у посао који потписују овлашћена лица уговорних страна.

Понуђач има право на продужење рока за извршење радова само у случају наступања ванредних догађаја који се нису могли предвидети у време закључења уговора, као што су: земљотрес, поплава или нека друга елементарна непогода, мере државних органа и сл.

10. Валута и начин на који мора да буде наведена и изражена цена у понуди

Цена мора бити изражена у динарима, са и без пореза на додату вредност, са урачунатим свим зависним трошковима које понуђач има у реализацији предметне јавне набавке, с тим да ће се за оцену понуда у обзир узимати цена без пореза на додату вредност.

У цену радова понуђач ће урачунати: набавку потребног материјала, транспорт и уградњу столарије, употребу скела и мердевина, демонтажу и одвоз постојеће столарије ван објекта где одлучи наручилац, обраду шпалетни након уградње, свакодневно и завршно чишћење места рада, коришћење средстава за заштиту опреме и простора, коришћење атестиране опреме за рад на висини, мере заштите на раду, обезбеђење свих потребних алата, уређаја, помагала и конструкција, вредност непредвиђених зидарских радова који су дефинисани за сваку позицију а који су неопходни за извршење предметне набавке, отклањање недостатака у понуђеном гарантном року и све друге зависне трошкове.

Уколико је у понуди исказана неуобичајено ниска цена, наручилац ће поступити у складу са чланом 92. Закона.

Укупна уговорена цена обухвата и вредност свих непредвиђених радова и вишкова радова, а искључује утицај мањкова радова на уговорену цену.

Уколико је у понуди исказана неуобичајено ниска цена, наручилац ће поступити у складу са чланом 92. Закона.

11. <u>Средства финансијског обезбеђења</u>

Понуђач којем буде додељен уговор, дужан је да приликом закључења уговора на име средства финансијског обезбеђења уговора, достави – **регистровану бланко сопствену (соло) меницу за добро извршење посла**, оверену печатом и потписану од стране овлашћеног лица за заступање, са меничним овлашћењем за попуну у висини од 10% од вредности уговора, без ПДВ-а, у корист наручиоца, која треба да буде са клаузулом „без протеста“ роком доспећа „по виђењу“ и роком важења 10 (десет) дана дужим од уговореног рока за извршење уговорених обавеза.

Понуђач којем буде додељен уговор дужан је да приликом потписивања Записника о извршеној примопредаји добра, на име средства финансијског обезбеђења достави – **регистровану бланко сопствену (соло) меницу, за отклањање недостатака у понуђеном гарантном року**, оверену печатом и потписану од стране лица овлашћеног за заступање, са меничним овлашћењем за попуну, у висини од 5% од вредности уговора, без ПДВ-а, у корист Наручиоца, која треба да буде са клаузулом „без протеста“, роком доспећа „по виђењу“ и роком важења 5 (пет) дана дужим од уговореног гарантног рока.

Менице и менична овлашћења морају бити евидентирана у Регистру меница и овлашћења Народне банке Србије. Уз менично овлашћење мора бити достављена копија картона депонованих потписа који је издат од стране пословне банке коју Понуђач наводи у меничном овлашћењу – писму.

Овлашћење за попуњавање менице мора бити потписано и оверено, сагласно Закону о платном промету („Службени лист СРЈ“, бр. 3/2002 и 5/2003 и „Службени гласник РС“, бр. 43/2004 и 62/2006, 111/2009-др.закон и 31/2011).

Наручилац ће наплатити меницу у случају да Понуђач не буде извршавао своје уговорене обавезе, без посебног обавештења Понуђачу.

12. <u>Начин означавања поверљивих података</u>

Наручилац ће чувати као поверљиве све податке о понуђачима садржане у понуди које је као такве, у складу са законом, понуђач означио у понуди; одбиће давање информације која би значила повреду поверљивости података добијених у понуди; чуваће као пословну тајну имена, заинтересованих лица, понуђача и подносилаца пријава, као и податке о поднетим понудама, односно пријавама, до отварања понуда, односно пријава.

Неће се сматрати поверљивим докази о испуњености обавезних услова, цена и други подаци из понуде који су од значаја за примену елемената критеријума и рангирање понуде.

Наручилац ће као поверљиве третирати податке у понуди који су садржани у документима који су означени као такви, односно који у горњем десном углу садрже ознаку „ПОВЕРЉИВО“, као и испод поменуте ознаке потпис овлашћеног лица понуђача.

Уколико се поверљивим сматра само одређени податак садржан у документу који је достављен уз понуду, поверљив податак мора да буде обележен црвеном бојом, поред њега мора да буде наведено „ПОВЕРЉИВО“, а испод поменуте ознаке потпис овлашћеног лица понуђача.

Наручилац не одговара за поверљивост података који нису означени на поменути начин.

13. <u>Додатне информације или појашњења у вези са припремањем понуде</u>

Заинтересовано лице може, у писаном облику, тражити од наручиоца додатне информације или појашњења у вези са припремањем понуде, при чему може да укаже наручиоцу и на евентуално уочене недостатке и неправилности у конкурсној документацији, најкасније 5 (пет) дана пре истека рока за подношење понуда. Комуникација у поступку јавне набавке врши се на начин одређен чланом 20. Закона.

Наручилац је дужан да, у року од 3 (три) дана од дана пријема захтева за додатним информацијама или појашњењима конкурсне документације, одговор објави на Порталу јавних набавки и на својој интернет страници. Захтев за додатним информацијама или појашњењима у вези са припремањем понуде заинтересовано лице ће упутити уз напомену

Захтев за додатним информацијама или појашњењима конкурсне документације – ОП број 37/2016, на неки од следећи начина:
- путем поште на адресу наручиоца: Министарство финансија – Управа за трезор, Београд, Поп Лукина 7-9, Одсек за јавне набавке,
- факсом на број 011/32-02-228;
- електронским путем на адресу: javnenabavke@trezor.gov.rs**.**

Тражење додатних информација или појашњења у вези са припремањем понуде телефоном није дозвољено

Ако је документ из поступка јавне набавке достављен од стране наручиоца или понуђача путем електронске поште или факсом, страна која је извршила достављање дужна је да од друге стране захтева да на исти начин потврди пријем тог документа, што је друга страна дужна да то и учини када је то неопходно као доказ да је извршено достављање.

14. <u>Измене и допуне конкурсне документације</u>

Ако наручилац у року предвиђеном за подношење понуда, измени или допуни конкурсну документацију, дужан је да, без одлагања, измене или допуне објави на Порталу јавних набавки и на својој интернет страници.

Ако наручилац измени или допуни конкурсну документацију 8 (осам) или мање дана пре истека рока за подношење понуда, дужан је да продужи рок за подношење понуда и објави обавештење о продужењу рока за подношење понуда.

По истеку рока предвиђеног за подношење понуда наручилац не може да мења нити да допуњује конкурсну документацију. Обавештење о продужењу рока биће објављено на Порталу јавних набавки и на интернет страни наручиоца.

15. <u>Додатна објашњења од понуђача после отварања понуда и контрола код понуђача, односно његовог подизвођача</u>

Наручилац може приликом стручне оцене понуда да захтева од понуђача додатна објашњења која ће му помоћи при прегледу, вредновању и упоређивању понуда, а може да врши и контролу (увид) код понуђача, односно његовог подизвођача.

Уколико наручилац оцени да су потребна додатна објашњења или је потребно извршити контролу (увид) код понуђача, односно његовог подизвођача, наручилац ће понуђачу оставити примерени рок да поступи по позиву наручиоца, односно да омогући наручиоцу контролу (увид) код понуђача, као и код његовог подизвођача.

Наручилац ће уз сагласност понуђача, извршити исправке рачунских грешака уочених приликом разматрања понуде по окончаном поступку отварања понуда.

У случају разлике између јединичне и укупне цене, меродавна је јединична цена.

Уколико се понуђач не сагласи са исправком рачунских грешака, наручилац ће његову понуду одбити као неприхватљиву.

16. <u>Коришћење патента и одговорност за повреду заштићених права интелектуалне својине трећих лица</u> Накнаду за коришћење патената, као и одговорност за повреду заштићених права интелектуалне својине трећих лица, сноси понуђач.

17. <u>Негативне референце – извршење обавеза по раније закљученим уговорима</u>

Наручилац може одбити понуду уколико поседује доказ да је понуђач у претходне три године пре објављивања позива за подношење понуда у поступку јавне набавке:

- поступао супротно забрани из чл. 23. и 25. Закона о јавним набавкама;
- учинио повреду конкуренције;
- доставио неистините податке у понуди или без оправданих разлога одбио да закључи уговор о јавној набавци, након што му је уговор додељен;
- одбио да достави доказе и средства обезбеђења на шта се у понуди обавезао.

Наручилац може одбити понуду уколико поседује доказ који потврђује да понуђач није испуњавао своје обавезе по раније закљученим уговорима о јавним набавкама који су се односили на исти предмет набавке, за период од претходне три године, пре објављивања позива за подношење понуда.

Доказ може бити:

- правоснажна судска одлука или коначна одлука другог надлежног органа;
- исправа о реализованом средству обезбеђења испуњења обавеза у поступку јавне набавке или испуњења уговорних обавеза;
- исправа о наплаћеној уговорној казни;
- рекламације потрошача, односно корисника, ако нису отклоњене у уговореном року;
- извештај надзорног органа о изведеним радовима који нису у складу са пројектом, односно уговором;
- изјава о раскиду уговора због неиспуњења битних елемената уговора дата на начин и под условима предвиђеним законом којим се уређују облигациони односи;
- доказ о ангажовању на извршењу уговора о јавној набавци лица која нису означена у понуди као подизвођачи, односно чланови групе понуђача;
- други одговарајући доказ примерен предмету јавне набавке, који се односи на испуњење обавеза у ранијим поступцима јавне набавке или по раније закљученим уговорима о јавним набавкама.

Наручилац може одбити понуду ако поседује правоснажну судску одлуку или коначну одлуку другог надлежног органа, које се односе на поступак који је спровео, или уговор који је закључио и други наручилац, ако је предмет јавне набавке истоврстан.

18. <u>Рок за закључење уговора</u>

Наручилац ће уговор о јавној набавци доставити понуђачу којем је уговор додељен у року од 8 (осам) дана од дана протека рока за подношење захтева за заштиту права.

Понуђач коме је уговор додељен у обавези је да достави наручиоцу потписане примерке уговора у року од 3 (три) дана од дана пријема уговора.

У случају да је поднета само једна понуда, наручилац може закључити уговор пре истека рока за подношење захтева за заштиту права, у складу са чланом 112. став 2. тачка 5) Закона.

19. <u>Околности које представљају основ за измену уговора</u>

Након закључења уговора о јавној набавци наручилац може продужити рок за извођење радова само у случају наступања ванредних догађаја који се нису могли предвидети у време закључења уговора и извођења радова, као што су: земљотрес, поплава или нека друга елементарна непогода, мере државних органа и сл. Наступање, трајање и престанак ванредних догађаја биће записнички констатовано.

Понуђач је дужан да одмах по сазнању, без одлагања писаним путем обавести наручиоца о потреби продужења рока за извођење радова због наступања ванредних догађаја како би исти, ценећи настале околности, могао да донесе одлуку о измени уговора.

20. <u>Разлози због којих понуда може бити одбијена</u>

Наручилац ће одбити понуду ако је неблаговремена, неодговарајућа и неприхватљива, а све у складу са чланом 3. тачком 31), 32) и 33) Закона о јавним набавкама.

Такође, наручилац ће одбити понуду и ако:

понуђач не докаже да испуњава обавезне услове за учешће;

понуђач не докаже да испуњава додатне услове за учешће;

3) понуђач није доставио тражено средство обезбеђења;

4) је понуђени рок важења понуде краћи од прописаног;

5) понуда садржи друге недостатке због којих није могуће утврдити стварну садржину понуде или није могуће упоредити је са другим понудама.

21. <u>Захтев за заштиту права</u>

Захтев за заштиту права може да поднесе понуђач, односно свако заинтересовано лице, који има интерес за доделу уговора у конкретном поступку јавне набавке и који је претрпео или би могао да претрпи штету због поступања наручиоца противно одредбама ЗЈН.

Захтев за заштиту права подноси се наручиоцу, а копија се истовремено доставља Републичкој комисији за заштиту права у поступцима јавних набавки (у даљем тексту: Републичка комисија).

Захтев за заштиту права се доставља наручиоцу непосредно, предајом у писарници наручиоца, (радно време писарнице наручиоца је од 7,30 до 15,30 часова), електронском поштом на e-mail: javnenabavke@trezor.gov.rs, факсом на број: 011/32-02-228, или препорученом пошиљком са повратницом. Захтев за заштиту права се може поднети у току целог поступка јавне набавке, против сваке радње наручиоца, осим уколико ЗЈН није другачије одређено. О поднетом захтеву за заштиту права наручилац обавештава све учеснике у поступку јавне набавке, односно објављује обавештење о поднетом захтеву на Порталу јавних набавки и на својој интернет страници, најкасније у року од два дана од дана пријема захтева.

Уколико се захтевом за заштиту права оспорава врста поступка, садржина позива за подношење понуда или конкурсне документације, захтев ће се сматрати благовременим уколико је примљен од стране наручиоца најкасније седам дана пре истека рока за подношење понуда, без обзира на начин достављања и уколико је подносилац захтева у складу са чл. 63. Ст. 2. ЗЈН указао наручиоцу на евентуалне недостатке и неправилности, а наручилац исте није отклонио.

Захтев за заштиту права којим се оспоравају радње које наручилац предузме пре истека рока за подношење понуда, а након истека рока из претходног става, сматраће се благовременим уколико је поднет најкасније до истека рока за подношење понуда. После доношења одлуке о додели уговора из чл.108. ЗЈН или одлуке о обустави поступка јавне набавке из чл. 109. ЗЈН, рок за подношење захтева за заштиту права је 10 дана од дана објављивања одлуке на Порталу јавних набавки.

Захтевом за заштиту права не могу се оспоравати радње наручиоца предузете у поступку јавне набавке ако су подносиоцу захтева били или могли бити познати разлози за његово подношење пре истека рока за подношење понуда, а подносилац захтева га није поднео пре истека тог рока.

Ако је у истом поступку јавне набавке поново поднет захтев за заштиту права од стране истог подносиоца захтева, у том захтеву се не могу оспоравати радње наручиоца за које је подносилац захтева знао или могао знати приликом подношења претходног захтева.

Захтев за заштиту права не задржава даље активности наручиоца у поступку јавне набавке у складу са одредбама члана 150. овог ЗЈН.

Захтев за заштиту права мора да садржи:

назив и адресу подносиоца захтева и лице за контакт;

назив и адресу наручиоца;

податке о јавној набавци која је предмет захтева, односно о одлуци наручиоца;

повреде прописа којима се уређује поступак јавне набавке;

чињенице и доказе којима се повреде доказују;

потврду о уплати таксе из члана 156. ЗЈН;

потпис подносиоца.

Валидан доказ о извршеној уплати таксе, у складу са Упутством о уплати таксе за подношење захтева за заштиту права Републичке комисије, објављеном на сајту Републичке комисије, у смислу члана 151. став 1. тачка 6) ЗЈН, је:

1. **Потврда о извршеној уплати таксе** из члана 156. ЗЈН која садржи следеће елементе:

(1) да буде издата од стране банке и да садржи печат банке;

(2) да представља доказ о извршеној уплати таксе, што значи да потврда мора да садржи податак да је налог за уплату таксе, односно налог за пренос средстава реализован, као и датум извршења налога.

* Републичка комисија може да изврши увид у одговарајући извод евиденционог рачуна достављеног од стране Министарства финансија – Управе за трезор и на тај начин додатно провери чињеницу да ли је налог за пренос реализован.
(3) износ таксе из члана 156. ЗЈН чија се уплата врши – 120.000,00 динара;
(4) број рачуна: 840-30678845-06;
(5) шифру плаћања: 153 или 253;
(6) позив на број: **ОП број 37 2016**;
(7) сврха: ЗЗП; Министарство финансија – Управа за трезор; јавна набавка **ОП број 37 2016**;
(8) корисник: буџет Републике Србије;
(9) назив уплатиоца, односно назив подносиоца захтева за заштиту права за којег је извршена уплата таксе;
(10) потпис овлашћеног лица банке, **или**
2. **Налог за уплату**, први примерак, оверен потписом овлашћеног лица и печатом банке или поште, који садржи и све друге елементе из потврде о извршеној уплати таксе наведене под тачком 1, **или**
3. **Потврда издата од стране Републике Србије, Министарства финансија, Управе за трезор**, потписана и оверена печатом, која садржи све елементе из потврде о извршеној уплати таксе из тачке 1, осим оних наведених под (1) и (10), за подносиоце захтева за заштиту права који имају отворен рачун у оквиру припадајућег консолидованог рачуна трезора, а који се води у Управи за трезор (корисници буџетских средстава, корисници средстава организација за обавезно социјално осигурање и други корисници јавних средстава), **или**
4. **Потврда издата од стране Народне банке Србије**, која садржи све елементе из потврде о извршеној уплати таксе из тачке 1, за подносиоце захтева за заштиту права (банке и други субјекти) који имају отворен рачун код Народне банке Србије у складу са законом и другим прописом.
Поступак заштите права понуђача регулисан је одредбама чл. 138. – 166. ЗЈН.

VI ОБРАЗАЦ ПОНУДЕ

Понуда број _____ од _____ за јавну набавку радова - Радови на инвестиционом одржавању – замена столарије, ОП број 37/2016, за коју је позив за подношење понуда објављен на Порталу јавних набавки дана 29.06.2016. године, интернет страници наручиоца, и на Порталу службених гласила и база прописа Републике Србије.

ОПШТИ ПОДАЦИ О ПОНУЂАЧУ

Назив понуђача:	
Адреса седишта:	
Матични број понуђача:	
Порески идентификациони број понуђача (ПИБ):	
Понуђач (заокружити):	А: Правно лице Б: Предузетник В: Физичко лице
Врста – величина правног лица (заокружити):	А: Велико Б: Средње В: Мало Г: Микро
Име особе за контакт:	
Електронска адреса понуђача (e-mail):	
Телефон:	
Телефакс:	
Број рачуна понуђача и назив банке:	
Лице овлашћено за потписивање Уговора:	

ПОНУДУ ПОДНОСИ

а) самостално

б) са подизвођачем

в) као заједничку понуду

Напомена:
Заокружити начин подношења понуде и уписати податке о подизвођачу, уколико се понуда подноси са подизвођачем,односно податке о свим учесницима заједничке понуде, уколико понуду подноси група понуђача.

3) ПОДАЦИ О ПОДИЗВОЂАЧУ

1)	Назив подизвођача:	
	Адреса:	
	Матични број:	
	Порески идентификациони број:	
	Подизвођач (заокружити):	А: Правно лице Б: Предузетник В: Физичко лице
	Врста – величина правног лица (заокружити):	А: Велико Б: Средње В: Мало Г: Микро
	Име особе за контакт:	
	Проценат укупне вредности набавке који ће извршити подизвођач:	
	Део предмета набавке који ће извршити подизвођач:	
2)	Назив подизвођача:	
	Адреса:	
	Матични број:	
	Порески идентификациони број:	
	Подизвођач (заокружити):	А: Правно лице Б: Предузетник В: Физичко лице
	Врста – величина правног лица (заокружити):	А: Велико Б: Средње В: Мало Г: Микро
	Име особе за контакт:	
	Проценат укупне вредности набавке који ће извршити подизвођач:	
	Део предмета набавке који ће извршити подизвођач:	

Напомена:
Табелу „Подаци о подизвођачу“ попуњавају само они понуђачи који подносе понуду са подизвођачем, а уколико има већи број подизвођача од места предвиђених у табели, потребно је да се наведени образац копира у довољном броју примерака, да се попуни и достави за сваког подизвођача.

4) ПОДАЦИ О УЧЕСНИКУ У ЗАЈЕДНИЧКОЈ ПОНУДИ

1)	Назив учесника у заједничкој понуди:	
	Адреса:	
	Матични број:	
	Порески идентификациони број:	
	Учесник у заједничкој понуди (заокружити):	А: Правно лице Б: Предузетник В: Физичко лице
	Врста – величина правног лица (заокружити):	А: Велико Б: Средње В: Мало Г: Микро
	Име особе за контакт:	
2)	Назив учесника у заједничкој понуди:	
	Адреса:	
	Матични број:	
	Порески идентификациони број:	
	Учесник у заједничкој понуди (заокружити):	А: Правно лице Б: Предузетник В: Физичко лице
	Врста – величина правног лица (заокружити):	А: Велико Б: Средње В: Мало Г: Микро
	Име особе за контакт:	

Напомена:
Табелу „Подаци о учеснику у заједничкој понуди“ попуњавају само они понуђачи који подносе заједничку понуду, а уколико има већи број учесника у заједничкој понуди од места предвиђених у табели, потребно је да се наведени образац копира у довољном броју примерака, да се попуни и достави за сваког понуђача који је учесник у заједничкој понуди.

ПРЕДМЕТ НАБАВКЕ: Радови на инвестиционом одржавању – замена столарије

УКУПНА ПОНУЂЕНА ЦЕНА БЕЗ ПДВ-А:	
ПДВ:	
УКУПНА ПОНУЂЕНА ЦЕНА СА ПДВ-ОМ:	
РОК ВАЖЕЊА ПОНУДЕ: **(минимално 60 дана од дана јавног отварања понуда)**	
РОК И НАЧИН ПЛАЋАЊА: **(не краћи од 15 дана и не дужи од 45 дана од дана пријема рачуна)**	
РОК ЗА ИСПОРУКУ И УГРАДЊУ (максимално 90 календарских дана од дана увођења у посао)	
ГАРАНТНИ РОК ЗА ИСПОРУЧЕНУ И УГРАЂЕНУ СТОЛАРИЈУ **(не може бити краћи од 5 година од дана примопредаје, укључујући стакло и боју профила)**	
ГАРАНТНИ РОК ЗА ОКОВ: **(не може бити краћи од 5 година од дана уградње)**	
ГАРАНТНИ РОК ЗА ИЗВЕДЕНЕ РАДОВЕ: **(не може бити краћи од 2 године од дана примопредаје изведених радова)**	

У _____ **Потпис овлашћеног лица**

Дана:_____ **М.П.** **_____**

Напомене:

У укупну понуђену цену урачуната је набавка потребног материјала, транспорт и уградња столарије, употреба скела и мердевина, демонтажа и одвоз постојеће столарије ван објекта где одлучи наручилац, обрада шпалетни након уградње, свакодневно и завршно чишћење места рада, коришћење средстава за заштиту опреме и простора, коришћење атестиране опреме за рад на висини, мере заштите на раду, обезбеђење свих потребних алата, уређаја, помагала и конструкција, вредност непредвиђених зидарских радова који су дефинисани за сваку позицију а који су неопходни за извршење предметне набавке, отклањање недостатака у понуђеном гарантном року и сви други зависни трошкови.

Укупна уговорена цена обухвата вредност свих непредвиђених претећих радова и вишкова радова, а искључује утицај мањкова радова на уговорену цену.

Образац понуде понуђач мора да попуни, потпише и печатом овери, чиме потврђује да су тачни подаци који су у обрасцу понуде наведени.

Уколико понуђачи подносе заједничку понуду, група понуђача може да се определи да образац понуде потписују и печатом оверавају сви понуђачи из групе понуђача или група понуђача може да одреди једног понуђача из групе који ће попунити, потписати и печатом оверити образац понуде.

VII МОДЕЛ УГОВОРА

РЕПУБЛИКА СРБИЈА, МИНИСТАРСТВО ФИНАНСИЈА – Управа за трезор, Београд, ул. Поп Лукина, бр. 7-9, матични број: 17862146, ПИБ: 103964453, коју по Решењу о преносу овлашћења број: 112-00-1-1210/2016-001-010 од 03. марта 2016. године, заступа помоћник директора Саша Ћелић (у даљем тексту: Наручилац) и

„_____“ _____ ул. _____, бр. _____, матични број:_____, ПИБ: _____ које заступа директор _____ (у даљем тексту: Извођач),
и са понуђачима из групе понуђача/са подизвођачима:
а) _____
_____
б)_____

ако понуђач учествује у групи понуђача прецртати „са подизвођачима“, ако наступа са подизвођачима прецртати „са понуђачима из групе понуђача“ и попунити податке.

З а к љ у ч у ј у:

У Г О В О Р
О ИЗВОЂЕЊУ РАДОВА

Уговорне стране констатују:

- да је Наручилац на основу чл. 32, 52. став 1. и члана 61. Закона о јавним набавкама („Службени гласник РС“, бр. 124/2012, 14/15 и 68/15 – у даљем тексту: Закон), на основу позива за подношење понуда који је објављен на Порталу јавних набавки и интернет страници Наручиоца, дана 29.06.2016. године, и на Порталу службених гласила и база прописа Републике Србије покренуо поступак јавне набавке радова – Радови на инвестиционом одржавању – замена столарије, ОП број 37/2016;
- да је Извођач дана_____.2016. године, доставио понуду број: _____, (***попуњава Наручилац***) која у потпуности одговара техничким спецификацијама из конкурсне документације и саставни је део овог уговора;
- да понуда Извођача садржи Предмер и предрачун радова, који се налази у прилогу и саставни је део овог уговора;
- да је Наручилац у складу са чланом 108. став 1. Закона, на основу понуде Извођача и Одлуке о додели уговора број: _____ од _____.2016 године, (***попуњава Наручилац***), изабрао Извођача за предметну јавну набавку, чиме су се стекли услови за закључење овог уговора.

ПРЕДМЕТ УГОВОРА

Члан 1.

Предмет овог уговора је набавка радова на инвестиционом одржавању – замена столарије на објектима Наручиоца (у даљем тексту радови).

За предметну јавну набавку сачињен је Идејни пројекат.

МЕСТО ИЗВОЂЕЊА РАДОВА

Члан 2.

Радови ће се изводити на следећим локацијама Наручиоца: Централа Београд, Поп Лукина 7-9, Београд; експозитура Осечина, Карађорђева бр. 112; експозитура Рача, Карађорђева бр. 37; експозитура Баточина, Краља Петра I бр. 64; експозитура Деспотовац, Петра Драпшина 5; експозитура Рековац, Краља Петра I бр. 38; експозитура Велика Плана, Милоша Великог бр 98; Експозитура Ћуприја, Лоле Рибара бр. 1; експозитра Велико

Градиште, Српских владара бр. 49; експозитура Петровац на Млави, Српских владара бр. 49; експозитура Кучево, Светог Саве бр. 97; експозитура Сокобања, Алексе Марковића бр. 11; експозитура Мајданпек, Шашка бр. 5; експозитура Блаце, Краља Петра I бр. 127; експозитура Куршумлија, Палих бораца бр. 25; експозитура Сечањ, Вожда Карађорђа бб; и експозитура Сјеница, Трг С. Марковића бр. 15.

ЦЕНА И УСЛОВИ ПЛАЋАЊА

Члан 3.

Укупна уговорена цена радова износи _____ динара, без ПДВ-а, односно_____динара са ПДВ-ом. (***попуњава Извођач***).

Укупна уговорена цена радова је фиксна и не може се мењати услед повећања цене елемената на основу којих је одређена.

Изузетно, уколико у току реализације Уговора услед промена у организационој структури Наручиоца, дође до престанка рада унутрашње јединице, односно промене права управљања објектом или Наручилац настави са радом у другом објекту, о чему ће Наручилац писаним путем обавестити Извођача, Извођач неће извести радове на том објекту, а укупна уговорена цена радова из става 1. овог члана ће се умањти за износ исказан у Предмеру и предрачуну радова за тај објекат.

Порез на додату вредност плаћа Наручилац.

У укупну уговорену цену радова урачунати су трошкови рада, добара и услуга неопходних за извршење уговора, трошкови организације градилишта и сви други пратећи и зависни трошкови Извођача.

Члан 4.

Наручилац се обавезује да уговорену цену радова из члана 3. овог уговора плати Извођачу у року од ____ дана (***рок уписује Извођач - не краћи од 15 дана и не дужи од 45 дана***), рачунајући од дана службеног пријема рачуна у Централи Наручиоца.

Извођач се обавезује да у рачуну наведе број и датум закљученог уговора и да приложи Записник о примопредаји изведених радова из члана 8. овог уговора.

РОК ИЗВОЂЕЊА

Члан 5.

Извођач се обавезује да уговорене радове из члана 1. овог уговора изведе под условима из конкурсне документације и прихваћене понуде у року од ___ календарских дана (***рок уписује Извођач - најдуже 90 календарских дана***), од дана увођења у посао.

Извођач се уводи у посао у року од 15 (петнаест) дана од дана закључења овог уговора. Наручилац се обавезује да уведе Извођача у посао обезбеђујући му несметан прилаз објектима.

Увођење Извођача у посао констатује се у Записнику о увођењу у посао који потписују овлашћена лица уговорних страна за сваки објекат посебно.

Члан 6.

Након закључења овог уговора Наручилац може дозволити продужење уговореног рока из члана 5. став 1. овог уговора само у случају наступања ванредних догађаја до којих је дошло после закључења уговора, као што су: земљотрес, поплава, пожар или нека друга елементарна непогода, мере државних органа и сл.

Извођач је дужан да одмах по сазнању, без одлагања писаним путем обавести Наручиоца о настанку ванредних догађаја како би Наручилац донео одлуку о измени уговора.

Члан 7.

Извођач се обавезује да:

- пажљиво демонтира постојећу столарију са минималним оштећењем малтера око прозора, нарочито фасадног дела малтера, обради шпалетне, изведе неопходне зидарске радове, који су дефинисани за сваку позицију;
- одвезе демонтирану столарију ван објекта где одлучи Наручилац,
- се строго придржава свих мера заштите на раду;
- изводи радове у договору са Наручиоцем, у току радног времена, после радног времена и у дане викенда (рачунати на могућност прекидања радова у простору где су радови отпочели, са настављањем касније);
- изводи радове према предмеру и предрачуну, техничким прописима, нормативима и стандардима;
- преда Наручиоцу, путем посебног записника, атесте о квалитету материјала који уграђује у објекте који су предмет радова по овом уговору, а по захтеву Наручиоца и да испита квалитет материјала код за то овлашћене стручне организације;
- благовремено предузима мере за сигурност објекта, радова, опреме, уређаја и инсталација, радника, пролазника и околине;
- уредно одржава градилиште;
- пружи доказе о квалитету употребљеног материјала и изведених радова;
- примећене недостатке у току извођења радова отклони у року од једног дана;
- недостатке настале у току трајања гарантног рока отклони у року од једног дана;
- омогући Наручиоцу контролу количине и квалитета замењене столарије;
- преузме мере безбедности ангажованих радника по постојећим прописима.

Извођач се обавезује да сва оштећења делова зидова, плафона, подова, инсталација, инвентара,.... и осталог доведе у првобитно функционално стање о свом трошку.

ПРИМОПРЕДАЈА ИЗВЕДЕНИХ РАДОВА

Члан 8.

Извођач је дужан да о завршетку уговорених радова из члана 1. овог уговора, обавести Наручиоца и изврши примопредају изведених радова.

Сматра се да су радови из члана 1. овог уговора завршени када овлашћена лица уговорних страна (два представника Наручиоца и један представник Извођача радова), посебно за сваки објекат наведен у члану 2. овог уговора, сачине писани извештај - Записник о примопредаји изведених радова, констатујући обим и квалитет изведених радова, као и да су исти завршени.

НАКНАДНИ РАДОВИ

Члан 9.

Накнадни радови се не могу изводити на објектима који су предмет радова по овом уговору.

ГАРАНТНИ РОК

Члан 10.

Гарантни рок за испоручену и уграђену столарију износи____година (***попуњава Извођач - не може бити краћи од 5 година од дана уградње, укључујући стакло и боју профила*****).**

Гарантни рок за оков износи____година (***попуњава Извођач - не може бити краћи од 5 година од дана уградње)*****.**

Гарантни рок за изведене радове износи____година (***попуњава Извођач - не може бити краћи од 2 године од дана примопредаје изведених радова).***

Извођач је обавезан да у понуђеном гарантном року отклони недостатке који су настали због тога што се није придржавао својих обавеза у погледу квалитета изведених радова и уграђених материјала о свом трошку. Рок за отклањање недостатака у гарантном року не може

бити дужи од једног до три дана од дана пријема писаног позива Наручиоца, а у зависности од хитности и степена оштећења.

Уколико Испоручилац не отклони уочене недостатке у датом року, односно не усклади квалитет материјала и извођења са захтевима Наручиоца, Наручилац има право да наплати меницу за отклањање недостатака у гарантном року.

СРЕДСТВА ФИНАНСИЈСКОГ ОБЕЗБЕЂЕЊА

Члан 11.

Извођач се обавезује да у моменту потписивања овог уговора достави ***регистровану сопствену бланко меницу (соло меницу) за добро извршење посла***, оверену печатом и потписану од стране лица овлашћеног за заступање, са меничним овлашћењем за попуну, у висини од 10% од уговорене цене, без ПДВ-а, у корист Наручиоца, која треба да буде са клаузулом „без протеста“, роком доспећа „по виђењу“ и роком важења 10 (десет) дана дужим од уговореног рока за извршење уговорних обавеза.

Извођач се обавезује да у моменту примопредаје радова достави ***регистровану сопствену бланко меницу (соло меницу) за отклањање недостатака у гарантном року***, оверену печатом и потписану од стране лица овлашћеног за заступање, са меничним овлашћењем за попуну у корист Наручиоца, у висини од 5% од уговорене цене, без ПДВ-а, која треба да буде са клаузулом „без протеста“ и „по виђењу“ и са роком важења 5 (пет) дана дужим од уговореног гарантног рока.

Достављене менице морају бити евидентиране у Регистру меница и овлашћења Народне банке Србије. Уз менице мора бити достављена копија картона депонованих потписа који је издат од стране пословне банке коју Извршилац наводи у меничном овлашћењу – писму.

Наручилац ће уновчити менице у случају да Извршилац не буде извршавао своје уговорне обавезе у роковима и на начин предвиђен уговором.

УГОВОРНА КАЗНА

Члан 12.

Уколико Извођач својом кривицом не заврши уговорене радове у уговореном року, обавезан је да плати Наручиоцу, на име уговорне казне, износ од 0,2% од укупно уговорене цене из члана 3. овог уговора, а сваки дан закашњења, а највише до 5% укупно уговорене цене.

Уколико кривицом Извођача уговорени радови не буду завршени у року, а Наручилац услед тога претрпи штету у висини већој од остварене уговорне казне, Наручилац има право да од Извођача, захтева износ накнаде штете који прелази висину уговорне казне.

ПРОМЕНА ПОДАТАКА

Члан 13.

Извођач се обавезује да у складу са одредбом члана 77. Закона, без одлагања писмено обавести Наручиоца о било којој промени у вези са испуњеношћу услова из поступка јавне набавке, која наступи током важења Уговора и да је документује на начин прописан Законом.

ПРАЋЕЊЕ РЕАЛИЗАЦИЈЕ УГОВОРА

Члан 14.

Списак лица Наручиоца за праћење и контролисање извршења уговорних обавеза по објектима:

Адреса објекта	Име и презиме	Телефон/Електронска пошта
Централа Београд, ул. Поп Лукина бр. 7-9, Београд	Бранко Тадић	064/ 8698-124 branko.tadic@trezor.gov.rs
Филијала. Ваљево (експозитура Осечина)	Милош Гавриловић	064/8698-213 milos.gavrilovic@trezor.gov.rs

Филијала Шабац (експозитура Владимирци)	Весна Смиљанић	064/8698-179 vesna.smiljanic@trezor.gov.rs
Филијала Крагујевац (експозитуре Баточина и Рача	Раданко Мировић	064/ 8698-137 radanko.mirovic@trezor.gov.rs
Филијала Пожаревац (експозитуре: Петровац на Млави, Кучево и Велико Градиште)	Злата Вујчић	064/8698-081 zlata.vujcic@trezor.gov.rs
Филијала Јагодина (експозитуре: Деспотовац, Рековац и Ћуприја)	Горан Петровић	064/8698-183 goran.petrovic@trezor.gov.rs
Филијала Смедерецо (експозитура Велика Плана	Александра Јевтић	064/8698-086 aleksandra.jevtic@trezor.gov.rs
Филијала Прокупље (експозитуре Блаце и Куршумлија)	Ивица Милић	064/8698-190 Ivica.milic@trezor.gov.rs
Филијала Нови Пазар (експозитура Сјеница)	Амел Изберовић	064/8698-191 amel.izberovic@trezor.gov.rs
Филијала Зајечар (експозитуре Мајданпек и Соко Бања)	Зоран Жикић	064/8698-191 zoran.zikic@trezor.gov.rs
Филијала Зрењанин (експозитура Сечањ)	Душан Рајић	064/8698-100 dusan.rajic@trezor.gov.rs

За праћење и контролисање извршења уговорних обавеза Извођач одређује: _____, телефон: _____, електронска пошта: _____ ***(попуњава Извођач)***.

ПРЕЛАЗНЕ И ЗАВРШНЕ ОДРЕДБЕ

Члан 15.

Свака од уговорних страна може писаним путем раскинути уговор у случају када друга страна не испуњава или неблаговремено испуњава своје уговором преузете обавезе.

Отказни рок износи 15 (петнаест) дана и почиње да тече од дана пријема обавештење о раскиду уговора.

Члан 16.

Сва спорна питања у тумачењу и примени овог уговора, уговорене стране ће решавати споразумно.

У случају спора уговорене стране уговарају надлежност Привредног суда у Београду.

Члан 17.

На све што није предвиђено овим уговором примењиваће се одредбе Закона о облигационим односима.

Члан 18.

Овај уговор ступа на снагу даном потписивања обе уговорне стране.

Члан 19.

Овај уговор је сачињен у 6 (шест) истоветних примерака, од којих свака уговорна страна задржава по 3 (три) примерка.

ИЗВОЂАЧ
ДИРЕКТОР

_____

НАРУЧИЛАЦ
П.О. ДИРЕКТОРА
ПОМОЋНИК ДИРЕКТОРА

_____
Саша Ћелић

Напомена:

Модел уговора понуђач ће попунити, потписати и овери печатом, чиме потврђује да је сагласан са садржином модела уговора. Уколико понуђач подноси заједничку понуду, односно понуду са учешћем подизвођача, у моделу уговора морају бити наведени сви понуђачи из групе понуђача, односно сви подизвођачи. У случају подношења заједничке понуде, група понуђача може да се определи да модел уговора потписују и печатом оверавају сви понуђачи из групе понуђача или група понуђача може да одреди једног понуђача из групе који ће попунити, потписати и оверити печатом модел уговора.

Модел уговора представља садржину уговора који ће бити закључен са изабраним понуђачем.

VIII ОБРАЗАЦ СТРУКТУРЕ ЦЕНЕ СА УПУТСТВОМ КАКО ДА СЕ ПОПУНИ

Р. Бр.	Набавка радова: Радови на инвестиционом одржавању – замена столарије, ОП број 37/2016	Укупна цена без ПДВ-а	ПДВ	Укупна цена са ПДВ-ом
	1	2	3	4 (2+3)
1.	Радови у Сокобањи			
2.	Радови у Владимирцима			
3.	Радови у Осечини			
4.	Радови у Баточини			
5.	Радови у Рачи			
6.	Радови у Рековцу			
7.	Радови у Деспотовцу			
8.	Радови у Сечњу			
9.	Радови у Великој Плани			
10.	Радови у Петровцу на Млави			
11.	Радови у Кучеву			
12.	Радови у Мајданпеку			
13.	Радови у Великом Драдишту			
14.	Радови у Блацу			
15.	Радови у Куршумлији			
16.	Радови у Сјеници			
17.	*Није предмет ове јавне набавке*			
18.	Радови у Ћуприји			
19.	Радови у Београду			
	УКУПНО:			

Упутство како да се попуни образац структуре цене:
-У колони 2. треба уписати понуђену укупну цену за радове, која укључује и све зависне рошкове, без ПДВ-а,
-У колони 3. треба уписати укупан ПДВ,
-У колони 4. треба уписати понуђену укупну цену за радове, која укључује и све зависне рошкове, са ПДВ-ом.

У _____

Дана _____ **М.П.** **Потпис овлашћеног лица понуђача**

Напомена: *Образац структуре цене понуђач мора да попуни, потпише и овери печатом, чиме потврђује да су тачни подаци који су у обрасцу наведени.*
Уколико понуђачи подносе заједничку понуду, група понуђача може да се определи да образац структуре цене потписују и печатом оверавају сви понуђачи из групе понуђача или група понуђача може да одреди једног понуђача из групе који ће попунити, потписати и оверити печатом образац структуре цене.

IX ИЗЈАВА О СРЕДСТВУ ФИНАНСИЈСКОГ ОБЕЗБЕЂЕЊА

за јавну набавку радова: Радови на инвестиционом одржавању – замена столарије, ОП број 37/2016

Изјављујем да сам сагласан да, у случају да ми буде додељен уговор о јавној набавци радова: Радови на инвестиционом одржавању замена столарије, ОП број 37/2016, у тренутку потписивања уговора, на име средства финансијског обезбеђења уговора, доставим – **регистровану бланко сопствену (соло) меницу за добро извршење посла**, оверену печатом и потписану од стране овлашћеног лица за заступање, са меничним овлашћењем за попуну у висини од 10% од вредности уговора, без ПДВ-а, у корист наручиоца, која треба да буде са клаузулом „без протеста“роком доспећа „по виђењу“ и роком важења 10 (десет) дана дужим од уговореног рока за извршење уговорених обавеза.

Такође изјављујем да сам сагласан, да ћу, у случају да ми буде додељен уговор, у моменту примопредаје радова, на име средства финансијског обезбеђења, да доставим – **регистровану бланко сопствену (соло) меницу, за отклањање недостатака у гарантном року**, оверену печатом и потписану од стране лица овлашћеног за заступање, са меничним овлашћењем за попуну, у висини од 5% од уговорене вредности, без ПДВ-а, у корист Наручиоца, која треба да буде са клаузулом „без протеста“, роком доспећа „по виђењу“ и роком важења 5 (пет) дана дужим од уговореног гарантног рока.

Достављене менице и менична овлашћења ће бити евидентирана у Регистру меница и овлашћење Народне банке Србије. Уз менично овлашћење ћу доставити копију картона депонованих потписа који је издат од стране пословне банке која је наводена у меничном овлашћењу – писму.

Изјављујем да сам сагласан да у случају неизвршавања уговорних обавеза у роковима и на начин предвиђен уговором, наручилац реализује средства финансијског обезбеђења, без посебног обавештења.

У _____ **Потпис овлашћеног лица понуђача**

Дана:_____ **М.П.** **_____**

Напомене:

Уколико понуђачи подносе заједничку понуду, група понуђача може да се определи да образац потписују и печатом оверавају сви понуђачи из групе понуђача или група понуђача може да одреди једног понуђача из групе који ће попунити, потписати и оверити печатом образац.

Уколико понуђач поднесе понуде за обе партије у обавези је да ову Изјаву фотокопира, попуни, овери печатом и потпише, посебно за сваку партију за коју подноси понуду.

IX – 1 МЕНИЧНО ОВЛАШЋЕЊЕ – ПИСМО

ДУЖНИК: _____
Седиште: _____
Матични број: _____
Порески идентификациони број ПИБ: _____
Текући рачун: _____ _____
Код банке:_____

ИЗДАЈЕ

МЕНИЧНО ОВЛАШЋЕЊЕ – ПИСМО
- за корисника бланко сопствене (соло) менице –

КОРИСНИК: Министарство финансија – Управа за трезор, (Поверилац)
Седиште: Централа Београд, Београд, Поп Лукина 7-9
Предајемо Вам 1 (једну) бланко сопствену (соло) меницу, серије _____ и овлашћујемо Министарство финансија – Управа за трезор, Београд, Поп Лукина 7-9, као Повериоца, да предату меницу може попунити на износ од 10% (десет посто) од укупне вредности уговора за ОП број 37/2016, што номинално износи _____ динара, без ПДВ-а, а по основу менице за добро извршења посла.
Рок важења ове менице је од _____ 2016. године до _____ године.
Овлашћујемо Министарство финансија – Управа за трезор, Београд, Поп Лукина 7-9, као Повериоца, да у своју корист безусловно и неопозиво, „без протеста“ и трошкова, вансудски, може извршити наплату са свих рачуна Дужника.
Овлашћујем банку код које имамо рачун да наплату-плаћање изврши на терет свих наших рачуна, као и да поднети налог за наплату заведе у распоред чекања у случају да на рачуну уопште нема или нема довољно средстава или због поштовања приоритета у наплати са рачуна.
Дужник се одриче права на повлачење овог овлашћења, на опозив овог овлашћења, на стављање приговора на задужење и на сторнирање по овом основу за наплату.
Меница је важећа и у случају да дође до промене лица овлашћеног за заступање и располагање средствима на текућем рачуну Дужника, статусних промена, оснивања нових правних субјеката од стране Дужника.
Меница је потписана од стране овлашћеног лица за заступање _____ (*име и презиме*), чији се потпис налази у картону депонованих потписа код наведене банке.
На меници је стављен печат и потпис издаваоца менице-трасанта.
Ово овлашћење сачињено је у 2 (два) истоветна примерка, од којих 1 (један) за Дужника, а 1 (један) за Повериоца.

Датум и место издавања овлашћења менице	**М.П.**	**Дужник – издавалац**
_____		_____
		потпис овлашћеног лица

Напомена:
Образац представља модел меничног писма-овлашћења који ће доставити понуђач коме буде додељен уговор. Понуђач није у обавези да исти достави уз понуду.

IX – 2 МЕНИЧНО ОВЛАШЋЕЊЕ – ПИСМО

ДУЖНИК: _____
Седиште: _____
Матични број: _____
Порески идентификациони број ПИБ: _____
Текући рачун: _____
Код банке:_____

ИЗДАЈЕ

МЕНИЧНО ОВЛАШЋЕЊЕ – ПИСМО
- за корисника бланко сопствене (соло) менице –

КОРИСНИК: Министарство финансија – Управа за трезор, (Поверилац)
Седиште: Централа Београд, Београд, Поп Лукина 7-9
Предајемо Вам 1 (једну) бланко сопствену (соло) меницу, серије _____ и овлашћујемо Министарство финансија – Управа за трезор, Београд, Поп Лукина 7-9, као Повериоца, да предату меницу може попунити на износ од 5% (пет посто) од укупне вредности уговора за ОП број 37/2016, што номинално износи _____ динара, без ПДВ-а, а по основу менице за отклањање грешака у гарантном року.
Рок важења ове менице је од _____ 2016. године до _____ године.
Овлашћујемо Министарство финансија – Управа за трезор, Београд, Поп Лукина 7-9, као Повериоца, да у своју корист безусловно и неопозиво, „без протеста“ и трошкова, вансудски, може извршити наплату са свих рачуна Дужника.
Овлашћујем банку код које имамо рачун да наплату-плаћање изврши на терет свих наших рачуна, као и да поднети налог за наплату заведе у распоред чекања у случају да на рачуну уопште нема или нема довољно средстава или због поштовања приоритета у наплати са рачуна.
Дужник се одриче права на повлачење овог овлашћења, на опозив овог овлашћења, на стављање приговора на задужење и на сторнирање по овом основу за наплату.
Меница је важећа и у случају да дође до промене лица овлашћеног за заступање и располагање средствима на текућем рачуну Дужника, статусних промена, оснивања нових правних субјеката од стране Дужника.
Меница је потписана од стране овлашћеног лица за заступање _____ (*име и презиме*), чији се потпис налази у картону депонованих потписа код наведене банке.
На меници је стављен печат и потпис издаваоца менице-трасанта.
Ово овлашћење сачињено је у 2 (два) истоветна примерка, од којих 1 (један) за Дужника, а 1 (један) за Повериоца.

Датум и место издавања овлашћења менице	**М.П.**	**Дужник – издавалац**
_____		_____
		потпис овлашћеног лица

Напомена:
Образац представља модел меничног писма-овлашћења који ће доставити понуђач коме буде додељен уговоп. Понуђач није у обавези да исти достави уз понуду.

X – ИЗЈАВА О НЕЗАВИСНОЈ ПОНУДИ

У складу са чланом 26. Закона о јавним набавкама („Службени гласник РС“ број 124/12, 14/15 и 68/15), понуђач _____ даје:
(*назив понуђача*)

И З Ј А В У
О НЕЗАВИСНОЈ ПОНУДИ

Под пуном материјалном и кривичном одговорношћу потврђујем да сам понуду, у поступку јавне набавке за јавну набавку радова: Радови на инвестиционом одржавању – замена столарије, ОП број 37/2016, поднео независно, без договора са другим понуђачима или заинтересованим лицима.

У _____ **Потпис овлашћеног лица**

Дана:_____ **М.П.** **_____**

Напомене:
У случају постојања основане сумње у истинитост изјаве о независној понуди, наручилац ће одмах обавестити организацију надлежну за заштиту конкуренције. Организација надлежна за заштиту копнкуренције, може понуђачу, односно заинтересованом лицу изрећи меру забране учешћа у поступку јавне набавке ако утврди да је понуђач, односно заинтересовано лице повредило конкуренцију у поступку јавне набавке у смислу закона којим се уређује заштита конкуренције. Мера забране учешћа у поступку јавне набавке може трајати до две године. Повреда конкуренције представља негативну референцу, у смислу члана 82. Став 1. Тачка 2. Закона.
Уколико понуђачи подносе заједничку понуду, образац се доставља за сваког учесника у заједничкој понуди посебно и сваки од учесника у заједничкој понуди потписује и печатом оверава образац који се на њега односи.

XI – ОБРАЗАЦ ТРОШКОВА ПРИПРЕМЕ ПОНУДЕ

Приликом припремања понуде за јавну набавку радова: Радови на инвестиционом одржавању – замена столарије, ОП број 37/2016, као понуђач: _____, из _____ имао сам следеће трошкове:

_____, _____-динара
_____,_____ -динара
_____, _____-динара
_____,_____ -динара
_____:____, _____-динара
_____,_____ -динара
_____, _____-динара
_____,_____ -динара
_____, _____-динара
_____,_____ -динара

Сходно члану 88. став 2. Закона, трошкове припреме и подношења понуде сноси искључиво понуђач и не може тражити од наручиоца накнаду трошкова.
Ако је поступак јавне набавке обустављен из разлога који су на страни наручиоца, наручилац је дужан да понуђачу надокнади трошкове израде узорка или модела, ако су израђени у складу са техничким спецификацијама наручиоца и трошкове прибављања средства обезбеђења, под условом да је понуђач тражио накнаду тих трошкова у својој понуди.

У _____ **Потпис овлашћеног лица**

Дана:_____ **М.П.** **_____**

Напомене:
Уколико понуђачи подносе заједничку понуду, група понуђача може да се определи да образац потписују и печатом оверавају сви понуђачи из групе понуђача или група понуђача може да одреди једног понуђача из групе који ће попунити, потписати и оверити печатом образац.
Достављање овог обрасца није обавезно.

XII ОБРАЗАЦ ИЗЈАВЕ О ПОШТОВАЊУ ОБАВЕЗА ИЗ ЧЛ. 75. СТ. 2. ЗАКОНА

Назив понуђача:	
Адреса понуђача:	
Матични број понуђача:	
Порески идентификациони број понуђача (ПИБ):	

(*Уписати основне податке о понуђачу*)

На основу члана 75. став 2. Закона о јавним набавкама („Службени гласник РС“, бр. 124/12, 14/15 и 68/15) као понуђач дајем

И З Ј А В У

да сам при састављању Понуде деловодни број: _____ за јавну набавку радова: Радови на инвестиционом одржавању – замена столарије, ОП број 37/2016, поштовао обавезе које произилазе из важећих прописа о заштити на раду, запошљавању и условима рада, заштити животне средине.

Понуђач
Потпис овлашћеног лица

М.П. _____

ИЗЈАВУ

да у време подношења Понуде деловодни број: _____ за јавну набавку радова: Радови на инвестиционом одржавању – замена столарије, ОП број 37/2016, немам на снази изречену меру забране обављања делатности.

Понуђач
У _____ **Потпис овлашћеног лица**

Дана:_____ **М.П.** _____

Напомена:
<u>Уколико понуду подноси група понуђача,</u> *Изјава мора бити потписана од стране овлашћеног лица сваког понуђача из групе понуђача и оверена печатом.*

XIII ОБРАЗАЦ РЕФЕРЕНТНЕ ЛИСТЕ ПОНУЂАЧА

Понуђач је у периоду од претходних пет година од дана објављивања позива за подношење понуда на Порталу јавних набавки, за јавну набавку радова: Радови на инвестивионом одржавању - замена столарије, ОП број 37/2016, извршио радове на инвестиционом одржавању – замени столарије, следећим референтним наручиоцима/купцима:

Ред. број	Референтни Наручилац/Купац	Лице за контакт и број телефона	Број и датум уговора/фактуре	Износ-вредност уговора/фактуре
1.				
2.				
3.				
4.				
5.				
6.				
7.				
8.				
			УКУПНО:	**дин.**

Обавезно поднети доказе о изведеним радовима на инвестиционом одржавању – замени столарије у облику потврде за референце (Образац број: XIV), са исказаним вредностима, потписане и печатом оверене од стране овлашћеног лица.

У _____ **Потпис овлашћеног лица понуђача**

Дана _____ **М.П.** _____

Напомене:

Напомене:

Образац фотокопирати у случају веће референтне листе тј. већег броја података.

*У прилогу референтне листе доставити **Потврде** о референцама за испоручену и уграђену столарију наведену у референтној листи и изводе пословне банке којима се доказује да је извршен пренос средстава.*

Уколико понуђачи подносе заједничку понуду, група понуђача може да се определи да образац потписују и печатом оверавају сви понуђачи из групе понуђача или група понуђача може да одреди једног понуђача из групе који ће попунити, потписати и оверити печатом образац.

XIV ОБРАЗАЦ ПОТВРДЕ О РЕФЕРЕНЦИ

Назив издаваоца: _____

Седиште издаваоца: _____

Телефон: _____

Матични број: _____

ПИБ: _____

ПОТВРДА

Под пуном кривичном и материјалном одговорношћу изјављујемо да је:

(уписати назив и седиште понуђача/продавца)

Извршио издаваоцу потврде радове на инвестиционом одржавању – замени столарије у периоду од _____године до _____године *(уписати период, односно датум извођења радова),* у укупној вредности од _____динара, без ПДВ-а.
(уписати износ изведених радова). Радови су извршени квалитетно, у року, и у свему сагласно захтевима наручиоца.

Потврда се издаје ради учешћа у отвореном поступку јавне набавке радова: Радови на инвестиционом одржавању – замена столарије, ОП број 37/2016, за потребе Министарства финансија- Управа за трезор, за коју је позив за подношење понуда објављен на Порталу јавних набавки и интернет страници Наручиоца дана 29.06.2016. године, и у друге сврхе се не може користити.

Потврђујем печатом и потписом да су горе наведени подаци тачни:

У _____ **Потпис овлашћеног лица**

Дана:_____ 2016. године **М.П.** **_____**

Напомена:
Понуђач ће образац копирати и доставити уз своју понуду за све наручиоце/инвеститоре појединачно. Понуђач може доставити Потврду о референци на овом обрасцу, или на другом документу који мора да садржи све елементе овог обрасца. Потврда мора бити потписана од стране одговорног лица издаваоца и оверена печатом. Из потврде се мора јасно видети врста и вредност изведених радова, и период извођења радова.

XV СПИСАК ЗАПОСЛЕНИХ ИЛИ АНГАЖОВАНИХ ЛИЦА

Р. Бр.	Име и презиме лица	стручна спрема	радно место
1.			
2.			
3.			
4.			
5.			
6.			
7.			
8.			
9.			
10.			
11.			
12.			

Напомене:
Образац фотокопирати у случају већег броја података.
У прилогу доставити, у фотокопијама одговарајуће М образасце и уговоре о раду или уговоре о допунском раду или уговоре о обављању привремених и повремених послова, из којих се недвосмислено може утврдити да су лица запослена или ангажована ког понуђача (за сва лица наведена у Обрасцу), као и копију личне лиценц за одговоног извођача радова.

XVI ОБРАЗАЦ ПОТВРДЕ О ОБИЛАСКУ ОБЈЕКТА

Министарство финансија - Управа за трезор,
_____, издаје
(*уписати назив објекта*)

ПОТВРДУ

Којом потврђује да је _____, *(уписати име и презиме),* у својству овлашћеног представника понуђача _____, *(уписати назив и седиште понуђача)* извршио обилазак објекта, Министарства финансија - Управа за трезор, у _____(*уписти назив/адресу објекта*).

Потврда се издаје у складу са захтевом из конкурсне документације за јавну набавку радова: Радови на инвестиционом одржавању – замена столарије, ОП број 37/2016, за потребе Министарства финансија - Управа за трезор.

Име и презиме представника Наручиоца који је присуствовао обиласку/увиду:

_____.

У _____

Дана _____ 2016. године

Напомена: ***Обавеза је понуђача да Образац потврде о обиласку објекта достави уз понуду.***

XVII – ПРЕДМЕР И ПРЕДРАЧУН РАДОВА

Понуда број:_____ од _____године (уписати број и датум понуде) за јавну набавку радова: Радови на инвестиционом одржавању – замена столарије, ОП број 37/2016, за потребе Министарства финансија - Управа за трезор.

Назив понуђача: _____
(уписати назив и седиште понуђача)

Упутство за попуњавање Предмера и предрачуна:
Предмер и предрачун радова - Радови на инвестиционом одржавању – замена столарије, ОП број 37/2016, понуђач попуњава у складу са овим упутством, као и упутством садржаном у обрасцу Предмера и предрачуна радова.
Цене по позицијама (јединичне и укупне) се исказују без ПДВ-а, док се цена са ПДВ-ом исказује у збирној Рекапитулацији на страни 113 од 145 конкурсне документације.
Све позиције из Предмера и предрачуна морају бити попуњене нумерички исказаним ценама без обзира да ли се цена односи на одређену количину или је треба дати паушално (уколико се ради о позицијама које немају вредност, мора се уписати "0,00", нису дозвољени знаци "/" или непопуњавање износа, као ни опција „по рачуну“ и сл.).
Понуђач потписује и оверава печатом последњу страну Предмера и предрачуна радова, који је саставни део Уговора.
Уколико понуђачи подносе заједничку понуду, група понуђача може да се определи да Предмер и предрачун радова потписују и печатом оверавају сви понуђачи из групе понуђача или група понуђача може да одреди једног понуђача из групе који ће попунити, потписати и оверити печатом Предмер и предрачун радова.
Предмер и предрачун радова као саставни део конкурсне документације преузет је из предмера и предрачуна сачињеног од стране стручних лица, пројектаната – Идејни пројекат ИДП за извођење радова на инвестиционом одржавању.

	Опис радова	Јединица мере	Количина	Јединична цена , без ПДВ-а	Укупна цена, без ПДВ-а
1. СОКОБАЊА					
ПОС 1.1.	**Профилни PVC систем, димензија 178/220cm, са 6 комора, беле боје и дубине уградње од 78 до 80 mm. Дебљина спољних зидова профила минимум 3mm. Коефицијент пролаза топлоте профила од Uf <= 1,0 W/м2К и са челиком дебљине од 1,5 mm. Испуна се састоји од термопана дебљине 40 mm 4/14/4/14/4 и Ug вредности од 0.6 W/м2К. Заптивање EPDM гумом. Елементе снабдети свим потребним оковом за правилно функционисање. Уграђени оков мора бити Европског квалитета - GU или слично. Начин отварања елемента је дефинисана шемом браварије. Прозор снабдети одговарајућим оковом за отварање, алуминијумском окапницом и парапетном PVC даском.**				
а.	Демонтажа и одвожење постојеће, старе столарије, на отпад или на неку другу локацију по жељи инвеститора.	комад	7,00		
б.	Израда, транспорт и монтажа профилног PVC система, по захтеваној спецификацији.	комад	7,00		
ц.	Обрада шпалетни око прозора након постављања. Унутра и споља.	комад*м	15,92		
д.	Израда, транспорт и монтажа PVC прозорских клупица, по захтеваној спецификацији.	комад*м	1,78		
е.	Израда, транспорт и монтажа алуминијумске прозорске окапнице.	комад*м	1,78		
	УКУПНО				
ПОС 1.2.	**Профилни PVC систем, димензија 168/220cm, са 6 комора, беле боје и дубине уградње од 78 до 80 mm. Дебљина спољних зидова профила минимум 3mm. Коефицијент пролаза топлоте профила од Uf <= 1,0 W/м2К и са челиком дебљине од 1,5 mm. Испуна се састоји од термопана дебљине 40 mm 4/14/4/14/4 и Ug вредности од 0.6 W/м2К. Заптивање EPDM гумом. Елементе снабдети свим потребним оковом за правилно функционисање. Уграђени оков мора бити Европског квалитета - GU или слично. Начин отварања елемента је дефинисана шемом браварије. Прозор снабдети одговарајућим оковом за отварање, алуминијумском окапницом и парапетном PVC даском.**				
а.	Демонтажа и одвожење постојеће, старе столарије, на отпад или на неку другу локацију по жељи инвеститора.	комад	1,00		
б.	Израда, транспорт и монтажа профилног PVC система, по захтеваној спецификацији.	комад	1,00		

ц.	Обрада шпалетни око прозора након постављања. Унутра и споља.	комад*м	15,52
д.	Израда, транспорт и монтажа PVC прозорских клупица, по захтеваној спецификацији.	комад*м	1,68
е.	Израда, транспорт и монтажа алуминијумске прозорске окапнице.	комад*м	1,68

УКУПНО

ПОС 1.3. **Профилни PVC систем, димензија 298/220cm, са 6 комора, беле боје и дубине уградње од 78 до 80 mm. Дебљина спољних зидова профила минимум 3mm. Коефицијент пролаза топлоте профила од Uf <= 1,0 W/м2К и са челиком дебљине од 1,5 mm. Испуна се састоји од термопана дебљине 40 mm 4/14/4/14/4 и Ug вредности од 0.6 W/м2К. Заптивање EPDM гумом. Елементе снабдети свим потребним оковом за правилно функционисање. Уграђени оков мора бити Европског квалитета - GU или слично. Начин отварања елемента је дефинисана шемом браварије. Прозор снабдети одговарајућим оковом за отварање, алуминијумском окапницом и парапетном PVC даском.**

а.	Демонтажа и одвожење постојеће, старе столарије, на отпад или на неку другу локацију по жељи инвеститора.	комад	1,00
б.	Израда, транспорт и монтажа профилног PVC система, по захтеваној спецификацији.	комад	1,00
ц.	Обрада шпалетни око прозора након постављања. Унутра и споља.	комад*м	20,72
д.	Израда, транспорт и монтажа PVC прозорских клупица, по захтеваној спецификацији.	комад*м	2,98
е.	Израда, транспорт и монтажа алуминијумске прозорске окапнице.	комад*м	2,98

УКУПНО

Профилни PVC систем, димензија 318/220cm, са 6 комора, беле боје и дубине уградње од 78 до 80 mm. Дебљина спољних зидова профила минимум 3mm. Коефицијент пролаза топлоте профила од Uf <= 1,0 W/м2К и са челиком дебљине од 1,5 mm. Испуна се састоји од термопана дебљине 40 mm 4/14/4/14/4 и Ug вредности од 0.6 W/м2К. Заптивање EPDM гумом. Елементе снабдети свим потребним оковом за правилно функционисање. Уграђени оков мора бити Европског квалитета - GU или слично. Начин отварања елемента је дефинисана шемом браварије.

ПОС 1.4. **Прозор снабдети одговарајућим оковом за отварање, алуминијумском окапницом и парапетном PVC даском.**

а.	Демонтажа и одвожење постојеће, старе столарије, на отпад или на неку другу локацију по жељи инвеститора.	комад	1,00
б.	Израда, транспорт и монтажа профилног PVC система, по захтеваној спецификацији.	комад	1,00
ц.	Обрада шпалетни око прозора након постављања. Унутра и споља.	комад*м	21,52

д.	Израда, транспорт и монтажа PVC прозорских клупица, по захтеваној спецификацији.	комад*м	3,18
е.	Израда, транспорт и монтажа алуминијумске прозорске окапнице.	комад*м	3,18

УКУПНО

ПОС 1.5.

Двокрилна врата димензија 138/245cm, израђена од дрвених профила чамове грађе, дебљине плотни минимум 40mm. Крила врата су застакљена стаклом 4+4mm флот, према шеми. Врата снабдети одговарајућим оковом за отварање, бравом и кључем. Отварања извести према шеми. Боја:бела.

а.	Демонтажа и одвожење постојеће, старе столарије, на отпад или на неку другу локацију по жељи инвеститора.	комад	1,00
б.	Израда, транспорт и монтажа двокрилних врата, по захтеваној спецификацији.	комад	1,00
ц.	Обрада шпалетни око прозора након постављања. Унутра и споља.	комад*м	15,32

УКУПНО

ПОС 1.6.

Једнокрилна врата са светларником, димензија 95/230cm.
Крила врата извести као дуплошперована са испуном од папирног сећа. Светларник извести са стакленом испуном 4+4mm. Штокове врата извести од здраве и суве борове грађе. Врата опремити PVC дихтунгом у фалцу штока и гуменим одбојником. Врата снабдети одговарајућим оковом, бравом и кључем. Столарија је беле боје.

а.	Демонтажа и одвожење постојеће, старе столарије, на отпад или на неку другу локацију по жељи инвеститора.	комад	1,00
б.	Израда, транспорт и монтажа двокрилних врата, по захтеваној спецификацији.	комад	1,00
ц.	Обрада шпалетни око прозора након постављања. Унутра и споља.	комад*м	13,00

УКУПНО

СОКОБАЊА УКУПНО

2. ВЛАДИМИРЦИ

ПОС 2.1.

Профилни PVC систем, димензија 215/135cm, са 6 комора, беле боје и дубине уградње од 78 до 80 mm. Дебљина спољних зидова профила минимум 3mm. Коефицијент пролаза топлоте профила од Uf <= 1,0 W/м2К и са челиком дебљине од 1,5 mm. Испуна се састоји од термопана дебљине 40 mm 4/14/4/14/4 и Ug вредности од 0.6 W/м2К. Заптивање EPDM гумом. Елементе снабдети свим потребним оковом за правилно функционисање. Уграђени оков мора бити Европског квалитета - GU или слично. Начин отварања елемента је дефинисана шемом браварије.
Прозор снабдети одговарајућим оковом за отварање, алуминијумском окапницом и парапетном PVC даском.

а.	Демонтажа и одвожење постојеће, старе столарије,	комад	1,00

	на отпад или на неку другу локацију по жељи инвеститора.		
б.	Израда, транспорт и монтажа профилног PVC система, по захтеваној спецификацији.	комад	1,00
ц.	Обрада шпалетни око прозора након постављања. Унутра и споља.	комад*м	14,00
д.	Израда, транспорт и монтажа PVC прозорских клупица, по захтеваној спецификацији.	комад*м	2,15
е.	Израда, транспорт и монтажа алуминијумске прозорске окапнице.	комад*м	2,15
	УКУПНО		

ПОС 2.2. **Профилни PVC систем, димензија 135/135cm, са 6 комора, беле боје и дубине уградње од 78 до 80 mm. Дебљина спољних зидова профила минимум 3mm. Коефицијент пролаза топлоте профила од Uf <= 1,0 W/м2К и са челиком дебљине од 1,5 mm. Испуна се састоји од термопана дебљине 40 mm 4/14/4/14/4 и Ug вредности од 0.6 W/м2К. Заптивање EPDM гумом. Елементе снабдети свим потребним оковом за правилно функционисање. Уграђени оков мора бити Европског квалитета - GU или слично. Начин отварања елемента је дефинисана шемом браварије.**
Прозор снабдети одговарајућим оковом за отварање, алуминијумском окапницом и парапетном PVC даском.

а.	Демонтажа и одвожење постојеће, старе столарије, на отпад или на неку другу локацију по жељи инвеститора.	комад	1,00
б.	Израда, транспорт и монтажа профилног PVC система, по захтеваној спецификацији.	комад	1,00
ц.	Обрада шпалетни око прозора након постављања. Унутра и споља.	комад*м	10,80
д.	Израда, транспорт и монтажа PVC прозорских клупица, по захтеваној спецификацији.	комад*м	1,35
е.	Израда, транспорт и монтажа алуминијумске прозорске окапнице.	комад*м	1,35
	УКУПНО		

ПОС 2.3. **Профилни PVC систем, димензија 350/245cm, са 6 комора, беле боје и дубине уградње од 78 до 80 mm. Дебљина спољних зидова профила минимум 3mm. Коефицијент пролаза топлоте профила од Uf <= 1,0 W/м2К и са челиком дебљине од 1,5 mm. Испуна се састоји од термопана дебљине 40 mm 4/14/4/14/4 и Ug вредности од 0.6 W/м2К. Заптивање EPDM гумом. Елементе снабдети свим потребним оковом за правилно функционисање. Уграђени оков мора бити Европског квалитета - GU или слично.**

а.	Демонтажа и одвожење постојеће, старе столарије, на отпад или на неку другу локацију по жељи инвеститора.	комад	1,00
б.	Израда, транспорт и монтажа профилног PVC система, по захтеваној спецификацији.	комад	1,00
ц.	Обрада шпалетни око прозора након постављања. Унутра и споља.	комад*м	23,80
	УКУПНО		

ПОС 2.4. **Профилни PVC систем, димензија 285/245cm, са 6 комора, беле боје и дубине уградње од 78 до 80 mm. Дебљина спољних зидова профила минимум 3mm. Коефицијент пролаза топлоте профила од Uf <= 1,0 W/м2К и са челиком дебљине од 1,5 mm. Испуна се састоји од термопана дебљине 40 mm 4/14/4/14/4 и Ug вредности од 0.6 W/м2К. Заптивање EPDM гумом. Елемент снабдети одговарајућим оковом, врата снабдети одговарајућим оковом за отварање, бравом и кључем. Уграђени оков мора бити Европског квалитета - GU или слично. Отварања извести према шеми.**

а.	Демонтажа и одвожење постојеће, старе столарије, на отпад или на неку другу локацију по жељи инвеститора.	комад	1,00
б.	Израда, транспорт и монтажа профилног PVC система, по захтеваној спецификацији.	комад	1,00
ц.	Обрада шпалетни око прозора након постављања. Унутра и споља.	комад*м	21,52
	УКУПНО		

ВЛАДИМИРЦИ УКУПНО

3. ОСЕЧИНА

ПОС 3.1. **Профилни PVC систем, димензија 154/260cm, са 6 комора, беле боје и дубине уградње од 78 до 80 mm. Дебљина спољних зидова профила минимум 3mm. Коефицијент пролаза топлоте профила од Uf <= 1,0 W/м2К и са челиком дебљине од 1,5 mm. Испуна се састоји од термопана дебљине 40 mm 4/14/4/14/4 и Ug вредности од 0.6 W/м2К. Заптивање EPDM гумом. Елемент снабдети одговарајућим оковом, врата снабдети одговарајућим оковом за отварање, бравом и кључем. Уграђени оков мора бити Европског квалитета - GU или слично. Отварања извести према шеми.**

а.	Демонтажа и одвожење постојеће, старе столарије, на отпад или на неку другу локацију по жељи инвеститора.	комад	1,00
б.	Израда, транспорт и монтажа профилног PVC система, по захтеваној спецификацији.	комад	1,00
ц.	Обрада шпалетни око прозора након постављања. Унутра и споља.	комад*м	16,56
	УКУПНО		

ПОС 3.2. **Профилни PVC систем, димензија 195/165cm, са 6 комора, беле боје и дубине уградње од 78 до 80 mm. Дебљина спољних зидова профила минимум 3mm. Коефицијент пролаза топлоте профила од Uf <= 1,0 W/м2К и са челиком дебљине од 1,5 mm. Испуна се састоји од термопана дебљине 40 mm 4/14/4/14/4 и Ug вредности од 0.6 W/м2К. Заптивање EPDM гумом. Елементе снабдети свим потребним оковом за правилно функционисање. Уграђени оков мора бити Европског квалитета - GU или слично. Начин отварања елемента је дефинисана шемом браваріје. Прозор снабдети одговарајућим оковом за отварање, алуминијумском окапницом и парапетном PVC даском.**

а.	Демонтажа и одвожење постојеће, старе столарије, на отпад или на неку другу локацију по жељи инвеститора.	комад	3,00
б.	Израда, транспорт и монтажа профилног PVC система, по захтеваној спецификацији.	комад	3,00

ц.	Обрада шпалетни око прозора након постављања. Унутра и споља.	комад*м	14,40
д.	Израда, транспорт и монтажа PVC прозорских клупица, по захтеваној спецификацији.	комад*м	3,95
е.	Израда, транспорт и монтажа алуминијумске прозорске окапнице.	комад*м	3,95
	УКУПНО		

ПОС 3.3. **Профилни PVC систем, димензија 395/260cm, са 6 комора, беле боје и дубине уградње од 78 до 80 mm. Дебљина спољних зидова профила минимум 3mm. Коефицијент пролаза топлоте профила од Uf <= 1,0 W/м2К и са челиком дебљине од 1,5 mm. Испуна се састоји од термопана дебљине 40 mm 4/14/4/14/4 и Ug вредности од 0.6 W/м2К. Заптивање EPDM гумом. Елемент снабдети одговарајућим оковом, врата снабдети одговарајућим оковом за отварање, бравом и кључем. Уграђени оков мора бити Европског квалитета - GU или слично. Отварања извести према шеми.**

а.	Демонтажа и одвожење постојеће, старе столарије, на отпад или на неку другу локацију по жељи инвеститора.	комад	1,00
б.	Израда, транспорт и монтажа профилног PVC система, по захтеваној спецификацији.	комад	1,00
ц.	Обрада шпалетни око прозора након постављања. Унутра и споља.	комад*м	26,20
	УКУПНО		

ПОС 3.4. **Профилни PVC систем, димензија 196/260cm, са 6 комора, беле боје и дубине уградње од 78 до 80 mm. Дебљина спољних зидова профила минимум 3mm. Коефицијент пролаза топлоте профила од Uf <= 1,0 W/м2К и са челиком дебљине од 1,5 mm. Испуна се састоји од термопана дебљине 40 mm 4/14/4/14/4 и Ug вредности од 0.6 W/м2К. Заптивање EPDM гумом. Елементе снабдети свим потребним оковом за правилно функционисање. Уграђени оков мора бити Европског квалитета - GU или слично.**

а.	Демонтажа и одвожење постојеће, старе столарије, на отпад или на неку другу локацију по жељи инвеститора.	комад	1,00
б.	Израда, транспорт и монтажа профилног PVC система, по захтеваној спецификацији.	комад	1,00
ц.	Обрада шпалетни око прозора након постављања. Унутра и споља.	комад*м	18,24
	УКУПНО		

ОСЕЧИНА УКУПНО

4. БАТОЧИНА

ПОС 4.1. **Профилни PVC систем, димензија 215/168cm, са 6 комора, беле боје и дубине уградње од 78 до 80 mm. Дебљина спољних зидова профила минимум 3mm. Коефицијент пролаза топлоте профила од Uf <= 1,0 W/м2К и са челиком дебљине од 1,5 mm. Испуна се састоји од термопана дебљине 40 mm 4/14/4/14/4 и Ug вредности од 0.6 W/м2К. Заптивање EPDM гумом. Елементе снабдети свим потребним оковом за правилно функционисање. Уграђени оков мора бити Европског квалитета - GU или слично. Начин отварања елемента је дефинисана шемом браварије.**

Прозор снабдети одговарајућим оковом за отварање, алуминијумском окапницом и парапетном

PVC даском.

а.	Демонтажа и одвожење постојеће, старе столарије, на отпад или на неку другу локацију по жељи инвеститора.	комад	1,00
б.	Израда, транспорт и монтажа профилног PVC система, по захтеваној спецификацији.	комад	1,00
ц.	Обрада шпалетни око прозора након постављања. Унутра и споља.	комад*м	15,32
д.	Израда, транспорт и монтажа PVC прозорских клупица, по захтеваној спецификацији.	комад*м	2,15
е.	Израда, транспорт и монтажа алуминијумске прозорске окапнице.	комад*м	2,15
	УКУПНО		

Профилни PVC систем, димензија 345/275cm, са 6 комора, беле боје и дубине уградње од 78 до 80 mm. Дебљина спољних зидова профила минимум 3mm. Коефицијент пролаза топлоте профила од Uf <= 1,0 W/м2К и са челиком дебљине од 1,5 mm. Испуна се састоји од термопана дебљине 40 mm 4/14/4/14/4 и Ug вредности од 0.6 W/м2К. Заптивање EPDM гумом. Елементе снабдети свим потребним оковом за правилно функционисање. Уграђени оков мора бити Европског квалитета - GU или слично. Начин отварања елемента је дефинисана шемом браварије.

ПОС 4.2. **Прозор снабдети одговарајућим оковом за отварање, алуминијумском окапницом и парапетном PVC даском.**

а.	Демонтажа и одвожење постојеће, старе столарије, на отпад или на неку другу локацију по жељи инвеститора.	комад	2,00
б.	Израда, транспорт и монтажа профилног PVC система, по захтеваној спецификацији.	комад	2,00
ц.	Обрада шпалетни око прозора након постављања. Унутра и споља.	комад*м	24,80
д.	Израда, транспорт и монтажа PVC прозорских клупица, по захтеваној спецификацији.	комад*м	3,45
е.	Израда, транспорт и монтажа алуминијумске прозорске окапнице.	комад*м	3,45
	УКУПНО		

Профилни PVC систем, димензија 180/275cm, са 6 комора, беле боје и дубине уградње од 78 до 80 mm. Дебљина спољних зидова профила минимум 3mm. Коефицијент пролаза топлоте профила од Uf <= 1,0 W/м2К и са челиком дебљине од 1,5 mm. Испуна се састоји од термопана дебљине 40 mm 4/14/4/14/4 и Ug вредности од 0.6 W/м2К. Заптивање EPDM гумом. Елементе снабдети свим потребним оковом за правилно функционисање. Уграђени оков мора бити Европског квалитета - GU или слично. Начин отварања елемента је дефинисана шемом браварије.

ПОС 4.3. **Прозор снабдети одговарајућим оковом за отварање, алуминијумском окапницом и парапетном PVC даском.**

а.	Демонтажа и одвожење постојеће, старе столарије, на отпад или на неку другу локацију по жељи инвеститора.	комад	1,00
б.	Израда, транспорт и монтажа профилног PVC система, по захтеваној спецификацији.	комад	1,00
ц.	Обрада шпалетни око прозора након постављања. Унутра и споља.	комад*м	18,20
д.	Израда, транспорт и монтажа PVC прозорских клупица, по захтеваној спецификацији.	комад*м	1,80
е.	Израда, транспорт и монтажа алуминијумске прозорске окапнице.	комад*м	1,80
	УКУПНО		

ПОС 4.4.

Профилни PVC систем, димензија 154/260cm, са 6 комора, беле боје и дубине уградње од 78 до 80 mm. Дебљина спољних зидова профила минимум 3mm. Коефицијент пролаза топлоте профила од Uf <= 1,0 W/м2К и са челиком дебљине од 1,5 mm. Испуна се састоји од термопана дебљине 40 mm 4/14/4/14/4 и Ug вредности од 0.6 W/м2К. Заптивање EPDM гумом. Елемент снабдети одговарајућим оковом, врата снабдети одговарајућим оковом за отварање, бравом и кључем. Уграђени оков мора бити Европског квалитета - GU или слично. Отварања извести према шеми.

а.	Демонтажа и одвожење постојеће, старе столарије, на отпад или на неку другу локацију по жељи инвеститора.	комад	1,00
б.	Израда, транспорт и монтажа профилног PVC система, по захтеваној спецификацији.	комад	1,00
ц.	Обрада шпалетни око прозора након постављања. Унутра и споља.	комад*м	19,80
	УКУПНО		

БАТОЧИНА УКУПНО

5. РАЧА

ПОС 5.1.

Профилни PVC систем, димензија 215/200cm, са 6 комора, беле боје и дубине уградње од 78 до 80 mm. Дебљина спољних зидова профила минимум 3mm. Коефицијент пролаза топлоте профила од Uf <= 1,0 W/м2К и са челиком дебљине од 1,5 mm. Испуна се састоји од термопана дебљине 40 mm 4/14/4/14/4 и Ug вредности од 0.6 W/м2К. Заптивање EPDM гумом. Елементе снабдети свим потребним оковом за правилно функционисање. Уграђени оков мора бити Европског квалитета - GU или слично. Начин отварања елемента је дефинисана шемом браварије.
Прозор снабдети одговарајућим оковом за отварање, алуминијумском окапницом и парапетном PVC даском.

а.	Демонтажа и одвожење постојеће, старе столарије, на отпад или на неку другу локацију по жељи инвеститора.	комад	8,00
б.	Израда, транспорт и монтажа профилног PVC система, по захтеваној спецификацији.	комад	8,00
ц.	Обрада шпалетни око прозора након постављања.	комад*м	16,60

	Унутра и споља.		
д.	Израда, транспорт и монтажа PVC прозорских клупица, по захтеваној спецификацији.	комад*м	2,15
е.	Израда, транспорт и монтажа алуминијумске прозорске окапнице.	комад*м	2,15
	УКУПНО		

ПОС 5.2. **Профилни PVC систем, димензија 135/265м, са 6 комора, беле боје и дубине уградње од 78 до 80 mm. Дебљина спољних зидова профила минимум 3mm. Коефицијент пролаза топлоте профила од Uf <= 1,0 W/м2К и са челиком дебљине од 1,5 mm. Испуна се састоји од термопана дебљине 40 mm 4/14/4/14/4 и Ug вредности од 0.6 W/м2К. Заптивање EPDM гумом. Елемент снабдети одговарајућим оковом, врата снабдети одговарајућим оковом за отварање, бравом и кључем. Уграђени оков мора бити Европског квалитета - GU или слично. Отварања извести према шеми.**

а.	Демонтажа и одвожење постојеће, старе столарије, на отпад или на неку другу локацију по жељи инвеститора.	комад	1,00
б.	Израда, транспорт и монтажа профилног PVC система, по захтеваној спецификацији.	комад	1,00
ц.	Обрада шпалетни око прозора након постављања. Унутра и споља.	комад*м	16,00
	УКУПНО		

РАЧА УКУПНО

6. РЕКОВАЦ

ПОС 6.1. **Профилни PVC систем, димензија 352/205cm, са 6 комора, беле боје и дубине уградње од 78 до 80 mm. Дебљина спољних зидова профила минимум 3mm. Коефицијент пролаза топлоте профила од Uf <= 1,0 W/м2К и са челиком дебљине од 1,5 mm. Испуна се састоји од термопана дебљине 40 mm 4/14/4/14/4 и Ug вредности од 0.6 W/м2К. Заптивање EPDM гумом. Елементе снабдети свим потребним оковом за правилно функционисање. Уграђени оков мора бити Европског квалитета - GU или слично. Начин отварања елемента је дефинисана шемом браварије. Прозор снабдети одговарајућим оковом за отварање, алуминијумском окапницом и парапетном PVC даском.**

а.	Демонтажа и одвожење постојеће, старе столарије, на отпад или на неку другу локацију по жељи инвеститора.	комад	1,00
б.	Израда, транспорт и монтажа профилног PVC система, по захтеваној спецификацији.	комад	1,00
ц.	Обрада шпалетни око прозора након постављања. Унутра и споља.	комад*м	22,28
д.	Израда, транспорт и монтажа PVC прозорских клупица, по захтеваној спецификацији.	комад*м	3,52
е.	Израда, транспорт и монтажа алуминијумске прозорске окапнице.	комад*м	3,52
	УКУПНО		

Профилни PVC систем, димензија 195/205cm, са 6 комора, беле боје и дубине уградње од 78 до 80 mm. Дебљина спољних зидова профила минимум 3mm. Коефицијент пролаза топлоте профила од Uf <= 1,0 W/м2К и са челиком дебљине од 1,5 mm. Испуна се састоји од термопана дебљине 40 mm 4/14/4/14/4 и Ug вредности од 0.6 W/м2К. Заптивање EPDM гумом. Елементе снабдети свим потребним оковом за правилно функционисање. Уграђени оков мора бити Европског квалитета - GU или слично. Начин отварања елемента је дефинисана шемом браварије.

ПОС 6.2. **Прозор снабдети одговарајућим оковом за отварање, алуминијумском окапницом и парапетном PVC даском.**

а.	Демонтажа и одвожење постојеће, старе столарије, на отпад или на неку другу локацију по жељи инвеститора.	комад	1,00
б.	Израда, транспорт и монтажа профилног PVC система, по захтеваној спецификацији.	комад	1,00
ц.	Обрада шпалетни око прозора након постављања. Унутра и споља.	комад*м	16,00
д.	Израда, транспорт и монтажа PVC прозорских клупица, по захтеваној спецификацији.	комад*м	1,95
е.	Израда, транспорт и монтажа алуминијумске прозорске окапнице.	комад*м	1,95
	УКУПНО		

Профилни PVC систем, димензија 160/315Цм, са 6 комора, беле боје и дубине уградње од 78 до 80 mm. Дебљина спољних зидова профила минимум 3mm. Коефицијент пролаза топлоте профила од Uf <= 1,0 W/м2К и са челиком дебљине од 1,5 mm. Испуна се састоји од термопана дебљине 40 mm 4/14/4/14/4 и Ug вредности од 0.6 W/м2К. Заптивање EPDM гумом. Елемент снабдети одговарајућим оковом, врата снабдети одговарајућим оковом за отварање, бравом и кључем.

ПОС 6.3. **Уграђени оков мора бити Европског квалитета - GU или слично. Отварања извести према шеми.**

а.	Демонтажа и одвожење постојеће, старе столарије, на отпад или на неку другу локацију по жељи инвеститора.	комад	1,00
б.	Израда, транспорт и монтажа профилног PVC система, по захтеваној спецификацији.	комад	1,00
ц.	Обрада шпалетни око прозора након постављања. Унутра и споља.	комад*м	19,00
	УКУПНО		

РЕКОВАЦ УКУПНО

7. ДЕСПОТОВАЦ

Профилни PVC систем, димензија 205/180cm, са 6 комора, беле боје и дубине уградње од 78 до 80 mm. Дебљина спољних зидова профила минимум 3mm. Коефицијент пролаза топлоте профила од Uf <= 1,0 W/м2К и са челиком дебљине од 1,5 mm. Испуна се састоји од термопана дебљине 40 mm 4/14/4/14/4 и Ug вредности од 0.6 W/м2К. Заптивање EPDM гумом. Елементе снабдети свим потребним оковом за правилно функционисање. Уграђени оков мора бити Европског квалитета - GU или слично. Начин отварања елемента је дефинисана шемом браварије.

ПОС 7.1. **Прозор снабдети одговарајућим оковом за отварање, алуминијумском окапницом и парапетном PVC даском.**

а.	Демонтажа и одвожење постојеће, старе столарије, на отпад или на неку другу локацију по жељи инвеститора.	комад	1,00
б.	Израда, транспорт и монтажа профилног PVC система, по захтеваној спецификацији.	комад	1,00
ц.	Обрада шпалетни око прозора након постављања. Унутра и споља.	комад*м	15,40
д.	Израда, транспорт и монтажа PVC прозорских клупица, по захтеваној спецификацији.	комад*м	2,05
е.	Израда, транспорт и монтажа алуминијумске прозорске окапнице.	комад*м	2,05
	УКУПНО		

ПОС 7.2.

Профилни PVC систем, димензија 190/300cm, са 6 комора, беле боје и дубине уградње од 78 до 80 mm. Дебљина спољних зидова профила минимум 3mm. Коефицијент пролаза топлоте профила од Uf <= 1,0 W/м2К и са челиком дебљине од 1,5 mm. Испуна се састоји од термопана дебљине 40 mm 4/14/4/14/4 и Ug вредности од 0.6 W/м2К. Заптивање EPDM гумом. Елемент снабдети одговарајућим оковом, врата снабдети одговарајућим оковом за отварање, бравом и кључем. Уграђени оков мора бити Европског квалитета - GU или слично. Отварања извести према шеми.

а.	Демонтажа и одвожење постојеће, старе столарије, на отпад или на неку другу локацију по жељи инвеститора.	комад	1,00
б.	Израда, транспорт и монтажа профилног PVC система, по захтеваној спецификацији.	комад	1,00
ц.	Обрада шпалетни око прозора након постављања. Унутра и споља.	комад*м	19,60
	УКУПНО		

ПОС 7.3.

Профилни PVC систем, димензија 135/265м, са 6 комора, беле боје и дубине уградње од 78 до 80 mm. Дебљина спољних зидова профила минимум 3mm. Коефицијент пролаза топлоте профила од Uf <= 1,0 W/м2К и са челиком дебљине од 1,5 mm. Испуна се састоји од термопана дебљине 40 mm 4/14/4/14/4 и Ug вредности од 0.6 W/м2К. Заптивање EPDM гумом. Елемент снабдети одговарајућим оковом, врата снабдети одговарајућим оковом за отварање, бравом и кључем. Уграђени оков мора бити Европског квалитета - GU или слично. Отварања извести према шеми.

а.	Демонтажа и одвожење постојеће, старе столарије, на отпад или на неку другу локацију по жељи инвеститора.	комад	1,00
б.	Израда, транспорт и монтажа профилног PVC система, по захтеваној спецификацији.	комад	1,00
ц.	Обрада шпалетни око прозора након постављања. Унутра и споља.	комад*м	19,60
	УКУПНО		

ДЕСПОТОВАЦ УКУПНО

8. СЕЧАЊ

Профилни PVC систем, димензија 270/175cm, са 6 комора, беле боје и дубине уградње од 78 до 80 mm. Дебљина спољних зидова профила минимум 3mm. Коефицијент пролаза топлоте профила од Uf <= 1,0 W/м2К и са челиком дебљине од 1,5 mm. Испуна се састоји од термопана дебљине 40 mm 4/14/4/14/4 и Ug вредности од 0.6 W/м2К. Заптивање EPDM гумом. Елементе снабдети свим потребним оковом за правилно функционисање. Уграђени оков мора бити Европског квалитета - GU или слично. Начин отварања елемента је дефинисана шемом браварије.

ПОС 8.1. **Прозор снабдети одговарајућим оковом за отварање, алуминијумском окапницом и парапетном PVC даском.**

а.	Демонтажа и одвожење постојеће, старе столарије, на отпад или на неку другу локацију по жељи инвеститора.	комад	2,00
б.	Израда, транспорт и монтажа профилног PVC система, по захтеваној спецификацији.	комад	2,00
ц.	Обрада шпалетни око прозора након постављања. Унутра и споља.	комад*м	17,80
д.	Израда, транспорт и монтажа PVC прозорских клупица, по захтеваној спецификацији.	комад*м	2,70
е.	Израда, транспорт и монтажа алуминијумске прозорске окапнице.	комад*м	2,70
	УКУПНО		

Профилни PVC систем, димензија 150/175cm, са 6 комора, беле боје и дубине уградње од 78 до 80 mm. Дебљина спољних зидова профила минимум 3mm. Коефицијент пролаза топлоте профила од Uf <= 1,0 W/м2К и са челиком дебљине од 1,5 mm. Испуна се састоји од термопана дебљине 40 mm 4/14/4/14/4 и Ug вредности од 0.6 W/м2К. Заптивање EPDM гумом. Елементе снабдети свим потребним оковом за правилно функционисање. Уграђени оков мора бити Европског квалитета - GU или слично. Начин отварања елемента је дефинисана шемом браварије.

ПОС 8.2. **Прозор снабдети одговарајућим оковом за отварање, алуминијумском окапницом и парапетном PVC даском.**

а.	Демонтажа и одвожење постојеће, старе столарије, на отпад или на неку другу локацију по жељи инвеститора.	комад	1,00
б.	Израда, транспорт и монтажа профилног PVC система, по захтеваној спецификацији.	комад	1,00
ц.	Обрада шпалетни око прозора након постављања. Унутра и споља.	комад*м	13,00
д.	Израда, транспорт и монтажа PVC прозорских клупица, по захтеваној спецификацији.	комад*м	1,50
е.	Израда, транспорт и монтажа алуминијумске прозорске окапнице.	комад*м	1,50
	УКУПНО		

СЕЧАЊ УКУПНО

9. ВЕЛИКА ПЛАНА

ПОС 9.1.

Профилни PVC систем, димензија 360/295cm, са 6 комора, беле боје и дубине уградње од 78 до 80 mm. Дебљина спољних зидова профила минимум 3mm. Коефицијент пролаза топлоте профила од Uf <= 1,0 W/м2К и са челиком дебљине од 1,5 mm. Испуна се састоји од термопана дебљине 40 mm 4/14/4/14/4 и Ug вредности од 0.6 W/м2К. Заптивање EPDM гумом. Елемент снабдети одговарајућим оковом, врата снабдети одговарајућим оковом за отварање, бравом и кључем. Уграђени оков мора бити Европског квалитета - GU или слично. Отварања извести према шеми.

а.	Демонтажа и одвожење постојеће, старе столарије, на отпад или на неку другу локацију по жељи инвеститора.	комад	1,00
б.	Израда, транспорт и монтажа профилног PVC система, по захтеваној спецификацији.	комад	1,00
ц.	Обрада шпалетни око прозора након постављања. Унутра и споља.	комад*м	22,20
	УКУПНО		

ПОС 9.2.

Једнокрилна врата димензија 85/205cm.
Крила врата извести као дуплошперована са испуном од папирног саћа. Штокове врата извести од здраве и суве борове грађе. Врата опремити PVC дихтунгом у фалцу штока и гуменим одбојником. Врата снабдети одговарајућим оковом, бравом и кључем. Столарија је беле боје.

а.	Демонтажа и одвожење постојеће, старе столарије, на отпад или на неку другу локацију по жељи инвеститора.	комад	1,00
б.	Израда, транспорт и монтажа двокрилних врата, по захтеваној спецификацији.	комад	1,00
ц.	Обрада шпалетни око прозора након постављања. Унутра и споља.	комад*м	11,60
	УКУПНО		

ПОС 9.3.

Једнокрилна врата димензија 85/205cm.
Крила врата извести као дуплошперована са испуном од папирног саћа. Штокове врата извести од здраве и суве борове грађе. Врата опремити PVC дихтунгом у фалцу штока и гуменим одбојником. Врата снабдети одговарајућим оковом, бравом и кључем. Столарија је беле боје.

а.	Демонтажа и одвожење постојеће, старе столарије, на отпад или на неку другу локацију по жељи инвеститора.	комад	2,00
б.	Израда, транспорт и монтажа двокрилних врата, по захтеваној спецификацији.	комад	2,00
ц.	Обрада шпалетни око прозора након постављања. Унутра и споља.	комад*м	11,80
	УКУПНО		

ПОС 9.4.

Профилни PVC систем, димензија 244/260cm, са 6 комора, беле боје и дубине уградње од 78 до 80 mm. Дебљина спољних зидова профила минимум 3mm. Коефицијент пролаза топлоте профила од Uf <= 1,0 W/м2К и са челиком дебљине од 1,5 mm. Испуна се састоји од термопана дебљине 40 mm 4/14/4/14/4 и Ug вредности од 0.6 W/м2К. Заптивање EPDM гумом.Елемент снабдети одговарајућим оковом, врата снабдети одговарајућим оковом за отварање, бравом и кључем. Уграђени оков мора бити Европског квалитета - GU или слично. Отварања извести према

шеми.

а.	Демонтажа и одвожење постојеће, старе столарије, на отпад или на неку другу локацију по жељи инвеститора.	комад	1,00
б.	Израда, транспорт и монтажа профилног PVC система, по захтеваној спецификацији.	комад	1,00
ц.	Обрада шпалетни око прозора након постављања. Унутра и споља.	комад*м	20,16
	УКУПНО		

Профилни PVC систем, димензија 70/70cm, са 6 комора, беле боје и дубине уградње од 78 до 80 mm. Дебљина спољних зидова профила минимум 3mm. Коефицијент пролаза топлоте профила од Uf <= 1,0 W/м2К и са челиком дебљине од 1,5 mm. Испуна се састоји од термопана дебљине 40 mm 4/14/4/14/4 и Ug вредности од 0.6 W/м2К. Заптивање EPDM гумом. Елементе снабдети свим потребним оковом за правилно функционисање. Уграђени оков мора бити Европског квалитета - GU или слично. Начин отварања елемента је дефинисана шемом браварије.

ПОС 9.5. Прозор снабдети одговарајућим оковом за отварање, алуминијумском окапницом и парапетном PVC даском.

а.	Демонтажа и одвожење постојеће, старе столарије, на отпад или на неку другу локацију по жељи инвеститора.	комад	2,00
б.	Израда, транспорт и монтажа профилног PVC система, по захтеваној спецификацији.	комад	2,00
ц.	Обрада шпалетни око прозора након постављања. Унутра и споља.	комад*м	5,60
д.	Израда, транспорт и монтажа PVC прозорских клупица, по захтеваној спецификацији.	комад*м	0,70
е.	Израда, транспорт и монтажа алуминијумске прозорске окапнице.	комад*м	0,70
	УКУПНО		

Профилни PVC систем, димензија 200/190cm, са 6 комора, беле боје и дубине уградње од 78 до 80 mm. Дебљина спољних зидова профила минимум 3mm. Коефицијент пролаза топлоте профила од Uf <= 1,0 W/м2К и са челиком дебљине од 1,5 mm. Испуна се састоји од термопана дебљине 40 mm 4/14/4/14/4 и Ug вредности од 0.6 W/м2К. Заптивање EPDM гумом. Елементе снабдети свим потребним оковом за правилно функционисање. Уграђени оков мора бити Европског квалитета - GU или слично. Начин отварања елемента је дефинисана шемом браварије.

ПОС 9.6. Прозор снабдети одговарајућим оковом за отварање, алуминијумском окапницом и парапетном PVC даском.

а.	Демонтажа и одвожење постојеће, старе столарије, на отпад или на неку другу локацију по жељи инвеститора.	комад	1,00
б.	Израда, транспорт и монтажа профилног PVC система, по захтеваној спецификацији.	комад	1,00

ц.	Обрада шпалетни око прозора након постављања. Унутра и споља.	комад*м	15,60
д.	Израда, транспорт и монтажа PVC прозорских клупица, по захтеваној спецификацији.	комад*м	2,00
е.	Израда, транспорт и монтажа алуминијумске прозорске окапнице.	комад*м	2,00
	УКУПНО		

Профилни PVC систем, димензија 285/185cm, са 6 комора, беле боје и дубине уградње од 78 до 80 mm. Дебљина спољних зидова профила минимум 3mm. Коефицијент пролаза топлоте профила од Uf <= 1,0 W/м2К и са челиком дебљине од 1,5 mm. Испуна се састоји од термопана дебљине 40 mm 4/14/4/14/4 и Ug вредности од 0.6 W/м2К. Заптивање EPDM гумом. Елементе снабдети свим потребним оковом за правилно функционисање. Уграђени оков мора бити Европског квалитета - GU или слично. Начин отварања елемента је дефинисана шемом браварије.

ПОС 9.7. Прозор снабдети одговарајућим оковом за отварање, алуминијумском окапницом и парапетном PVC даском.

а.	Демонтажа и одвожење постојеће, старе столарије, на отпад или на неку другу локацију по жељи инвеститора.	комад	9,00
б.	Израда, транспорт и монтажа профилног PVC система, по захтеваној спецификацији.	комад	9,00
ц.	Обрада шпалетни око прозора након постављања. Унутра и споља.	комад*м	14,60
д.	Израда, транспорт и монтажа PVC прозорских клупица, по захтеваној спецификацији.	комад*м	1,80
е.	Израда, транспорт и монтажа алуминијумске прозорске окапнице.	комад*м	1,80
	УКУПНО		

Профилни PVC систем, димензија 285/185cm, са 6 комора, беле боје и дубине уградње од 78 до 80 mm. Дебљина спољних зидова профила минимум 3mm. Коефицијент пролаза топлоте профила од Uf <= 1,0 W/м2К и са челиком дебљине од 1,5 mm. Испуна се састоји од термопана дебљине 40 mm 4/14/4/14/4 и Ug вредности од 0.6 W/м2К. Заптивање EPDM гумом. Елементе снабдети свим потребним оковом за правилно функционисање. Уграђени оков мора бити Европског квалитета - GU или слично. Начин отварања елемента је дефинисана шемом браварије.

ПОС 9.8. Прозор снабдети одговарајућим оковом за отварање, алуминијумском окапницом и парапетном PVC даском.

а.	Демонтажа и одвожење постојеће, старе столарије, на отпад или на неку другу локацију по жељи инвеститора.	комад	9,00
б.	Израда, транспорт и монтажа профилног PVC система, по захтеваној спецификацији.	комад	9,00
ц.	Обрада шпалетни око прозора након постављања. Унутра и споља.	комад*м	18,80
д.	Израда, транспорт и монтажа PVC прозорских клупица, по захтеваној спецификацији.	комад*м	2,85
е.	Израда, транспорт и монтажа алуминијумске прозорске	комад*м	2,85

	окапнице.		
	УКУПНО		

ВЕЛИКА ПЛАНА УКУПНО

10. ПЕТРОВАЦ НА МЛАВИ

Профилни PVC систем, димензија 100/140Цм, са 6 комора, беле боје и дубине уградње од 78 до 80 mm. Дебљина спољних зидова профила минимум 3mm. Коефицијент пролаза топлоте профила од Uf <= 1,0 W/м2К и са челиком дебљине од 1,5 mm. Испуна се састоји од термопана дебљине 40 mm 4/14/4/14/4 и Ug вредности од 0.6 W/м2К. Заптивање EPDM гумом. Елементе снабдети свим потребним оковом за правилно функционисање. Уграђени оков мора бити Европског квалитета - GU или слично. Начин отварања елемента је дефинисана шемом браварије.

ПОС 10.1. Прозор снабдети одговарајућим оковом за отварање, алуминијумском окапницом и парапетном PVC даском.

а.	Демонтажа и одвожење постојеће, старе столарије, на отпад или на неку другу локацију по жељи инвеститора.	комад	8,00
б.	Израда, транспорт и монтажа профилног PVC система, по захтеваној спецификацији.	комад	8,00
ц.	Обрада шпалетни око прозора након постављања. Унутра и споља.	комад*м	9,60
д.	Израда, транспорт и монтажа PVC прозорских клупица, по захтеваној спецификацији.	комад*м	1,00
е.	Израда, транспорт и монтажа алуминијумске прозорске окапнице.	комад*м	1,00
	УКУПНО		

Профилни PVC систем, димензија 100/140Цм, са 6 комора, беле боје и дубине уградње од 78 до 80 mm. Дебљина спољних зидова профила минимум 3mm. Коефицијент пролаза топлоте профила од Uf <= 1,0 W/м2К и са челиком дебљине од 1,5 mm. Испуна се састоји од термопана дебљине 40 mm 4/14/4/14/4 и Ug вредности од 0.6 W/м2К. Заптивање EPDM гумом. Елементе снабдети свим потребним оковом за правилно функционисање. Уграђени оков мора бити Европског квалитета - GU или слично.

ПОС 10.2. Прозор снабдети алуминијумском окапницом и парапетном PVC даском.

а.	Демонтажа и одвожење постојеће, старе столарије, на отпад или на неку другу локацију по жељи инвеститора.	комад	9,00
б.	Израда, транспорт и монтажа профилног PVC система, по захтеваној спецификацији.	комад	9,00
ц.	Обрада шпалетни око прозора након постављања.	комад*м	5,60

	Унутра и споља.		
д.	Израда, транспорт и монтажа PVC прозорских клупица, по захтеваној спецификацији.	комад*м	1,00
е.	Израда, транспорт и монтажа алуминијумске прозорске окапнице.	комад*м	1,00
	УКУПНО		

ПОС 10.3. **Профилни PVC систем, димензија 200/140Цм, са 6 комора, беле боје и дубине уградње од 78 до 80 mm. Дебљина спољних зидова профила минимум 3mm. Коефицијент пролаза топлоте профила од Uf <= 1,0 W/м2К и са челиком дебљине од 1,5 mm. Испуна се састоји од термопана дебљине 40 mm 4/14/4/14/4 и Ug вредности од 0.6 W/м2К. Заптивање EPDM гумом. Елементе снабдети свим потребним оковом за правилно функционисање. Уграђени оков мора бити Европског квалитета - GU или слично.**

Прозор снабдети алуминијумском окапницом и парапетном PVC даском.

а.	Демонтажа и одвожење постојеће, старе столарије, на отпад или на неку другу локацију по жељи инвеститора.	комад	2,00
б.	Израда, транспорт и монтажа профилног PVC система, по захтеваној спецификацији.	комад	2,00
ц.	Обрада шпалетни око прозора након постављања. Унутра и споља.	комад*м	9,60
д.	Израда, транспорт и монтажа PVC прозорских клупица, по захтеваној спецификацији.	комад*м	2,00
е.	Израда, транспорт и монтажа алуминијумске прозорске окапнице.	комад*м	2,00
	УКУПНО		

Профилни PVC систем, димензија 200/140Цм, са 6 комора, беле боје и дубине уградње од 78 до 80 mm. Дебљина спољних зидова профила минимум 3mm. Коефицијент пролаза топлоте профила од Uf <= 1,0 W/м2К и са челиком дебљине од 1,5 mm. Испуна се састоји од термопана дебљине 40 mm 4/14/4/14/4 и Ug вредности од 0.6 W/м2К. Заптивање EPDM гумом. Елементе снабдети свим потребним оковом за правилно функционисање. Уграђени оков мора бити Европског квалитета - GU или слично. Начин отварања елемента је дефинисана шемом браварије.

ПОС 10.4. **Прозор снабдети одговарајућим оковом за отварање, алуминијумском окапницом и парапетном PVC даском.**

а.	Демонтажа и одвожење постојеће, старе столарије, на отпад или на неку другу локацију по жељи инвеститора.	комад	2,00
б.	Израда, транспорт и монтажа профилног PVC система, по захтеваној спецификацији.	комад	2,00
ц.	Обрада шпалетни око прозора након постављања. Унутра и споља.	комад*м	13,60
д.	Израда, транспорт и монтажа PVC прозорских клупица, по захтеваној спецификацији.	комад*м	2,00
е.	Израда, транспорт и монтажа алуминијумске прозорске окапнице.	комад*м	2,00
	УКУПНО		

Једнокрилна врата димензија 95/205cm.

ПОС 10.5. **Крила врата извести као дуплошперована са испуном од папирног сећа. Штокове врата извести од здраве и суве борове грађе. Врата опремити PVC дихтунгом у фалцу штока и гуменим одбојником. Врата снабдети одговарајућим оковом, бравом и кључем. Столарија је беле боје.**

а.	Демонтажа и одвожење постојеће, старе столарије, на отпад или на неку другу локацију по жељи инвеститора.	комад	2,00
б.	Израда, транспорт и монтажа двокрилних врата, по захтеваној спецификацији.	комад	2,00
ц.	Обрада шпалетни око прозора након постављања. Унутра и споља.	комад*м	12,00
	УКУПНО		

ПОС 10.6. **Профилни PVC систем, димензија 400/140Цм, са 6 комора, беле боје и дубине уградње од 78 до 80 mm. Дебљина спољних зидова профила минимум 3mm. Коефицијент пролаза топлоте профила од Uf <= 1,0 W/м2К и са челиком дебљине од 1,5 mm. Испуна се састоји од термопана дебљине 40 mm 4/14/4/14/4 и Ug вредности од 0.6 W/м2К. Заптивање EPDM гумом. Елементе снабдети свим потребним оковом за правилно функционисање. Уграђени оков мора бити Европског квалитета - GU или слично.**

Прозор снабдети алуминијумском окапницом и парапетном PVC даском.

а.	Демонтажа и одвожење постојеће, старе столарије, на отпад или на неку другу локацију по жељи инвеститора.	комад	1,00
б.	Израда, транспорт и монтажа профилног PVC система, по захтеваној спецификацији.	комад	1,00
ц.	Обрада шпалетни око прозора након постављања. Унутра и споља.	комад*м	17,60
д.	Израда, транспорт и монтажа PVC прозорских клупица, по захтеваној спецификацији.	комад*м	4,00
е.	Израда, транспорт и монтажа алуминијумске прозорске окапнице.	комад*м	4,00
	УКУПНО		

ПЕТРОВАЦ НА МЛАВИ УКУПНО

11. КУЧЕВО

Профилни PVC систем, димензија 210/160 cm, са 6 комора, беле боје и дубине уградње од 78 до 80 mm. Дебљина спољних зидова профила минимум 3mm. Коефицијент пролаза топлоте профила од Uf <= 1,0 W/м2К и са челиком дебљине од 1,5 mm. Испуна се састоји од термопана дебљине 40 mm 4/14/4/14/4 и Ug вредности од 0.6 W/м2К. Заптивање EPDM гумом. Елементе снабдети свим потребним оковом за правилно функционисање. Уграђени оков мора бити Европског квалитета - GU или слично. Начин отварања елемента је дефинисана шемом браварије.

ПОС 11.1. **Прозор снабдети одговарајућим оковом за отварање, алуминијумском окапницом и парапетном PVC даском.**

а.	Демонтажа и одвожење постојеће, старе столарије, на отпад или на неку другу локацију по жељи инвеститора.	комад	6,00

б.	Израда, транспорт и монтажа профилног PVC система, по захтеваној спецификацији.	комад	6,00
ц.	Обрада шпалетни око прозора након постављања. Унутра и споља.	комад*м	14,80
д.	Израда, транспорт и монтажа PVC прозорских клупица, по захтеваној спецификацији.	комад*м	2,10
е.	Израда, транспорт и монтажа алуминијумске прозорске окапнице.	комад*м	2,10
	УКУПНО		

Профилни PVC систем, димензија 140/160 cm, са 6 комора, беле боје и дубине уградње од 78 до 80 mm. Дебљина спољних зидова профила минимум 3mm. Коефицијент пролаза топлоте профила од Uf <= 1,0 W/м2К и са челиком дебљине од 1,5 mm. Испуна се састоји од термопана дебљине 40 mm 4/14/4/14/4 и Ug вредности од 0.6 W/м2К. Заптивање EPDM гумом. Елементе снабдети свим потребним оковом за правилно функционисање. Уграђени оков мора бити Европског квалитета - GU или слично. Начин отварања елемента је дефинисана шемом браварије.

ПОС 11.2. Прозор снабдети одговарајућим оковом за отварање, алуминијумском окапницом и парапетном PVC даском.

а.	Демонтажа и одвожење постојеће, старе столарије, на отпад или на неку другу локацију по жељи инвеститора.	комад	1,00
б.	Израда, транспорт и монтажа профилног PVC система, по захтеваној спецификацији.	комад	1,00
ц.	Обрада шпалетни око прозора након постављања. Унутра и споља.	комад*м	12,00
д.	Израда, транспорт и монтажа PVC прозорских клупица, по захтеваној спецификацији.	комад*м	1,40
е.	Израда, транспорт и монтажа алуминијумске прозорске окапнице.	комад*м	1,40
	УКУПНО		

Профилни PVC систем, димензија 60/80 cm, са 6 комора, беле боје и дубине уградње од 78 до 80 mm. Дебљина спољних зидова профила минимум 3mm. Коефицијент пролаза топлоте профила од Uf <= 1,0 W/м2К и са челиком дебљине од 1,5 mm. Испуна се састоји од термопана дебљине 40 mm 4/14/4/14/4 и Ug вредности од 0.6 W/м2К. Заптивање EPDM гумом. Елементе снабдети свим потребним оковом за правилно функционисање. Уграђени оков мора бити Европског квалитета - GU или слично. Начин отварања елемента је дефинисана шемом браварије.

ПОС 11.3. Прозор снабдети одговарајућим оковом за отварање, алуминијумском окапницом и парапетном PVC даском.

а.	Демонтажа и одвожење постојеће, старе столарије, на отпад или на неку другу локацију по жељи инвеститора.	комад	1,00
б.	зидарски радови		
ц.	Израда, транспорт и монтажа профилног PVC система, по захтеваној спецификацији.	комад	2,00
д.	Обрада шпалетни око прозора након постављања. Унутра и споља.	комад*м	5,60
е.	Израда, транспорт и монтажа	комад*м	0,60

ф.	PVC прозорских клупица, по захтеваној спецификацији. Израда, транспорт и монтажа алуминијумске прозорске окапнице.	комад*м	0,60
	УКУПНО		

КУЧЕВО УКУПНО

12. МАЈДАНПЕК

ПОС 12.1.

Профилни PVC систем, димензија 276/295 cm, са 6 комора, беле боје и дубине уградње од 78 до 80 mm. Дебљина спољних зидова профила минимум 3mm. Коефицијент пролаза топлоте профила од Uf <= 1,0 W/м2К и са челиком дебљине од 1,5 mm. Испуна се састоји од термопана дебљине 40 mm 4/14/4/14/4 и Ug вредности од 0.6 W/м2К. Заптивање EPDM гумом. Елемент снабдети одговарајућим оковом, врата снабдети одговарајућим оковом за отварање, бравом и кључем. Уграђени оков мора бити Европског квалитета - GU или слично. Отварања извести према шеми.

а.	Демонтажа и одвожење постојеће, старе столарије, на отпад или на неку другу локацију по жељи инвеститора.	комад	1,00
б.	Израда, транспорт и монтажа профилног PVC система, по захтеваној спецификацији.	комад	1,00
ц.	Обрада шпалетни око прозора након постављања. Унутра и споља.	комад*м	22,84
	УКУПНО		

ПОС 12.2.

Профилни PVC систем, димензија 405/205cm, са 6 комора, беле боје и дубине уградње од 78 до 80 mm. Дебљина спољних зидова профила минимум 3mm. Коефицијент пролаза топлоте профила од Uf <= 1,0 W/м2К и са челиком дебљине од 1,5 mm. Испуна се састоји од термопана дебљине 40 mm 4/14/4/14/4 и Ug вредности од 0.6 W/м2К. Заптивање EPDM гумом. Елементе снабдети свим потребним оковом за правилно функционисање. Уграђени оков мора бити Европског квалитета - GU или слично. Начин отварања елемента је дефинисана шемом браварије.
Прозор снабдети одговарајућим оковом за отварање, алуминијумском окапницом и парапетном PVC даском.

а.	Демонтажа и одвожење постојеће, старе столарије, на отпад или на неку другу локацију по жељи инвеститора.	комад	1,00
б.	Израда, транспорт и монтажа профилног PVC система, по захтеваној спецификацији.	комад	1,00
ц.	Обрада шпалетни око прозора након постављања. Унутра и споља.	комад*м	24,20
д.	Израда, транспорт и монтажа PVC прозорских клупица, по захтеваној спецификацији.	комад*м	4,05
е.	Израда, транспорт и монтажа алуминијумске прозорске окапнице.	комад*м	4,05

УКУПНО

Профилни PVC систем, димензија 210/205cm, са 6 комора, беле боје и дубине уградње од 78 до 80 mm. Дебљина спољних зидова профила минимум 3mm. Коефицијент пролаза топлоте профила од Uf <= 1,0 W/м2К и са челиком дебљине од 1,5 mm. Испуна се састоји од термопана дебљине 40 mm 4/14/4/14/4 и Ug вредности од 0.6 W/м2К. Заптивање EPDM гумом. Елементе снабдети свим потребним оковом за правилно функционисање. Уграђени оков мора бити Европског квалитета - GU или слично. Начин отварања елемента је дефинисана шемом браварије.

ПОС 12.3. **Прозор снабдети одговарајућим оковом за отварање, алуминијумском окапницом и парапетном PVC даском.**

а.	Демонтажа и одвожење постојеће, старе столарије, на отпад или на неку другу локацију по жељи инвеститора.	комад	3,00
б.	Израда, транспорт и монтажа профилног PVC система, по захтеваној спецификацији.	комад	3,00
ц.	Обрада шпалетни око прозора након постављања. Унутра и споља.	комад*м	16,60
д.	Израда, транспорт и монтажа PVC прозорских клупица, по захтеваној спецификацији.	комад*м	2,10
е.	Израда, транспорт и монтажа алуминијумске прозорске окапнице.	комад*м	2,10

УКУПНО

Профилни PVC систем, димензија 330/205cm, са 6 комора, беле боје и дубине уградње од 78 до 80 mm. Дебљина спољних зидова профила минимум 3mm. Коефицијент пролаза топлоте профила од Uf <= 1,0 W/м2К и са челиком дебљине од 1,5 mm. Испуна се састоји од термопана дебљине 40 mm 4/14/4/14/4 и Ug вредности од 0.6 W/м2К. Заптивање EPDM гумом. Елементе снабдети свим потребним оковом за правилно функционисање. Уграђени оков мора бити Европског квалитета - GU или слично. Начин отварања елемента је дефинисана шемом браварије.

ПОС 12.4. **Прозор снабдети одговарајућим оковом за отварање, алуминијумском окапницом и парапетном PVC даском.**

а.	Демонтажа и одвожење постојеће, старе столарије, на отпад или на неку другу локацију по жељи инвеститора.	комад	1,00
б.	Израда, транспорт и монтажа профилног PVC система, по захтеваној спецификацији.	комад	1,00
ц.	Обрада шпалетни око прозора након постављања. Унутра и споља.	комад*м	21,40
д.	Израда, транспорт и монтажа PVC прозорских клупица, по захтеваној спецификацији.	комад*м	3,30
е.	Израда, транспорт и монтажа алуминијумске прозорске окапнице.	комад*м	3,30

УКУПНО

Профилни PVC систем, димензија 285/205cm, са 6 комора, беле боје и дубине уградње од 78 до 80 mm. Дебљина спољних зидова профила минимум 3mm. Коефицијент пролаза топлоте профила од Uf <= 1,0 W/м2К и са челиком дебљине од 1,5 mm. Испуна се састоји од термопана дебљине 40 mm 4/14/4/14/4 и Ug вредности од 0.6 W/м2К. Заптивање EPDM гумом. Елементе снабдети свим потребним оковом за правилно функционисање. Уграђени оков мора бити Европског квалитета - GU или слично. Начин отварања елемента је дефинисана шемом браварије.

ПОС 12.5.

Прозор снабдети одговарајућим оковом за отварање, алуминијумском окапницом и парапетном PVC даском.

а.	Демонтажа и одвожење постојеће, старе столарије, на отпад или на неку другу локацију по жељи инвеститора.	комад	1,00
б.	Израда, транспорт и монтажа профилног PVC система, по захтеваној спецификацији.	комад	1,00
ц.	Обрада шпалетни око прозора након постављања. Унутра и споља.	комад*м	19,60
д.	Израда, транспорт и монтажа PVC прозорских клупица, по захтеваној спецификацији.	комад*м	2,85
е.	Израда, транспорт и монтажа алуминијумске прозорске окапнице.	комад*м	2,85
	УКУПНО		

Профилни PVC систем, димензија 335/205cm, са 6 комора, беле боје и дубине уградње од 78 до 80 mm. Дебљина спољних зидова профила минимум 3mm. Коефицијент пролаза топлоте профила од Uf <= 1,0 W/м2К и са челиком дебљине од 1,5 mm. Испуна се састоји од термопана дебљине 40 mm 4/14/4/14/4 и Ug вредности од 0.6 W/м2К. Заптивање EPDM гумом. Елементе снабдети свим потребним оковом за правилно функционисање. Уграђени оков мора бити Европског квалитета - GU или слично. Начин отварања елемента је дефинисана шемом браварије.

ПОС 12.6. **Прозор снабдети одговарајућим оковом за отварање, алуминијумском окапницом и парапетном PVC даском.**

а.	Демонтажа и одвожење постојеће, старе столарије, на отпад или на неку другу локацију по жељи инвеститора.	комад	1,00
б.	Израда, транспорт и монтажа профилног PVC система, по захтеваној спецификацији.	комад	1,00
ц.	Обрада шпалетни око прозора након постављања. Унутра и споља.	комад*м	21,60
д.	Израда, транспорт и монтажа PVC прозорских клупица, по захтеваној спецификацији.	комад*м	3,35
е.	Израда, транспорт и монтажа алуминијумске прозорске окапнице.	комад*м	3,35
	УКУПНО		

Профилни PVC систем, димензија 405/245cm, са 6 комора, беле боје и дубине уградње од 78 до 80 mm. Дебљина спољних зидова профила минимум 3mm. Коефицијент пролаза топлоте профила од Uf <= 1,0 W/м2К и са челиком дебљине од 1,5 mm. Испуна се састоји од термопана дебљине 40 mm 4/14/4/14/4 и Ug вредности од 0.6 W/м2К. Заптивање EPDM гумом. Елементе снабдети свим потребним оковом за правилно функционисање. Уграђени оков мора бити Европског квалитета - GU или слично. Начин отварања елемента је дефинисана шемом браварије.

ПОС 12.7. **Прозор снабдети одговарајућим оковом за отварање, алуминијумском окапницом и парапетном PVC даском.**

а.	Демонтажа и одвожење постојеће, старе столарије, на отпад или на неку другу локацију по жељи инвеститора.	комад	1,00

б.	Израда, транспорт и монтажа профилног PVC система, по захтеваној спецификацији.	комад	1,00
ц.	Обрада шпалетни око прозора након постављања. Унутра и споља.	комад*м	26,00
д.	Израда, транспорт и монтажа PVC прозорских клупица, по захтеваној спецификацији.	комад*м	4,05
е.	Израда, транспорт и монтажа алуминијумске прозорске окапнице.	комад*м	4,05
	УКУПНО		

Профилни PVC систем, димензија 285/245cm, са 6 комора, беле боје и дубине уградње од 78 до 80 mm. Дебљина спољних зидова профила минимум 3mm. Коефицијент пролаза топлоте профила од Uf <= 1,0 W/м2К и са челиком дебљине од 1,5 mm. Испуна се састоји од термопана дебљине 40 mm 4/14/4/14/4 и Ug вредности од 0.6 W/м2К. Заптивање EPDM гумом. Елементе снабдети свим потребним оковом за правилно функционисање. Уграђени оков мора бити Европског квалитета - GU или слично. Начин отварања елемента је дефинисана шемом браварије.

ПОС 12.8. Прозор снабдети одговарајућим оковом за отварање, алуминијумском окапницом и парапетном PVC даском.

а.	Демонтажа и одвожење постојеће, старе столарије, на отпад или на неку другу локацију по жељи инвеститора.	комад	1,00
б.	Израда, транспорт и монтажа профилног PVC система, по захтеваној спецификацији.	комад	1,00
ц.	Обрада шпалетни око прозора након постављања. Унутра и споља.	комад*м	21,20
д.	Израда, транспорт и монтажа PVC прозорских клупица, по захтеваној спецификацији.	комад*м	2,85
е.	Израда, транспорт и монтажа алуминијумске прозорске окапнице.	комад*м	2,85
	УКУПНО		

Профилни PVC систем, димензија 160/245cm, са 6 комора, беле боје и дубине уградње од 78 до 80 mm. Дебљина спољних зидова профила минимум 3mm. Коефицијент пролаза топлоте профила од Uf <= 1,0 W/м2К и са челиком дебљине од 1,5 mm. Испуна се састоји од термопана дебљине 40 mm 4/14/4/14/4 и Ug вредности од 0.6 W/м2К. Заптивање EPDM гумом. Елементе снабдети свим потребним оковом за правилно функционисање. Уграђени оков мора бити Европског квалитета - GU или слично. Начин отварања елемента је дефинисана шемом браварије.

ПОС 12.9. Прозор снабдети одговарајућим оковом за отварање, алуминијумском окапницом и парапетном PVC даском.

а.	Демонтажа и одвожење постојеће, старе столарије, на отпад или на неку другу локацију по жељи инвеститора.	комад	1,00
б.	Израда, транспорт и монтажа профилног PVC система, по захтеваној спецификацији.	комад	1,00
ц.	Обрада шпалетни око прозора након постављања. Унутра и споља.	комад*м	16,20
д.	Израда, транспорт и монтажа PVC прозорских клупица, по	комад*м	1,60

захтеваној спецификацији.

е.	Израда, транспорт и монтажа алуминијумске прозорске окапнице.	комад*м	1,60
	УКУПНО		

Профилни PVC систем, димензија 395/205cm, са 6 комора, беле боје и дубине уградње од 78 до 80 mm. Дебљина спољних зидова профила минимум 3mm. Коефицијент пролаза топлоте профила од Uf <= 1,0 W/м2К и са челиком дебљине од 1,5 mm. Испуна се састоји од термопана дебљине 40 mm 4/14/4/14/4 и Ug вредности од 0.6 W/м2К. Заптивање EPDM гумом. Елементе снабдети свим потребним оковом за правилно функционисање. Уграђени оков мора бити Европског квалитета - GU или слично. Начин отварања елемента је дефинисана шемом браварије.

ПОС 12.10. Прозор снабдети одговарајућим оковом за отварање, алуминијумском окапницом и парапетном PVC даском.

а.	Демонтажа и одвожење постојеће, старе столарије, на отпад или на неку другу локацију по жељи инвеститора.	комад	1,00
б.	Израда, транспорт и монтажа профилног PVC система, по захтеваној спецификацији.	комад	1,00
ц.	Обрада шпалетни око прозора након постављања. Унутра и споља.	комад*м	24,00
д.	Израда, транспорт и монтажа PVC прозорских клупица, по захтеваној спецификацији.	комад*м	3,95
е.	Израда, транспорт и монтажа алуминијумске прозорске окапнице.	комад*м	3,95
	УКУПНО		

Профилни PVC систем, димензија155/205cm, са 6 комора, беле боје и дубине уградње од 78 до 80 mm. Дебљина спољних зидова профила минимум 3mm. Коефицијент пролаза топлоте профила од Uf <= 1,0 W/м2К и са челиком дебљине од 1,5 mm. Испуна се састоји од термопана дебљине 40 mm 4/14/4/14/4 и Ug вредности од 0.6 W/м2К. Заптивање EPDM гумом. Елементе снабдети свим потребним оковом за правилно функционисање. Уграђени оков мора бити Европског квалитета - GU или слично. Начин отварања елемента је дефинисана шемом браварије.

ПОС 12.11. Прозор снабдети одговарајућим оковом за отварање, алуминијумском окапницом и парапетном PVC даском.

а.	Демонтажа и одвожење постојеће, старе столарије, на отпад или на неку другу локацију по жељи инвеститора.	комад	1,00
б.	Израда, транспорт и монтажа профилног PVC система, по захтеваној спецификацији.	комад	1,00
ц.	Обрада шпалетни око прозора након постављања. Унутра и споља.	комад*м	14,40
д.	Израда, транспорт и монтажа PVC прозорских клупица, по захтеваној спецификацији.	комад*м	1,55
е.	Израда, транспорт и монтажа алуминијумске прозорске окапнице.	комад*м	1,55
	УКУПНО		

МАЈДАНПЕК УКУПНО

13. ВЕЛИКО ГРАДИШТЕ

ПОС 13.1.

Профилни PVC систем, димензија 160/300 cm, са 6 комора, беле боје и дубине уградње од 78 до 80 mm. Дебљина спољних зидова профила минимум 3mm. Коефицијент пролаза топлоте профила од Uf <= 1,0 W/м2К и са челиком дебљине од 1,5 mm. Испуна се састоји од термопана дебљине 40 mm 4/14/4/14/4 и Ug вредности од 0.6 W/м2К. Заптивање EPDM гумом. Елемент снабдети одговарајућим оковом, врата снабдети одговарајућим оковом за отварање, бравом и кључем. Уграђени оков мора бити Европског квалитета - GU или слично. Отварања извести према шеми.

а.	Демонтажа и одвожење постојеће, старе столарије, на отпад или на неку другу локацију по жељи инвеститора.	комад	1,00
б.	Израда, транспорт и монтажа профилног PVC система, по захтеваној спецификацији.	комад	1,00
ц.	Обрада шпалетни око прозора након постављања. Унутра и споља.	комад*м	18,40
	УКУПНО		

ПОС 13.2.

Профилни PVC систем, димензија 1756/245cm, са 6 комора, беле боје и дубине уградње од 78 до 80 mm. Дебљина спољних зидова профила минимум 3mm. Коефицијент пролаза топлоте профила од Uf <= 1,0 W/м2К и са челиком дебљине од 1,5 mm. Испуна се састоји од термопана дебљине 40 mm 4/14/4/14/4 и Ug вредности од 0.6 W/м2К. Заптивање EPDM гумом. Елементе снабдети свим потребним оковом за правилно функционисање. Уграђени оков мора бити Европског квалитета - GU или слично. Начин отварања елемента је дефинисана шемом браварије.

Прозор снабдети одговарајућим оковом за отварање, алуминијумском окапницом.

а.	Демонтажа и одвожење постојеће, старе столарије, на отпад или на неку другу локацију по жељи инвеститора.	комад	1,00
б.	Израда, транспорт и монтажа профилног PVC система, по захтеваној спецификацији.	комад	1,00
ц.	Обрада шпалетни око прозора након постављања. Унутра и споља.	комад*м	80,04
д.	Израда, транспорт и монтажа PVC прозорских клупица, по захтеваној спецификацији.	комад*м	17,56
е.	Израда, транспорт и монтажа алуминијумске прозорске окапнице.	комад*м	17,56
	УКУПНО		

ВЕЛИКО ГРАДИШТЕ УКУПНО

14. БЛАЦЕ

ПОС 14.1.

Профилни PVC систем, димензија 255/205cm, са 6 комора, беле боје и дубине уградње од 78 до 80 mm. Дебљина спољних зидова профила минимум 3mm. Коефицијент пролаза топлоте профила од Uf <= 1,0 W/м2К и са челиком дебљине од 1,5 mm. Испуна се састоји од термопана дебљине 40 mm 4/14/4/14/4 и Ug вредности од 0.6 W/м2К. Заптивање EPDM гумом. Елементе снабдети свим потребним оковом за правилно функционисање. Уграђени оков мора бити Европског квалитета - GU или слично. Начин отварања елемента је дефинисана шемом браварије.
Прозор снабдети одговарајућим оковом за отварање, алуминијумском окапницом.

а.	Демонтажа и одвожење постојеће, старе столарије, на отпад или на неку другу локацију по жељи инвеститора.	комад	2,00
б.	Израда, транспорт и монтажа профилног PVC система, по захтеваној спецификацији.	комад	2,00
ц.	Обрада шпалетни око прозора након постављања. Унутра и споља.	комад*м	18,40
д.	Израда, транспорт и монтажа PVC прозорских клупица, по захтеваној спецификацији.	комад*м	2,55
е.	Израда, транспорт и монтажа алуминијумске прозорске окапнице.	комад*м	2,55
	УКУПНО		

ПОС 14.2.

Профилни PVC систем, димензија 245/205cm, са 6 комора, беле боје и дубине уградње од 78 до 80 mm. Дебљина спољних зидова профила минимум 3mm. Коефицијент пролаза топлоте профила од Uf <= 1,0 W/м2К и са челиком дебљине од 1,5 mm. Испуна се састоји од термопана дебљине 40 mm 4/14/4/14/4 и Ug вредности од 0.6 W/м2К. Заптивање EPDM гумом. Елементе снабдети свим потребним оковом за правилно функционисање. Уграђени оков мора бити Европског квалитета - GU или слично. Начин отварања елемента је дефинисана шемом браварије.
Прозор снабдети одговарајућим оковом за отварање, алуминијумском окапницом.

а.	Демонтажа и одвожење постојеће, старе столарије, на отпад или на неку другу локацију по жељи инвеститора.	комад	1,00
б.	Израда, транспорт и монтажа профилног PVC система, по захтеваној спецификацији.	комад	1,00
ц.	Обрада шпалетни око прозора након постављања. Унутра и споља.	комад*м	18,00
д.	Израда, транспорт и монтажа PVC прозорских клупица, по захтеваној спецификацији.	комад*м	2,45
е.	Израда, транспорт и монтажа алуминијумске прозорске окапнице.	комад*м	2,45
	УКУПНО		

ПОС 14.3.

Профилни PVC систем, димензија 350/345 cm, са 6 комора, беле боје и дубине уградње од 78 до 80 mm. Дебљина спољних зидова профила минимум 3mm. Коефицијент пролаза топлоте профила од Uf <= 1,0 W/м2К и са челиком дебљине од 1,5 mm. Испуна се састоји од термопана дебљине 40 mm 4/14/4/14/4 и Ug вредности од 0.6 W/м2К. Заптивање EPDM гумом. Елемент снабдети одговарајућим оковом, врата снабдети одговарајућим оковом за отварање, бравом и кључем. Отварања извести према шеми.

а.	Демонтажа и одвожење постојеће, старе столарије, на отпад или на неку другу локацију по жељи	комад	1,00

	инвеститора.		
б.	Израда, транспорт и монтажа профилног PVC система, по захтеваној спецификацији.	комад	1,00
ц.	Обрада шпалетни око прозора након постављања. Унутра и споља.	комад*м	27,80
	УКУПНО		

БЛАЦЕ УКУПНО

15. КУРШУМЛИЈА

ПОС 15.1.

Профилни PVC систем, димензија 350/345 cm, са 6 комора, беле боје и дубине уградње од 78 до 80 mm. Дебљина спољних зидова профила минимум 3mm. Коефицијент пролаза топлоте профила од Uf <= 1,0 W/м2К и са челиком дебљине од 1,5 mm. Испуна се састоји од термопана дебљине 40 mm 4/14/4/14/4 и Ug вредности од 0.6 W/м2К. Заптивање EPDM гумом. Елемент снабдети одговарајућим оковом, врата снабдети одговарајућим оковом за отварање, бравом и кључем. Уграђени оков мора бити Европског квалитета - GU или слично. Отварања извести према шеми.

а.	Демонтажа и одвожење постојеће, старе столарије, на отпад или на неку другу локацију по жељи инвеститора.	комад	1,00
б.	Израда, транспорт и монтажа профилног PVC система, по захтеваној спецификацији.	комад	1,00
ц.	Обрада шпалетни око прозора након постављања. Унутра и споља.	комад*м	22,76
	УКУПНО		

ПОС 15.2.

Профилни PVC систем, димензија 330/200cm, са 6 комора, беле боје и дубине уградње од 78 до 80 mm. Дебљина спољних зидова профила минимум 3mm. Коефицијент пролаза топлоте профила од Uf <= 1,0 W/м2К и са челиком дебљине од 1,5 mm. Испуна се састоји од термопана дебљине 40 mm 4/14/4/14/4 и Ug вредности од 0.6 W/м2К. Заптивање EPDM гумом. Елементе снабдети свим потребним оковом за правилно функционисање. Уграђени оков мора бити Европског квалитета - GU или слично. Начин отварања елемента је дефинисана шемом браварије.
Прозор снабдети одговарајућим оковом за отварање, алуминијумском окапницом.

а.	Демонтажа и одвожење постојеће, старе столарије, на отпад или на неку другу локацију по жељи инвеститора.	комад	2,00
б.	Израда, транспорт и монтажа профилног PVC система, по захтеваној спецификацији.	комад	2,00
ц.	Обрада шпалетни око прозора након постављања. Унутра и споља.	комад*м	21,20
д.	Израда, транспорт и монтажа PVC прозорских клупица, по захтеваној спецификацији.	комад*м	3,30
е.	Израда, транспорт и монтажа алуминијумске прозорске окапнице.	комад*м	3,30
	УКУПНО		

КУРШУМЛИЈА УКУПНО

16. СЈЕНИЦА

ПОС 16.1.

Профилни PVC систем, димензија 225/340 cm, са 6 комора, беле боје и дубине уградње од 78 до 80 mm. Дебљина спољних зидова профила минимум 3mm. Коефицијент пролаза топлоте профила од Uf <= 1,0 W/м2К и са челиком дебљине од 1,5 mm. Испуна се састоји од термопана дебљине 40 mm 4/14/4/14/4 и Ug вредности од 0.6 W/м2К. Заптивање EPDM гумом. Елемент снабдети одговарајућим оковом, врата снабдети одговарајућим оковом за отварање, бравом и кључем. Уграђени оков мора бити Европског квалитета - GU или слично. Отварања извести према шеми.

а.	Демонтажа и одвожење постојеће, старе столарије, на отпад или на неку другу локацију по жељи инвеститора.	комад	2,00
б.	Израда, транспорт и монтажа профилног PVC система, по захтеваној спецификацији.	комад	2,00
ц.	Обрада шпалетни око прозора након постављања. Унутра и споља.	комад*м	22,60
	УКУПНО		

ПОС 16.2.

Профилни PVC систем, димензија 230/190cm, са 6 комора, беле боје и дубине уградње од 78 до 80 mm. Дебљина спољних зидова профила минимум 3mm. Коефицијент пролаза топлоте профила од Uf <= 1,0 W/м2К и са челиком дебљине од 1,5 mm. Испуна се састоји од термопана дебљине 40 mm 4/14/4/14/4 и Ug вредности од 0.6 W/м2К. Заптивање EPDM гумом. Елементе снабдети свим потребним оковом за правилно функционисање. Уграђени оков мора бити Европског квалитета - GU или слично. Начин отварања елемента је дефинисана шемом браварије.
Прозор снабдети одговарајућим оковом за отварање, алуминијумском окапницом.

а.	Демонтажа и одвожење постојеће, старе столарије, на отпад или на неку другу локацију по жељи инвеститора.	комад	6,00
б.	Израда, транспорт и монтажа профилног PVC система, по захтеваној спецификацији.	комад	6,00
ц.	Обрада шпалетни око прозора након постављања. Унутра и споља.	комад*м	16,80
д.	Израда, транспорт и монтажа PVC прозорских клупица, по захтеваној спецификацији.	комад*м	2,30
е.	Израда, транспорт и монтажа алуминијумске прозорске окапнице.	комад*м	2,30
	УКУПНО		

ПОС 16.3.

Профилни PVC систем, димензија 330/190cm, са 6 комора, беле боје и дубине уградње од 78 до 80 mm. Дебљина спољних зидова профила минимум 3mm. Коефицијент пролаза топлоте профила од Uf <= 1,0 W/м2К и са челиком дебљине од 1,5 mm. Испуна се састоји од термопана дебљине 40 mm 4/14/4/14/4 и Ug вредности од 0.6 W/м2К. Заптивање EPDM гумом. Елементе снабдети свим потребним оковом за правилно функционисање. Уграђени оков мора бити Европског квалитета - GU или слично. Начин отварања елемента је дефинисана шемом браварије.
Прозор снабдети одговарајућим оковом за отварање, алуминијумском окапницом.

а.	Демонтажа и одвожење постојеће, старе столарије, на отпад или на неку другу локацију по жељи	комад	1,00

	инвеститора.		
б.	Израда, транспорт и монтажа профилног PVC система, по захтеваној спецификацији.	комад	1,00
ц.	Обрада шпалетни око прозора након постављања. Унутра и споља.	комад*м	20,80
д.	Израда, транспорт и монтажа PVC прозорских клупица, по захтеваној спецификацији.	комад*м	3,30
е.	Израда, транспорт и монтажа алуминијумске прозорске окапнице.	комад*м	3,30
	УКУПНО		

ПОС 16.4.

Профилни PVC систем, димензија 160/190cm, са 6 комора, беле боје и дубине уградње од 78 до 80 mm. Дебљина спољних зидова профила минимум 3mm. Коефицијент пролаза топлоте профила од Uf <= 1,0 W/м2К и са челиком дебљине од 1,5 mm. Испуна се састоји од термопана дебљине 40 mm 4/14/4/14/4 и Ug вредности од 0.6 W/м2К. Заптивање EPDM гумом. Елементе снабдети свим потребним оковом за правилно функционисање. Уграђени оков мора бити Европског квалитета - GU или слично. Начин отварања елемента је дефинисана шемом браварије.
Прозор снабдети одговарајућим оковом за отварање, алуминијумском окапницом.

а.	Демонтажа и одвожење постојеће, старе столарије, на отпад или на неку другу локацију по жељи инвеститора.	комад	1,00
б.	Израда, транспорт и монтажа профилног PVC система, по захтеваној спецификацији.	комад	1,00
ц.	Обрада шпалетни око прозора након постављања. Унутра и споља.	комад*м	14,00
д.	Израда, транспорт и монтажа PVC прозорских клупица, по захтеваној спецификацији.	комад*м	1,60
е.	Израда, транспорт и монтажа алуминијумске прозорске окапнице.	комад*м	1,60
	УКУПНО		

ПОС 16.5.

Профилни PVC систем, димензија 160/190cm, са 6 комора, беле боје и дубине уградње од 78 до 80 mm. Дебљина спољних зидова профила минимум 3mm. Коефицијент пролаза топлоте профила од Uf <= 1,0 W/м2К и са челиком дебљине од 1,5 mm. Испуна се састоји од термопана дебљине 40 mm 4/14/4/14/4 и Ug вредности од 0.6 W/м2К. Заптивање EPDM гумом. Елементе снабдети свим потребним оковом за правилно функционисање. Уграђени оков мора бити Европског квалитета - GU или слично. Начин отварања елемента је дефинисана шемом браварије.
Прозор снабдети одговарајућим оковом за отварање, алуминијумском окапницом.

а.	Демонтажа и одвожење постојеће, старе столарије, на отпад или на неку другу локацију по жељи инвеститора.	комад	2,00
б.	Израда, транспорт и монтажа профилног PVC система, по захтеваној спецификацији.	комад	2,00
ц.	Обрада шпалетни око прозора након постављања. Унутра и споља.	комад*м	11,00

д.	Израда, транспорт и монтажа PVC прозорских клупица, по захтеваној спецификацији.	комад*м	1,60
е.	Израда, транспорт и монтажа алуминијумске прозорске окапнице.	комад*м	1,60
	УКУПНО		

ПОС 16.6.

Једнокрилна врата димензија 90/205cm.
Крила врата извести као дуплошперована са испуном од папирног саћа. Штокове врата извести од здраве и суве борове грађе. Врата опремити PVC дихтунгом у фалцу штока и гуменим одбојником. Врата снабдети одговарајућим оковом, бравом и кључем. Столарија је беле боје.

а.	Демонтажа и одвожење постојеће, старе столарије, на отпад или на неку другу локацију по жељи инвеститора.	комад	14,00
б.	Израда, транспорт и монтажа двокрилних врата, по захтеваној спецификацији.	комад	14,00
ц.	Обрада шпалетни око прозора након постављања. Унутра и споља.	комад*м	11,80
	УКУПНО		

СЈЕНИЦА УКУПНО

18. ЋУПРИЈА

ПОС 18.1.

Профилни PVC систем, димензија 225/270 cm, са 6 комора, беле боје и дубине уградње од 78 до 80 mm. Дебљина спољних зидова профила минимум 3mm. Коефицијент пролаза топлоте профила од Uf <= 1,0 W/м2К и са челиком дебљине од 1,5 mm. Испуна се састоји од термопана дебљине 40 mm 4/14/4/14/4 и Ug вредности од 0.6 W/м2К. Заптивање EPDM гумом. Елемент снабдети одговарајућим оковом, врата снабдети одговарајућим оковом за отварање, бравом и кључем. Уграђени оков мора бити Европског квалитета - GU или слично. Отварања извести према шеми.

а.	Демонтажа и одвожење постојеће, старе столарије, на отпад или на неку другу локацију по жељи инвеститора.	комад	1,00
б.	Израда, транспорт и монтажа профилног PVC система, по захтеваној спецификацији.	комад	1,00
ц.	Обрада шпалетни око прозора након постављања. Унутра и споља.	комад*м	19,80
	УКУПНО		

ЋУПРИЈА УКУПНО **79.556,0**

19. БЕОГРАД

ПОС 19.1.

Профилни АЛУ систем профила АЛУМИЛ М11500, димензија 160/220cm. Ширина профила од 62,50 до 70 mm. Елементи се израђују од супертермо алуминијумских профила пуњених полиуретаном Уw вредности = 1.4W/м2К и термоизолационим стаклопакетом вредности Уг= 0,6W/м2К. Заптивање EPDM гумом, добре отпорности на старење. Елементе снабдети свим потребним оковом за правилно функционисање. Уграђени оков мора бити Стублина или сличног квалитета. Финална обрада профила је фабричка у тону алуминијум –силвер елокс. Елементи се на градилиште доносе финално обрађени и упаковани.

а.	Демонтажа и одвожење постојеће, старе столарије, на отпад или на неку другу локацију по жељи инвеститора.	комад	134,00
б.	Израда, транспорт и монтажа профилног АЛУ система, по захтеваној спецификацији.	комад	134,00
ц.	Обрада шпалетни око прозора након постављања. Унутра и споља.	комад*м	7,04
	УКУПНО		

ПОС 19.2.

Профилни АЛУ систем профила АЛУМИЛ М11500, димензија 150/220cm. Ширина профила од 62,50 до 70 mm. Елементи се израђују од супертермо алуминијумских профила пуњених полиуретаном Уw вредности = 1.4W/м2К и термоизолационим стаклопакетом вредности Уг= 0,6W/м2К. Заптивање EPDM гумом, добре отпорности на старење. Елементе снабдети свим потребним оковом за правилно функционисање. Уграђени оков мора бити Стублина или сличног квалитета. Финална обрада профила је фабричка у тону алуминијум –силвер елокс. Елементи се на градилиште доносе финално обрађени и упаковани.

а.	Демонтажа и одвожење постојеће, старе столарије, на отпад или на неку другу локацију по жељи инвеститора.	комад	12,00
б.	Израда, транспорт и монтажа профилног АЛУ система, по захтеваној спецификацији.	комад	12,00
ц.	Обрада шпалетни око прозора након постављања. Унутра и споља.	комад*м	6,60
	УКУПНО		**2**

ПОС 19.3.

Угаони профилни АЛУ систем, димензија 55/55/220cm. Ширина профила од 62,50 до 70 mm. Елементи се израђују од супертермо алуминијумских профила пуњених полиуретаном Уw вредности = 1.4W/м2К и термоизолационим стаклопакетом вредности Уг= 0,6W/м2К. Заптивање EPDM гумом, добре отпорности на старење. Елементе снабдети свим потребним оковом за правилно функционисање. Уграђени оков мора бити Стублина или сличног квалитета. Финална обрада профила је фабричка у тону алуминијум –силвер елокс. Елементи се на градилиште доносе финално обрађени и упаковани.

а.	Демонтажа и одвожење постојеће, старе столарије, на отпад или на неку другу локацију по жељи инвеститора.	комад	3,00
б.	Израда, транспорт и монтажа профилног АЛУ система, по захтеваној спецификацији.	комад	3,00
ц.	Обрада шпалетни око прозора након постављања. Унутра и споља.	комад*м	2,42
	УКУПНО		

ПОС 19.4. **Обрада прозорских шпалетни у делу објекта где су прозори већ замењени.**

а.	Обрада шпалетни око прозора након постављања. Унутра и споља.	134*м	7,04
	УКУПНО		

БЕОГРАД УКУПНО

	ЗБИРНА РЕКАПИТУЛАЦИЈА	УКУПНА ЦЕНА БЕЗ ПДВ-а (Дин)	УКУПНА ЦЕНА СА ПДВ-ом (Дин)
1.	Радови у Сокобањи		
2.	Радови у Владимирцима		
3.	Радови у Осечини		
4.	Радови у Баточини		
5.	Радови у Рачи		
6.	Радови у Рековцу		
7.	Радови у Деспотовцу		
8.	Радови у Сечљу		
9.	Радови у Великој Плани		
10.	Радови у Петровцу на Млави		
11.	Радови у Кучеву		
12.	Радови у Мајданпеку		
13.	Радови у Великом Драдишту		
14.	Радови у Блацу		
15.	Радови у Куршумлији		
16.	Радови у Сјеници		
17.	*Није предмет ове јевне набавке*	/	/
18.	Радови у Ћуприји		
19.	Радови у Београду		
	Све укупно:		

У _____ **МП** **Потпис одговорног лица**

Дана: _____ **_____**

Напомена: *Понуђач мора да попуни, потпише и овери печатом образац, чиме потврђује да су тачни подаци који су у обрасцу наведени.*

Уколико понуђачи подносе заједничку понуду, група понуђача може да се определи да овај образац потписују и печатом оверавају сви понуђачи из групе понуђача или група понуђача може да одреди једног понуђача из групе који ће попунити, потписати и оверити печатом образац.